NATURAL LINE 2017

ZUHAUSE IM URLAUB...

▶ GARTENHÄUSER AUS HOLZ UND WPC
▶ INDIVIDUELLE GARTENHÄUSER UND MEHR

Behalten Sie den Überblick!

Wandaußenmaß
Wall outer dimension
Dimensions extérieures du mur

Durchmesser
Diameter
Diamètre

Bohlenstärke
Planking thickness
Epaisseur de madrie

Terrasse
Terrace
Terrasse

Rauminhalt
Volume
Cubage

Seitenwandhöhe
Side wall height
Hauteur panneau latérale

Wandhöhe vorne (A) / hinten (B)
Wall height front (A) / rear (B)
Hauteur de faîte (A) / panneau (B) latérale

Firsthöhe
Ridge height
Hauteur de faîte

Dachfläche
Roof area
Superficie du toit

Dachneigung
Roof pitch
Inclinaison de toit

Dach- / Fußbodenbretter
Roof- / floorboards
Panneaux de toit et de sol

Tür
Door
Portes

Fenster
Window
Fenêtres

Besandete Dachpappe inklusive
Including sanded roofing felt
Y compris carton de toiture

Spiegelverkehrte Montage nicht möglich
Mirror-inverted assembly not possible
Montage plan inversé (symétrie effet miroir) pas possible

Endkundenanlieferung

Wolff Finnhaus: Vielfältigkeit und Individualität

Natur-Produkte von Wolff
5 Jahre Garantie
auf unsere
Wolff
Qualität
Natürlich gut!

Sortimentsüberblick: Mit diesem Katalog erhalten Sie einen Überblick über die Vielfalt unseres Sortiments:

- Aus der Produktlinie **Natural Line**: qualitativ hochwertige und auf hohem technischen Niveau gefertigte **Holz**gartenhäuser, Ferienhäuser, Pavillons, Grillkotas, Saunafässer, u.v.m. produziert im hohen Norden Europas.
- **WPC-Gartenhäuser** hergestellt aus Holz-Kunststoff Verbundmaterial, das die Festigkeit und Schönheit des Holzes mit der überlegenden Langlebigkeit des Kunststoffes vereint.
- Im **Aktionsflyer** werden zusätzlich ausgewählte Angebote aus der **Natural Line** gezeigt, die zum günstigen Aktionspreis angeboten werden.

Sie interessieren sich für **Metall**-Gerätehäuser und **Metall**-Terrassenschränke aus der Produktlinie **Comfort Line**, bei deren Verarbeitung Wert auch höchste Qualität gelegt wird und damit hohe Ansprüche erfüllt werden können? Bitte fragen Sie bei Ihrem Fachhändler nach dem **Comfort Line** Katalog oder schauen Sie unter www.finnhaus.de

Produktübersicht: Die Holzarten: Unsere Gartenhäuser der **Natural Line** werden aus massivem nordischem Fichtenholz gefertigt. In kurzen Sommern und langen kalten Wintern wächst das Holz sehr langsam, so dass sich sehr enge Jahresringe bilden, die das Holz besonders hart werden lassen und es sehr widerstandsfähig machen.
Pavillons und de luxe Grillkotas werden aus hochwertiger Lappland-Kiefer hergestellt.

WPC-Gartenhäuser werden aus dem Verbundmaterial Kunststoff & Holz erstellt, das bereits seit Jahren im Terrassenbereich erfolgreich eingesetzt wird.

Lieferservice In Absprache mit Ihnen und unserem Vertriebspartner liefern wir Ihre Ware gegen Aufpreis zu Ihnen nach Hause direkt bis zur Bordsteinkante, innerhalb Deutschland/Festland. Voraussetzung ist, dass Ihre Straße für einen 40-t-LKW befahrbar und mindestens 6 m breit ist, damit mittels Stapler entladen werden kann.

Aufbauservice Sie wünschen den Aufbau durch kompetente Monteure? Wir vermitteln gern Kontaktdaten zum Montageteam, das für Ihre Region zuständig ist und die Montage zum Festpreis ausführt.

Anstreichservice (nur bei bestimmten Modellen möglich): Beim Elementehaus Sylt, bei Pavillons und Grillkotas übernehmen wir gern gegen Mehrpreis den Anstrich. Informationen siehe Seite 98/99.

Viele Produktvideos finden Sie auf unserer Homepage www.finnhaus.de

WPC-Haus Trend
finden Sie auf Seite 5

Badebottich de luxe
finden Sie auf Seite 117

INHALTSVERZEICHNIS

Amrum 28	21	Ibiza 42	89	Sauerland	82
Anbauschuppen	130	Jana 28	43	Saunafässer	110-112
Anstrichkosten	98-99	Julia 28	27	Saunafässer de luxe	113-114
Anna 40	29	Katrin	32-33	Saunahaus Ella	125
Badebottiche	116-117	Kaya 44	53	Saunahaus Keijo	123
Bergen 28	42	Kim 44	58	Saunahaus Lenja	118
Bergen 44	55	Korsika	91	Saunahaus Melina	119
Bergen 58	59	Kreta	92-93	Saunahaus Mikko	122
Bibertal 28	40-41	Langeoog	22-23	Saunahaus Sanna	124
Bornholm	19	Lappland	69	Schäferwagen Paul	129
Britta 34	44	Lisa 44	56-57	Schleppdächer	131
Camping Bauwagen	129	Lugano 42	90	Skagen 44	54
Campingfass	115	Maja 40	15-17	Skagen 58	59
Capri	97	Malaga 44	25	Sonja 40	28
Caro	49-51	Maria	30-31	Sophie 44 ST	26
Cordoba 44	24	Max 28	38	Spessart	76-78
Doppelgarage 44	128	Milano	96	Sylt B	9
Emma 28	39	Mona 34	46-47	Tanja 44	52
Garage 44	126	Monika 34	45	Taunus	78
Garage 44 Moderna	127	Nina 28	14	Trondheim	66-67
Geräteschränke	34-35	Nordkap 70	60-63	Varianta 2-Raum	18
Göteborg	72-73	Odenwald	79	Varianta A/B	10-13
Grillkota 9 de luxe	103	Oslo 34	48	Vogelsberg	80
... mit Anbau	104	Palermo	99	Westerwald	81
... mit Saunaanbau	105	Palma	88	WPC-Haus Trend	5
Grillkota 12	106	Pulti 28	8	Zubehör	ab 130
Grillkota 17	106	Pulti 28 ST	6		
Grillkota 25	107	Pulti moderna	7		
Hammerfest 70	64-65	Rhön	77		
Helgoland	20	Roma	98		

HINWEIS: In unserem Katalog werden überwiegend Original-Fotos verwendet.
Alle Häuser, außer mit dem Symbol „spiegelverkehrte Montage nicht möglich“, sind spiegelbar.

FARBGESTALTUNG: GARTENHAUS BEREITS FARBLICH ENDBEHANDELT ODER NATURBELASSEN?

In diesem **Natural Line** Katalog finden Sie werkseitig naturbelassene Modelle, die vom Kunden farblich endbehandelt und von uns als Beispiel für eine gelungene Realisierung des Gartenhausprojekts für den **Natural Line** Katalog gewählt wurden.

- Die jeweilige Farbauswahl finden Sie unten auf der Seite angegeben. Erkundigen Sie sich nach geeigneten Lasuren bei Ihrem Farbenfachberater.
- Weiterhin gibt es die Möglichkeit beim Elementehaus Sylt sowie bei Pavillons und Grillkotas den Anstrich durch uns vornehmen zu lassen. Einen Überblick finden Sie auf **Seite 99.**

Im **Aktionsflyer** finden Sie bereits werkseitig farblich endbehandelte Gartenhäuser (siehe Symbol) sowie werkseitig naturbelassene Modelle, die vom Kunden farblich endbehandelt und von uns als Beispiel für eine gelungene Realisierung des Gartenhausprojekts ausgewählt wurden.

PFLEGEHINWEISE:

Holz: Holz ist ein Naturprodukt und hat die Eigenschaft Feuchtigkeit zu speichern. In Trockenperioden kann es daher zum Schwinden des Holzes kommen. Es können sich auch kleine Risse bilden. Dies ist ein ganz normaler Prozess und daher kein Beanstandungsgrund.

Naturgemäß nimmt Fichtenholz nur wenige Mengen Wasser auf und ist daher sehr gut für den Außenbereich geeignet. Das Holz muss jedoch, um es lange vor der Witterung zu schützen, mit einem Holzschutz versehen werden. Erkundigen Sie sich nach geeigneten Lasuren bei Ihrem Farbenfachberater.

WPC (Wood Plastic Composite): Um die Farbbrillianz Ihres WPC-Gartenhauses dauerhaft zu gewährleisten, empfehlen wir Ihnen nach der Montage den einmaligen Anstrich mit einer handelsüblichen WPC-Imprägnierung.

ALLGEMEINE PRODUKTINFORMATIONEN:

- Wandstärken unserer Modelle der **Natural Line** und **Aktionsmodelle**: 16 / 19 / 21 / 28 / 34 / 40 / 44 / 58 / 70 / 92 mm

- Winddichter Eckversatz bei Blockbohlenhäusern ab 28 mm
- Ausschließlich Verwendung von Echtglas bei Türen und Fenstern der Modelle ab 21 mm Wandstärke.
- Isolierverglaste Türen und Fenster ab 44 mm Bohlenstärke , Ausnahme Gartenhaus Tanja 44.
- Formstabilität der Türen durch Verwendung von Leimholz, Ausnahme: Schäferwagen Paul und Camping-Bauwagen.
- Dachbelastbarkeit: mindestens 75 kg/m²; bei Häusern ab 58 mm Bohlenstärke mindestens 125 kg/m². Eine Erhöhung der Dachbelastbarkeit kann ab einer Bohlenstärke von 44 mm auf Anfrage realisiert werden.
- Rauminhaltsberechnung ohne Berücksichtigung des Vordachs.
- Fundamentpläne aller Modelle unter www.finnhaus.de verfügbar
- Für viele Garten-/Freizeithäuser über 30 m³ liegen Statiken vor, die Sie auf Anfrage erhalten.
- Sämtliche Modelle werden natur belassen, ohne Deko und solange nicht anders angegeben ohne Dacheindeckung geliefert.
- Alle Pultdach- und Flachdachmodelle in diesem Katalog werden inkl. Dachpappe zur Ersteindeckung geliefert. Ausnahme: WPC-Trend
- Wir empfehlen als witterungsbeständige Dacheindeckung die Verwendung von:
  - Dachschindeln (in mehreren Farben und Formen lieferbar) bei Satteldachhäusern
  - Dichtungsbahnen (selbstklebend, anthrazitfarben) bei Pult- und Flachdachhäusern
- Die abgebildeten Modelle sind teils mit Zubehör ausgestattet, das nicht zum Standard-Lieferumfang gehört.

IM LIEFERUMFANG DES GARTENHAUS-BAUSATZES ENTHALTEN:

- Aufbauanleitung
- Teileliste / Technische Daten
- Dachpappe zur Ersteindeckung bei Flachdachhäusern
- Imprägnierte Lagerhölzer (Ausnahme WPC-Trend)
- Befestigungsmaterial

Beispiele:

ECKVERSATZ 28 MM BOHLE

ECKVERSATZ 58/70 MM BOHLE

STECK-SCHRAUBSYSTEM 19, 28 ODER 40 MM BOHLE

KOTA-ECKVERBINDUNG 45 MM BOHLE

Das **Gartenhaus WPC-Trend** repräsentiert die Verknüpfung von Premium Material mit exklusivem Design. Genießen Sie das Beste beider Materialien:

- Stärke und Steifigkeit von Holz
- Haltbarkeit und Wetterbeständigkeit von Kunststoff
- Aussehen und Gefühl von Holz
- Leichte Montage
- Pflegeleicht

WPC-Haus Trend grau

Art.-Nr. 680300

1.999,00 €

234 x 187 cm

28 m Hohlkammerprofil

8,8 m³

222 / 202,8 cm

6,6 m²

5°

15 mm

1375 x 1893 mm Aluminium-Doppeltür

Endkunden-anlieferung 139,- €

ZUBEHÖR:

Dacheindeckung:

- 2 Rollen Dichtungsbahnen
  Art.-Nr. 902010 144,- €

Sonstiges Zubehör:

- Fußboden-Set
  Art.-Nr. 680390 179,- €

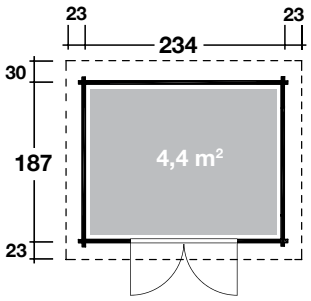

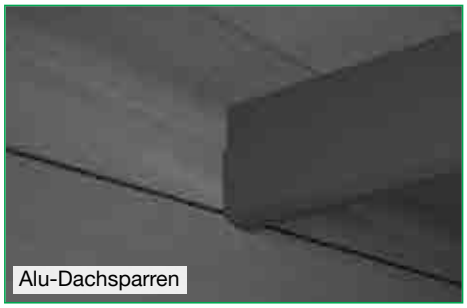
Alu-Dachsparren

Doppeltürverriegelung

Zylinderschloss

Mit unserem WPC Gartenhaus müssen Sie nicht zwischen einem Holz- oder Kunststoff Gartenhaus entscheiden, denn unser Modell WPC-Trend enthält beide Materialien in einem. Das strapazierfähige Holz-Kunststoff-Verbundmaterial mit stabiler Aluminium Doppeltür und Aluminium Dachsparren bietet Ihnen eine lange Nutzung, sowie eine hervorragende Wetter- und UV-Beständigkeit.

Qualitätsmerkmale:

- Natürlichkeit von Holz und Langlebigkeit von Kunststoff
- umweltschonendes Material (recycelter Kunststoff & Altholz)
- Trendfarbe grau in Holzmaserungsoptik
- nahezu wartungsfrei
- lange Lebensdauer
- Schnelle und einfache Montage
- Aluminium Doppeltür
- stabile Türverriegelung
- hochwertiges PZ Schloss und Zylinder inklusive Drücker
- Aluminium Dachsparren
- unterste Wandbohle und Dachblende aus Aluminium
- 28 mm Hohlkammerprofil

6 | PULTI 28 ST SCHIEBETÜR

Pulti 28 ST-B Schiebetür

Art.-Nr. 228310

1.699,00 €

300 x 240 cm | 28 mm | 16 m³ | 228 / 217 cm | 9,5 m² | 3°

18 mm | 1337 x 1867 mm Leimholz-Schiebetür Milchglas | 766 x 317 mm Kipp-Einzel-fenster Milchglas | ✓ | Endkunden-anlieferung 139,- €

ZUBEHÖR:

Dacheindeckung:
- 3 Rollen Dichtungsbahnen Art.-Nr. 902010 — 216,- €

Dachrinne:
- Kunststoff 201Ax braun Art.-Nr. 800320 — 139,- €
- Alu bis 400 cm mit 1 Fallrohr Art.-Nr. 812310 — 229,- €

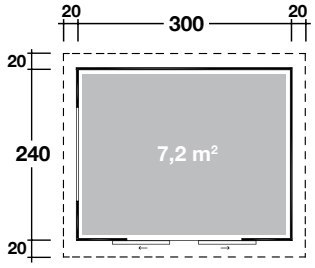

PULTI 28 ST-B

Pulti 28 ST-D Schiebetür

Art.-Nr. 228330

1.999,00 €

300 x 300 cm | 28 mm | 20,0 m³ | 228 / 217 cm | 11,6 m² | 2°

18 mm | 1337 x 1867 mm Leimholz-Schiebetür Milchglas | 766 x 317 mm Kipp-Einzel-fenster Milchglas | ✓ | Endkunden-anlieferung 139,- €

ZUBEHÖR:

Dacheindeckung:
- 4 Rollen Dichtungsbahnen Art.-Nr. 902010 — 288,- €

Dachrinne:
- Kunststoff 201Ax braun Art.-Nr. 800320 — 139,- €
- Alu bis 400 cm mit 1 Fallrohr Art.-Nr. 812310 — 229,- €

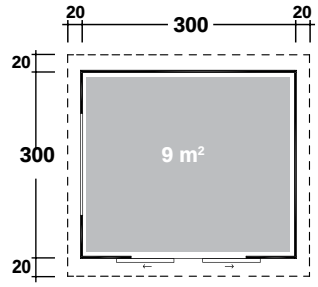

PULTI 28 ST-D

*Dieses Haus wurde vom Kunden mit Koralan Hellgrau und Koralan Dunkelgrau farblich endbehandelt.
**Dieses Haus wurde vom Kunden mit Koralan Designlasur Silber und Koralan Dunkelgrau farblich endbehandelt.

Pulti moderna B

Art.-Nr. 228215 **1.599,00 €**

300 x 240 cm | 28 mm | 15,2 m³ | 217 / 205 cm | 9,6 m² | 3°

18 mm | 1337 x 1867 mm Leimholz-Doppeltür | 317 x 1060 mm Einzelfenster feststehend | ✓ | Endkunden-anlieferung 139,- €

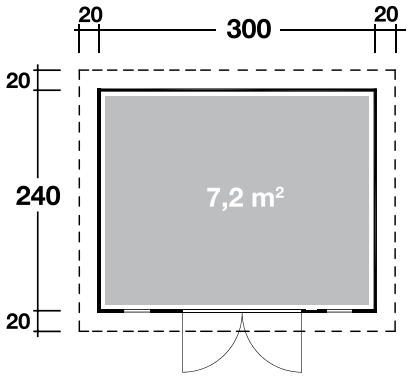

PULTI MODERNA B

ZUBEHÖR:

Dacheindeckung:

▸ 3 Rollen Dichtungsbahnen	Art.-Nr. 902010	216,- €

Dachrinne:

▸ Kunststoff 201Ax braun	Art.-Nr. 800320	139,- €
▸ Alu bis 400 cm mit 1 Fallrohr	Art.-Nr. 812310	229,- €

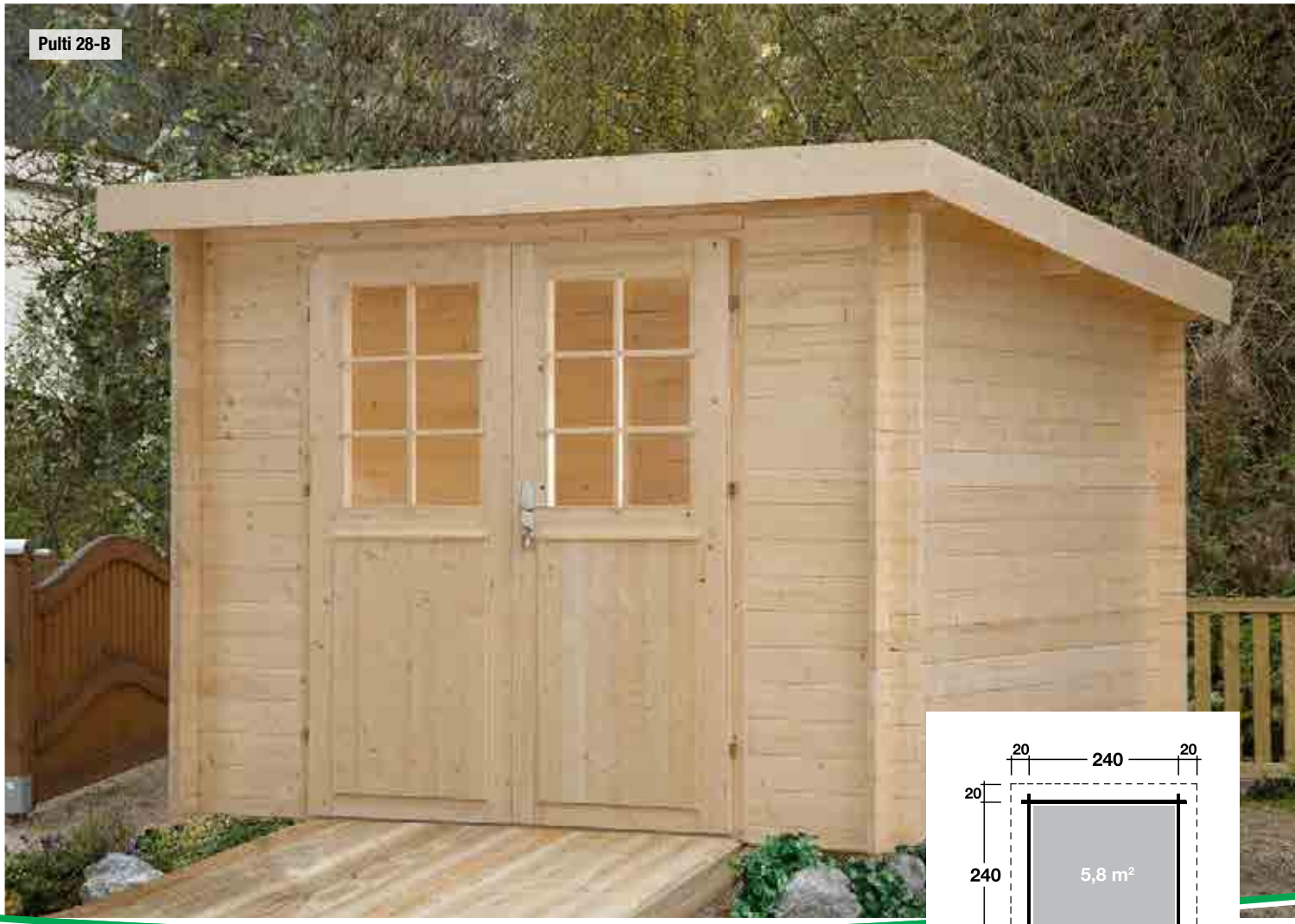

Pulti 28-A

Art.-Nr. 228110

1.499,00 €

240 x 240 cm | 11,8 m³ | 7,8 m² | 5°

ZUBEHÖR:
Dacheindeckung:
- 3 Rollen Dichtungsbahnen — Art.-Nr. 902010 — 216,- €

Dachrinne:
- Kunststoff 201Ax braun — Art.-Nr. 800320 — 139,- €
- Alu bis 300 cm mit 1 Fallrohr — Art.-Nr. 812300 — 209,- €

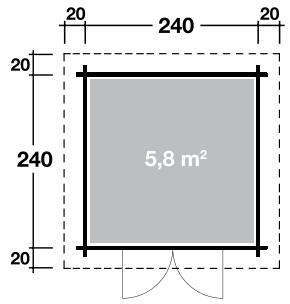

PULTI 28-A

Pulti 28-B

Art.-Nr. 228040

1.599,00 €

270 x 240 cm | 13,3 m³ | 9,6 m² | 5°

ZUBEHÖR:
Dacheindeckung:
- 3 Rollen Dichtungsbahnen — Art.-Nr. 902010 — 216,- €

Dachrinne:
- Kunststoff 201Ax braun — Art.-Nr. 800320 — 139,- €
- Alu bis 400 cm mit 1 Fallrohr — Art.-Nr. 812310 — 229,- €

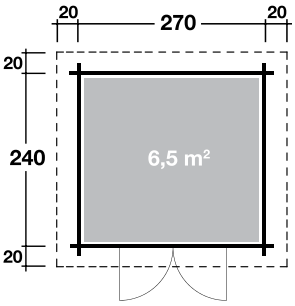

PULTI 28-B

Pulti 28-C

Art.-Nr. 228050

1.799,00 €

300 x 300 cm | 18,5 m³ | 11,6 m² | 4°

ZUBEHÖR:
Dacheindeckung:
- 4 Rollen Dichtungsbahnen — Art.-Nr. 902010 — 288,- €

Dachrinne:
- Kunststoff 201Ax braun — Art.-Nr. 800320 — 139,- €
- Alu bis 400 cm mit 1 Fallrohr — Art.-Nr. 812310 — 229,- €

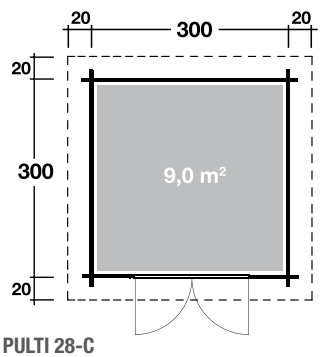

PULTI 28-C

FÜR DIE MODELLE PULTI 28-A, -B UND -C GILT:

Passende Zusatzfenster/-türen ab Seite 138

28 mm | 217 / 194 cm | 18 mm | 1337 x 1867 mm Leimholz-Doppeltür | ✓ | Endkunden-anlieferung 139,- €

Sylt B

Art.-Nr. 220040

999,00 €

218 x 180 cm | 20 mm | 7,5 m³ | 178 cm | 220 cm

7,7 m² | 25° | 18 mm | 1200 x 1717 mm Leimholz-Doppeltür | ✓

Endkunden-anlieferung 139,- €

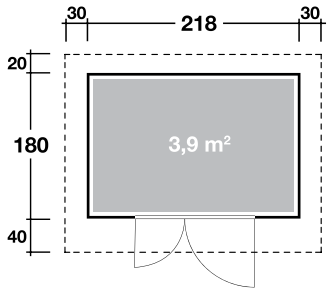

SYLT B

ZUBEHÖR:

Dacheindeckung:
- 3 VE Dachschindeln
  Art.-Nr. siehe Seite 134 — 126,- €

Dachrinne:
- Kunststoff 421Bx anthrazit
  Art.-Nr. 802486 — 209,- €
- Alu bis 300 cm m. 2 Fallrohren
  Art.-Nr. 812200 — 349,- €
- Kupfer bis 250 cm
  Art.-Nr. 800705 — 749,- €

Sonstiges Zubehör:
- Anstrichkosten Sylt B
  Art.-Nr. 900300 — 640,- €

*Dieses Haus wurde vom Kunden mit Koralan Hellgrau und Weiß farblich endbehandelt.
**Dieses Haus wurde vom Kunden mit Koralan Hellgrau und Dunkelgrau farblich endbehandelt.

10 | VARIANTA -A / -B BASIC

Varianta A basic

Art.-Nr. 231500 **1.499,00 €**

250 x 250 cm	28 mm	14,1 m³	240 / 217 cm	9 m²	3°

ZUBEHÖR:
Siehe Tabelle Seite 11

18 mm	1337 x 1867 mm Leimholz-Doppeltür, Milchglas	✓	Endkunden-anlieferung 139,- € mit und ohne Anbau/Zubehör

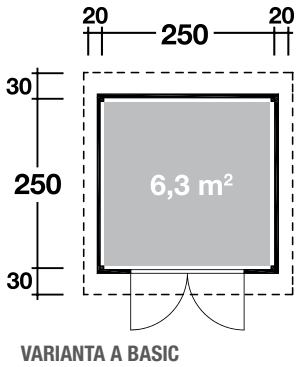

VARIANTA A BASIC

Varianta B basic

Art.-Nr. 231510 **1.899,00 €**

300 x 250 cm	28 mm	17,4 m³	240 / 217 cm	10,5 m²	3°

ZUBEHÖR:
Siehe Tabelle Seite 11

18 mm	1337 x 1867 mm Leimholz-Doppeltür, Milchglas	801 x 298 mm Kipp-Einzelfenster, Milchglas	✓	Endkunden-anlieferung 139,- € mit und ohne Anbau/Zubehör

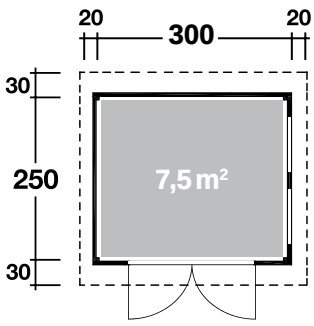

VARIANTA B BASIC

Variante:	Dichtungsbahn Art.-Nr. 902010		Kunststoff-Dachrinne mit 1 Fallrohr Art.-Nr. 800320 (201Ax) Art.-Nr. 800345 (204Ax) Art.-Nr. 800350 (205A)		Alu-Dachrinne mit 1 Fallrohr Art.-Nr. 812300 (300 cm) Art.-Nr. 812310 (400 cm) Art.-Nr. 812330 (600 cm) Art.-Nr. 812340 (800 cm)	
Varianta A basic	3 Rollen	216,- €	201Ax	139,- €	300 cm	209,- €
Varianta A mit Seitendach 150 cm	4 Rollen	288,- €	204Ax	189,- €	600 cm	289,- €
Varianta A mit Seitendach 250 cm	5 Rollen	360,- €	204Ax	189,- €	600 cm	289,- €
Varianta A mit Seitendach 350 cm	6 Rollen	432,- €	205A	199,- €	800 cm	349,- €
Varianta B basic	3 Rollen	216,- €	201Ax	139,- €	400 cm	229,- €
Varianta B mit Seitendach 150 cm	4 Rollen	288,- €	204Ax	189,- €	600 cm	289,- €
Varianta B mit Seitendach 250 cm	5 Rollen	360,- €	204Ax	189,- €	800 cm	349,- €
Varianta B mit Seitendach 350 cm	6 Rollen	432,- €	205A	199,- €	800 cm	349,- €

Abb. Varianta A: Seitendach-Set 250 cm: mit Rückwand und Terrassenfußboden in 250 cm

Seitendach 150 cm* Art.-Nr. 231610 **199,00 €**
Seitendach 250 cm** Art.-Nr. 231620 **279,00 €**
Seitendach 350 cm*** Art.-Nr. 231630 **399,00 €**

150 x 250 cm*
250 x 250 cm**
350 x 250 cm***

28 mm

Bestehend aus Seitendach und 2 Stützpfosten
>> Preis ohne Fußboden! <<

Abb. Varianta A mit Kaminanbau-Wandset 150 cm

Kaminholzanbau-Wandset 150 cm Art.-Nr. 231710 **200,00 €**

28 mm

Bestehend aus Rück- und Seitenwand.

Abb. Varianta B mit geschlossener Rück- und Seitenwand 250 cm

Rückwand 150 cm Art.-Nr. 231810 **180,00 €**
Rückwand 250 cm Art.-Nr. 231820 **280,00 €**
Seitenwand 250 cm Art.-Nr. 231820 **280,00 €**
Rückwand 350 cm Art.-Nr. 231830 **380,00 €**

28 mm

Abb. Varianta B mit Rückwand und Panoramafenster, 250 cm

Seitenwand mit 2 Panoramafenstern 250 cm Art.-Nr. 231760 **499,00 €**

28 mm

Terrassenfußboden in 150 cm / 250 cm / 350 cm

Terrassenfußboden 150 cm Art.-Nr. 231910 **139,00 €**
Terrassenfußboden 250 cm Art.-Nr. 231920 **179,00 €**
Terrassenfußboden 350 cm Art.-Nr. 231930 **259,00 €**

Die imprägnierten Terrassendielen haben eine Stärke von 18 mm

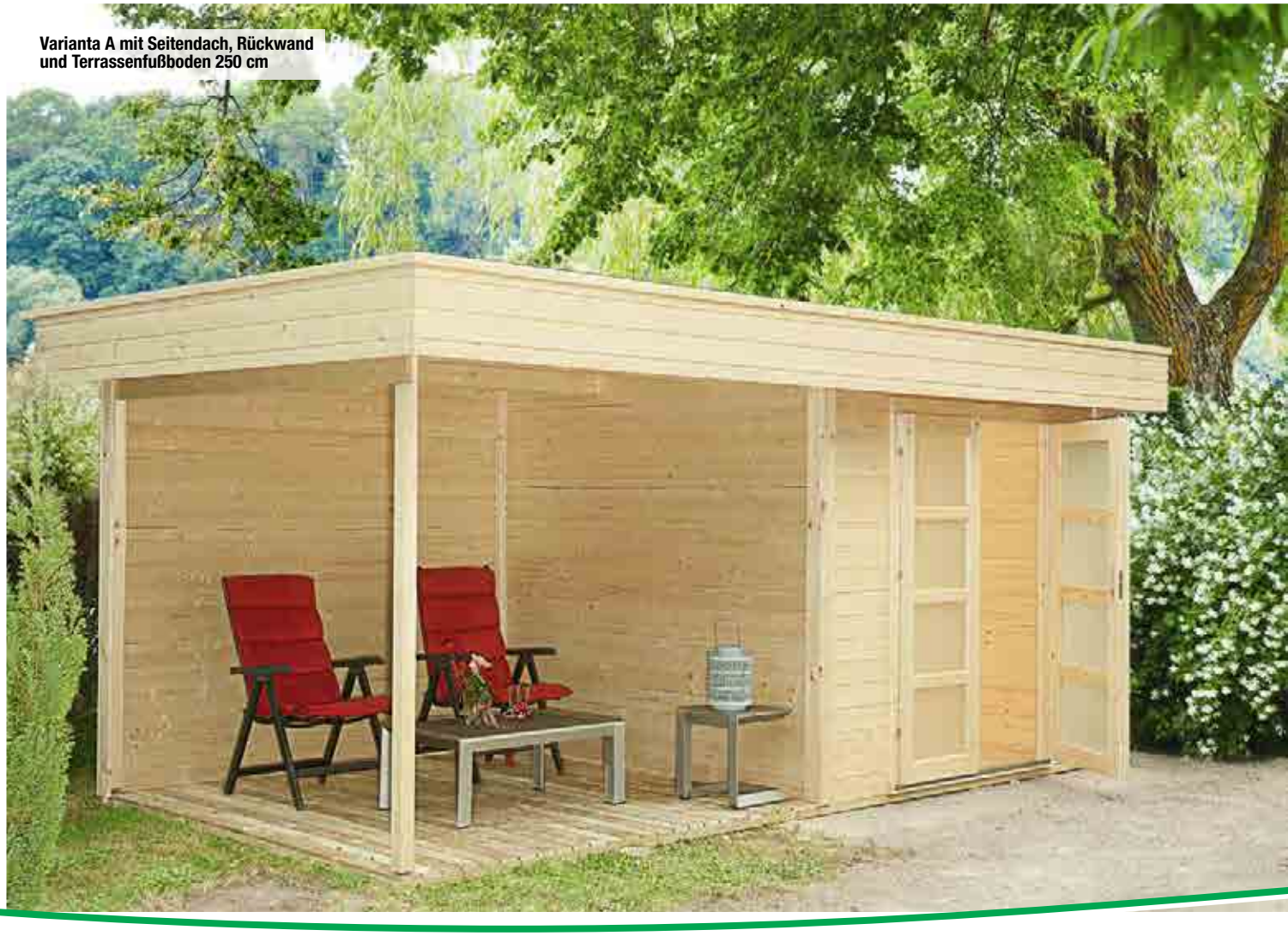

Varianta A mit Seitendach, Rückwand und Terrassenfußboden 250 cm

Varianta A mit Seitendach, Rückwand und Terrassenfußboden 250 cm

Art.-Nr. 231540 **2.079,00 €**

500 x 250 cm | 28 mm | 28,6 m³ | 240 / 217 cm | 16,2 m²

3° | 18 mm | 1337 x 1867 mm Leimholz-Doppeltür, Milchglas | ✓

Setpreis

Varianta A:	1.499,- €
Seitendach 250 cm:	279,- €
Terrassenfußboden 250 cm:	179,- €
Rückwand 250 cm:	280,- €
	~~2.237,- €~~

Sie sparen 158,- €

2.079,-

ZUBEHÖR:
Siehe Tabelle Seite 11

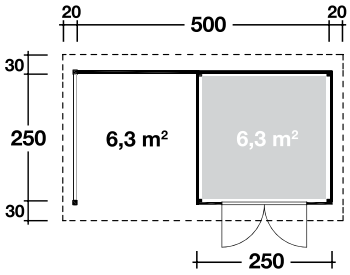

Varianta A mit Seitendach, Rückwand und Terrassenfußboden 250 cm

Varianta A mit Seitendach und Kaminholzanbau-Wandset 150 cm

Art.-Nr. 231530 **1.799,00 €**

400 x 250 cm | 28 mm | 22,8 m³ | 240 / 217 cm | 16,7 m²

gilt für alle Sets auf S. 12+13

3° | 18 mm | 1337 x 1867 mm Leimholz-Doppeltür, Milchglas | ✓ | Endkunden-anlieferung 139,- €

Setpreis

Varianta A:	1.499,- €
Seitendach 150 cm:	199,- €
Kaminholzanbau 150 cm:	200,- €
	~~1.898,- €~~

Sie sparen 99,- €

1.799,-

ZUBEHÖR:
Siehe Tabelle Seite 11

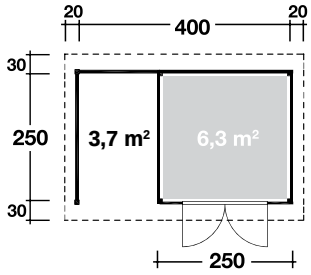

Varianta A mit Seitendach und Kaminholzanbau-Wandset 150 cm

Varianta B mit Seitendach, Rückwand und Terrassenfußboden 250 cm

Art.-Nr. 231550 **2.499,00 €**

550 x 250 cm	28 mm	31,4 m³	240 / 217 cm	18,3 m²
3°	18 mm	1337 x 1867 mm Leimholz-Doppel-tür, Milchglas	801 x 298 mm Kipp-Einzelfenster, Milchglas	✓

Setpreis

Varianta B:	1.899,- €
Seitendach 250 cm:	279,- €
Terrassenfußboden 250 cm:	179,- €
Rückwand 250 cm:	280,- €
	~~2.637,- €~~

Sie sparen 138,- €

2.499,-

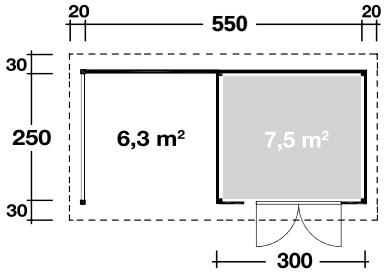

Varianta B mit Seitendach, Rückwand und Terrassen-fußboden 250 cm

ZUBEHÖR:
Siehe Tabelle Seite 11

Nina 28-B

Art.-Nr. 535120

2.149,00 €

280 x 280 cm | 28 mm | 15,8 m³ | 228 / 217 cm | 10,4 m² | 2°

18 mm | 1337 x 1867 mm Leimholz-Doppeltür | 686 x 1245 mm Dreh-/Kipp-Einzelfenster | ✓ | Endkunden-anlieferung 139,- €

ZUBEHÖR:

Dacheindeckung:
- 4 Rollen Dichtungsbahnen Art.-Nr. 902010 — 288,- €

Dachrinne:
- Kunststoff 201Ax braun Art.-Nr. 800320 — 139,- €
- Alu bis 400 cm mit 1 Fallrohr Art.-Nr. 812310 — 229,- €

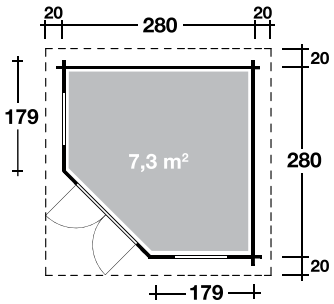

NINA 28-B

Nina 28-B mit Terrasse 300 cm

Art.-Nr. 535220

2.999,00 €

580 x 280 cm | 28 mm | 36,1 m³ | 228 / 217 cm | 21,8 m² | 2°

18 mm | 1337 x 1883 mm Leimholz-Doppeltür | 686 x 1245 mm Dreh-/Kipp-Einzelfenster | ✓ | Endkunden-anlieferung 179,- €

ZUBEHÖR:

Dacheindeckung:
- 6 Rollen Dichtungsbahnen Art.-Nr. 902010 — 432,- €

Dachrinne:
- Kunststoff 204Ax braun Art.-Nr. 800345 — 189,- €
- Alu bis 800 cm mit 1 Fallrohr Art.-Nr. 812340 — 349,- €

Sonstiges Zubehör:
- Sprossenwand Art.-Nr. 599040 — 249,- €

Inklusive imprägnierter Terrassendielen 28 mm (siehe Abb. Seite 15).

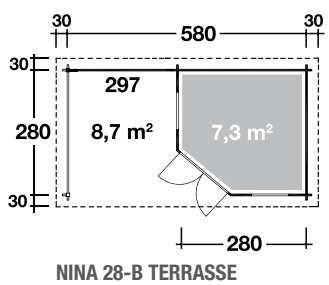

NINA 28-B TERRASSE

*Dieses Haus wurde vom Kunden mit Koralan Hellgrau und Weiß farblich endbehandelt.
**Dieses Haus wurde vom Kunden mit Koralan Schwedenrot und Weiß farblich endbehandelt.

Alle Maja Modelle mit Isolierverglasung als Sonderanfertigung gegen Aufpreis erhältlich.

Maja 40-A

Art.-Nr. 537020 **2.899,00 €**

299 x 299 cm | 40 mm | 19,9 m³ | 228 / 217 cm | 12,3 m² | 2°

18 mm | 1337 x 1883 mm Leimholz-Doppeltür | 686 x 1245 mm Dreh-/Kipp-Einzelfenster | ✓ | Endkundenanlieferung 139,- € mit und ohne Terrasse

ZUBEHÖR
für Maja 40-A ohne Terrasse:

Sonstiges Zubehör:
- Zusatzpaket geschl. Seitenwand Art.-Nr. 537910 199,- €
- Sprossenwand Art.-Nr. 599050 259,- €

Weiteres Zubehör:
- siehe Seite 16

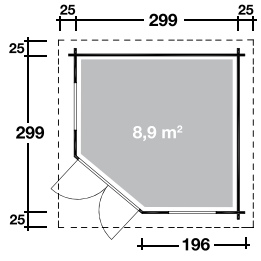

MAJA 40-A

Maja 40-B/1-Raum

Art.-Nr. 537030 **3.699,00 €**

Maja 40-B/2-Raum

Art.-Nr. 537040 **3.999,00 €**

453 x 299 cm | 40 mm | 30 m³ | 228 / 217 cm | 17,1 m² | 2°

18 mm | 1337 x 1883 mm Leimholz-Doppeltür | Maja 40-B/2: 752 x 1867 mm Vollholz-Einzeltür | Maja 40-B/1: 686 x 1245 mm Dreh-/Kipp-Einzelfenster | Maja 40-B/2: 686 x 1245 mm Dreh-/Kipp-Einzelfenster | ✓ | Endkundenanlieferung 179,- € mit und ohne Terrasse

ZUBEHÖR
für Maja 40-B/1 und 40-B/2-Raum:

Sonstiges Zubehör:
- Zusatzpaket geschl. Seitenwand Art.-Nr. 537910 199,- €
- Sprossenwand Art.-Nr. 599050 259,- € (siehe Abb. Seite 14)

Weiteres Zubehör:
- siehe Seite 16

Inklusive imprägnierter Terrassendielen 28 mm.

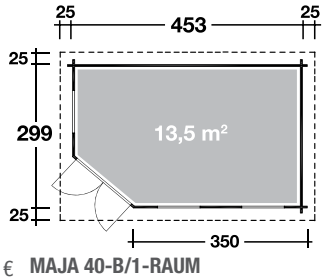

MAJA 40-B/1-RAUM

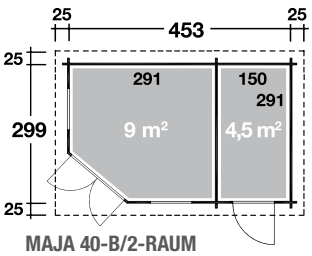

MAJA 40-B/2-RAUM

***Dieses Haus wurde vom Kunden mit Koranol Imprägnierlasur Pinie/Kiefer und Weß farblich endbehandelt.

Terrasse 250 cm für Maja 40-A, 40-B/1-Raum und B/2-Raum	Art.-Nr. 537900	**1.149,00 €**
Terrasse 350 cm für Maja 40-A, 40-B/1-Raum und B/2-Raum	Art.-Nr. 537930	**1.399,00 €**

Maja 40-A / 40-B/1-Raum / 40-B/2-Raum						
	Dichtungsbahn Art.-Nr. 902010		**Kunststoff-Dachrinne mit 1 Fallrohr** Art.-Nr. 800320 (201Ax) Art.-Nr. 800345 (204Ax) Art.-Nr. 800350 (205A)		**Alu-Dachrinne mit 1 Fallrohr** Art.-Nr. 812330 (600 cm) Art.-Nr. 812340 (800 cm) Art.-Nr. 812350 (900 cm)	
Maja 40-A	4 Rollen	288,- €	201Ax	139,- €	400 cm	229,- €
Maja 40-A **mit Terrasse 250 cm**	6 Rollen	432,- €	204Ax	189,- €	600 cm	289,- €
Maja 40-A **mit Terrasse 350 cm**	7 Rollen	504,- €	205Ax	199,- €	800 cm	349,- €
Maja 40-B/1 und 40-B/2	5 Rollen	360,- €	204Ax	189,- €	600 cm	289,- €
Maja 40-B/1 und 40-B/2 **mit Terrasse 250 cm**	7 Rollen	504,- €	205A	199,- €	800 cm	349,- €
Maja 40-B/1 und 40-B/2 **mit Terrasse 350 cm**	8 Rollen	576,- €	nicht erhältlich		900 cm	489,- €

Terrassenanbau-Set besteht aus Seitendach, geschl. Rückwand, seitlicher Brüstung und imprägnierten Terrassendielen.

*Dieses Haus wurde vom Kunden mit Koranol Imprägnierlasur Pinie/Kiefer und Weiß farblich endbehandelt.

Auf Wunsch lassen sich bei den Maja 40 Häusern zusätzliche Fensterelemente in die Terrassenwände einbauen.

Maja 40-B/2*** mit Terrasse

NEU
IM SORTIMENT

Terrasse 250 cm oder 350 cm

Maja 40-A mit Terrasse und geschl. Seitenwand

Inneneinrichtungsbeispiel

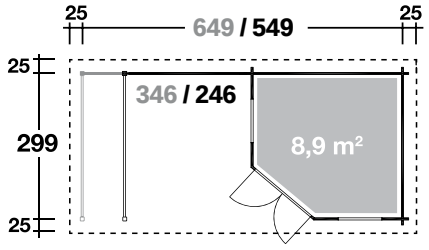

MAJA 40-A MIT TERRASSE 350/250

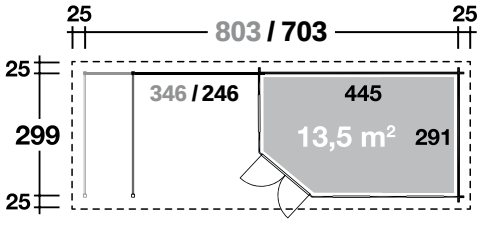

MAJA 40-B/1-RAUM MIT TERRASSE 350/250

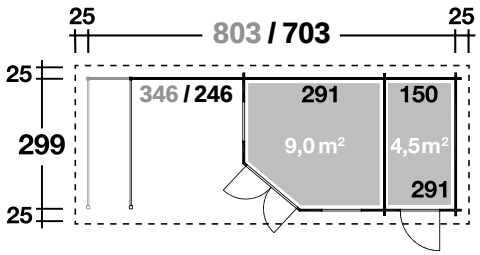

MAJA 40-B/2-RAUM MIT TERRASSE 350/250

***Dieses Haus wurde vom Kunden mit Koralan Hellgrau und Weiß farblich endbehandelt.

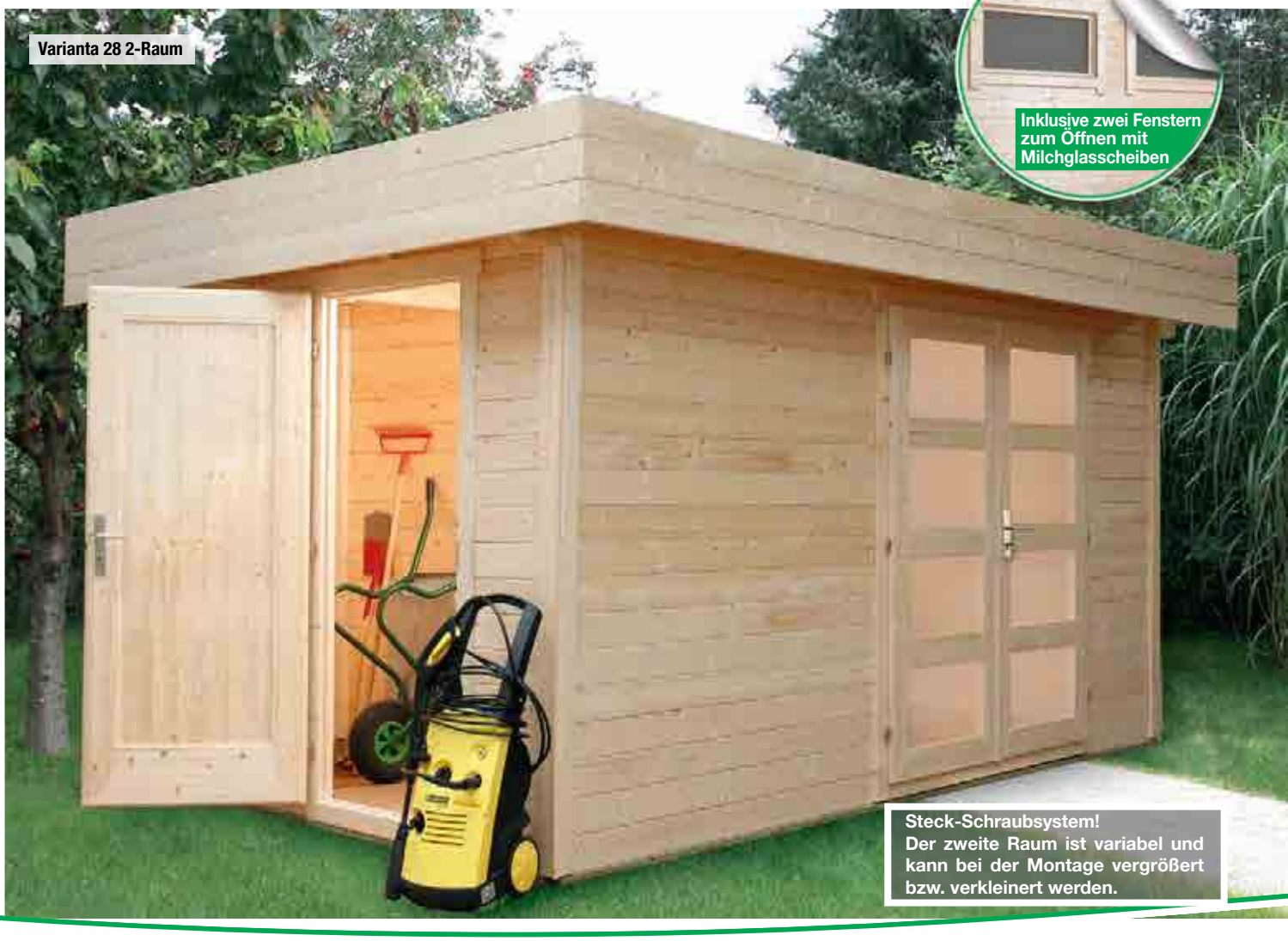

Varianta 28 2-Raum

Art.-Nr. 231040

2.299,00 €

400 x 250 cm	28 mm	21,1 m³	222 / 200 cm	13,8 m²	5°
18 mm	1488 x 1818 mm Leimholz-Doppeltür, Milchglas	735 x 1818 mm	850 x 440 mm Kipp-Einzelfenster, Milchglas	✓	Endkunden-anlieferung 179,- €

ZUBEHÖR:

Dacheindeckung:
- 4 Rollen Dichtungsbahnen Art.-Nr. 902010 — 288,- €

Dachrinne:
- Kunststoff 203A braun Art.-Nr. 800330 — 169,- €
- Alu bis 600 cm mit 1 Fallrohr Art.-Nr. 812330 — 289,- €

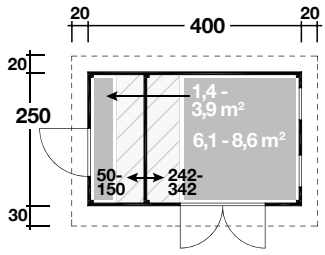

VARIANTA 28 2-RAUM

Varianta 40 2-Raum

Art.-Nr. 231160

2.799,00 €

400 x 250 cm	40 mm	21,1 m³	222 / 200 cm	13,8 m²	5°
18 mm	1488 x 1818 mm Leimholz-Doppeltür, Milchglas	735 x 1818 mm Vollholz-Einzeltür	850 x 440 mm Kipp-Einzelfenster, Milchglas	✓	Endkunden-anlieferung 179,- €

ZUBEHÖR:

Dacheindeckung:
- 4 Rollen Dichtungsbahnen Art.-Nr. 902010 — 288,- €

Dachrinne:
- Kunststoff 203A braun Art.-Nr. 800330 — 169,- €
- Alu bis 600 cm mit 1 Fallrohr Art.-Nr. 812330 — 289,- €

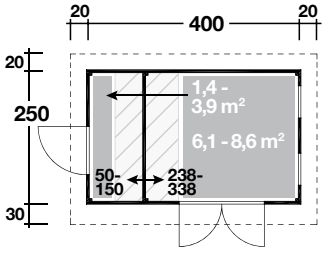

VARIANTA 40 2-RAUM

Bornholm 40-A

Art.-Nr. 540100

1.999,00 €

270 x 220 cm | 40 mm | 13,0 m³ | 205 cm | 268 cm | 10,8 m²

19° / 12° | 18 mm | 1337 x 1867 mm Leimholz-Doppeltür | 200 x 1000 mm Einzelfenster feststehend | Endkunden-anlieferung 139,- €

ZUBEHÖR:

Dacheindeckung:

- 1 Rolle Dachpappe zu 15 m
  Art.-Nr. 701500 — 29,- €
- 5 VE Dachschindeln
  Art.-Nr. siehe Seite 134 — 210,- €

Dachrinne:

- Kunststoff 421Bx anthrazit
  Art.-Nr. 802486 — 209,- €
- Alu bis 300 cm m. 2 Fallrohren
  Art.-Nr. 812200 — 349,- €
- Kupfer
  Art.-Nr. 800710 — 829,- €

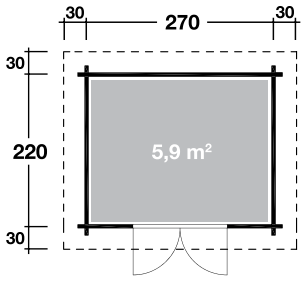

BORNHOLM 40-A

Bornholm 40-B

Art.-Nr. 540110

2.599,00 €

300 x 300 cm | 40 mm | 20,8 m³ | 217 cm | 279 cm | 14,9 m²

17° / 10° | 18 mm | 1337 x 1867 mm Leimholz-Doppeltür | 200 x 1000 mm Einzelfenster feststehend | Endkunden-anlieferung 139,- €

ZUBEHÖR:

Dacheindeckung:

- 1 Rolle Dachpappe zu 6 m und 1 Rolle Dachpappe zu 15 m
  Art.-Nr. 700600/701500 — 41,- €
- 6 VE Dachschindeln
  Art.-Nr. siehe Seite 134 — 252,- €

Dachrinne:

- Kunststoff 420B, mit KS-Ergänzungsset K1B, anthrazit
  Art.-Nr. 802416 — 258,- €
- Alu bis 400 cm m. 2 Fallrohren
  Art.-Nr. 812210 — 379,- €
- Kupfer
  Art.-Nr. 800725 — 899,- €

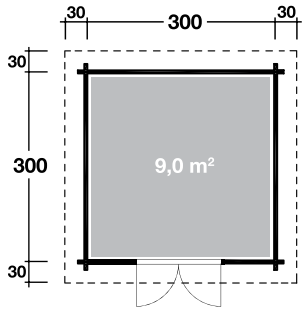

BORNHOLM 40-B

*Dieses Haus wurde vom Kunden mit Koralan MSL Silbergrau, Koralan Dunkelblau und Weiß farblich endbehandelt.

Helgoland 28-A
Art.-Nr. 528255 **1.999,00 €**

Helgoland 40-A isolierverglast
Art.-Nr. 540255 **2.799,00 €**

410 x 240 cm	28 / 40 mm	21,6 / 21,3 m³	211 cm	245 cm	14,7 m²
			28-A	40-A	
11° / 17°	18 mm	1337 x 1867 mm Leimholz-Doppeltür	525 x 1824 mm Einzelfenster feststehend	**525 x 1824 mm** Dreh-/Kipp-Einzelfenster	Endkunden-anlieferung 179,- €

ZUBEHÖR:

Dacheindeckung:

▸ 1 Rolle Dachpappe zu 10 m und 1 Rolle Dachpappe zu 15 m	Art.-Nr. 701000/ Art.-Nr. 701500	47,- €
▸ 6 VE Dachschindeln	Art.-Nr. s. S. 134	252,- €

Zusatzfenster Helgoland 40 ISO:

▸ Einzelfenster zum Öffnen	Art.-Nr. 776020	299,- €

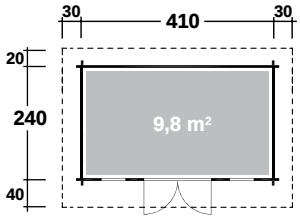

HELGOLAND 28-A/40-A

Helgoland 40-B isolierverglast
Art.-Nr. 540295 **2.999,00 €**

410 x 300 cm	40 mm	26,8 m³	211 cm	245 cm
17,4 m²	9° / 13°	18 mm	1337 x 1867 mm Leimholz-Doppeltür	525 x 1824 mm Dreh-/Kipp-Einzelfenster	Endkunden-anlieferung 179,- €

ZUBEHÖR:

Dacheindeckung:

▸ 1 Rolle Dachpappe zu 10 m und 1 Rolle Dachpappe zu 15 m	Art.-Nr. 701000/ Art.-Nr. 701500	47,- €
▸ 7 VE Dachschindeln	Art.-Nr. s. S. 134	294,- €

Dachrinne Helgoland 28-A / 40-A / 40-B, isolierverglast:

▸ Kunststoff 322B mit KS-Ergänzungsset K4B, anthrazit	Art.-Nr. 802326/ Art.-Nr. 802846	368,- €
▸ Alu bis 500 cm mit 2 Fallrohren	Art.-Nr. 812220	429,- €
▸ Kupfer bis 500 cm	Art.-Nr. 800745	999,- €

Zusatzfenster Helgoland 40 ISO:

▸ Einzelfenster zum Öffnen	Art.-Nr. 776020	299,- €

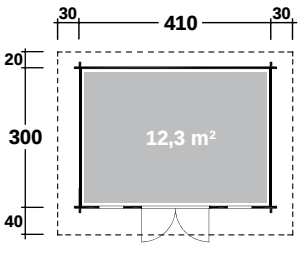

HELGOLAND 40-B

*Dieses Haus wurde vom Kunden individuell farblich endbehandelt.

Amrum 28

Art.-Nr. 528260

2.199,00 €

410 x 240 cm | 28 mm | 21,6 m³ | 211 cm | 245 cm | 14,7 m² | 11° / 17° | 18 mm

1337 x 1867 mm Leimholz-Doppeltür | 752 x 1867 mm Vollholz-Einzeltür | Endkunden-anlieferung 179,- €

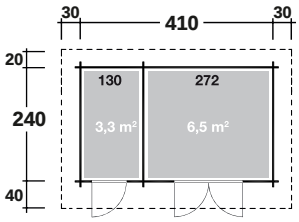

AMRUM 28

ZUBEHÖR:

Dacheindeckung:

- 2 Rollen Dachpappe zu 10 m
  Art.-Nr. 701000 — 36,- €
- 6 VE Dachschindeln
  Art.-Nr. siehe Seite 134 — 252,- €

Dachrinne:

- Kunststoff 322B mit KS-Ergänzungsset K4B, anthrazit
  Art.-Nr. 802326 mit 802846 — 368,- €
- Alu bis 500 cm mit 2 Fallrohren
  Art.-Nr. 812220 — 429,- €
- Kupfer bis 500 cm
  Art.-Nr. 800745 — 999,- €

*Dieses Haus wurde vom Kunden mit Koranol Imprägnierlasur Pinie/Kiefer farblich endbehandelt.

Langeoog 40 isolierverglast

Art.-Nr. 534425

3.799,00 €

400 x 310 cm | 40 mm | 29,4 m³ | 217 cm | 314 cm | 18,9 m² | 25° / 15° | 18 mm

1337 x 1867 mm Leimholz-Doppeltür | 401 x 1662 mm Dreh-/Kippfenster zum Öffnen | 800 x 310 mm Einzelfenster feststehend | Endkunden-anlieferung 179,- €

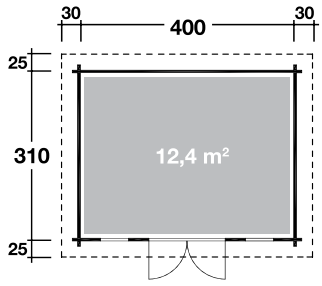

LANGEOOG 40

ZUBEHÖR:

Dacheindeckung:
- 3 Rollen Dachpappe zu 10 m
  Art.-Nr. 701000 — 54,- €
- 9 VE Dachschindeln
  Art.-Nr. siehe Seite 134 — 378,- €

Dachrinne:
- Kunststoff 421Bx mit KS-Ergänzungsset K1B, anthrazit
  Art.-Nr. 802486 mit 802856 — 288,- €
- Alu bis 500 cm mit 2 Fallrohren
  Art.-Nr. 812220 — 429,- €

Sonstiges Zubehör:
- Einzelfenster Langeoog 40 ISO zum Öffnen
  Art.-Nr. 776020 — 299,- €

*Dieses Haus wurde vom Kunden mit Koralan Schwedenrot und Weiß farblich endbehandelt.

Langeoog 58-B isolierverglast Art.-Nr. 534550 **5.799,00 €**

Langeoog 58-C* isolierverglast Art.-Nr. 534570 **6.889,00 €**

440 x 320 cm *480 x 390 cm	58 mm	33,5 m³ *46,5 m³	230 cm	324 cm	25,2 m² *27,2 m²
24° / 12° *19° / 12°	Dach 18 mm Fußb. 28 mm	1337 x 1867 mm Leimholz-Doppeltür	486 x 1676 mm Einhand-/Dreh-/Kipp-Einzelfenster, zum Öffnen	810 x 450 mm Einzelfenster feststehend	Endkunden-anlieferung 179,- €

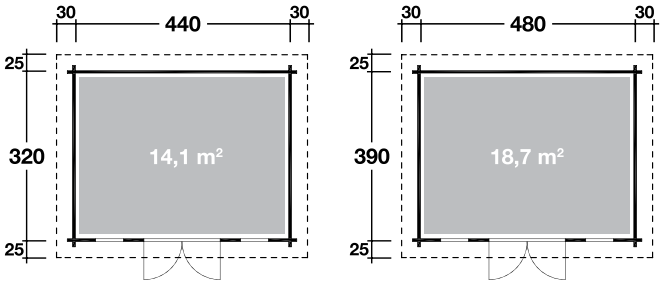

LANGEOOG 58-B LANGEOOG 58-C

Türbeschlag aus Edelstahl

Isolierverglasung

Tür- und Fensterdichtung

ZUBEHÖR FÜR LANGEOOG 58-B:

Dacheindeckung:

▸ 3 Rollen Dachpappe zu 10 m	Art.-Nr. 701000	54,- €
▸ 9 VE Dachschindeln	Art.-Nr. siehe S. 134	378,- €

Dachrinne:

▸ Kunststoff 322B mit KS-Ergänzungsset K4B, anthrazit	Art.-Nr. 802326 mit 802846	368,- €
▸ Alu bis 500 cm mit 2 Fallrohren	Art.-Nr. 812220	429,- €

FÜR LANGEOOG 58-C:

Dacheindeckung:

▸ 7 Rollen Dachpappe zu 6 m	Art.-Nr. 700600	84,- €
▸ 11 VE Dachschindeln	Art.-Nr. siehe S. 134	462,- €

Dachrinne:

▸ KS 322B mit KS-Ergänzungss. K4B, anthrazit	Art.-Nr. 802326 mit 802846	368,- €
▸ Alu bis 600 cm mit 2 Fallrohren	Art.-Nr. 812230	459,- €

Sonstiges Zubehör:

▸ Einzelfenster Langeoog 58 ISO zum Öffnen	Art.-Nr. 776810	489,- €

**Dieses Haus wurde vom Kunden mit Koranol Imprägnierlasur Pinie/Kiefer und Weiß farblich endbehandelt und mit einem seitlichem Fenster als Zubehör ausgestattet.

Cordoba 44-A Klassik isolierverglast
Art.-Nr. 845160 — **3.999,00 €**

Cordoba 44-A Modern isolierverglast
Art.-Nr. 845110 — **4.149,00 €**

450 x 330 cm	44 mm	34 m³	250 / 230 cm	19,7 m²	2°
18 mm	1337 x 1867 mm Leimholz-Doppeltür	1034 x 969 mm (Klassik) 1034 x 1619 mm (Modern) Dreh-/Kipp-Doppelfenster	✓	216 x 120 cm	Cordoba 44-A/B: Endkunden-anlieferung 179,- €

ZUBEHÖR:

Dacheindeckung:
- 6 Rollen Dichtungsbahnen Art.-Nr. 902010 — 432,- €

Dachrinne:
- Kunststoff 204Ax braun Art.-Nr. 800345 — 189,- €
- Alu bis 600 cm mit 1 Fallrohr Art.-Nr. 812330 — 289,- €

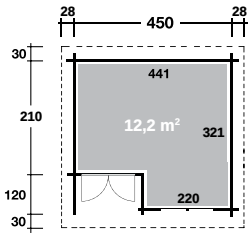

CORDOBA 44-A KLASSIK/MODERN

Cordoba 44-B Klassik isolierverglast
Art.-Nr. 845170 — **4.849,00 €**

Cordoba 44-B Modern isolierverglast
Art.-Nr. 845120 — **4.999,00 €**

540 x 390 cm	44 mm	48,5 m³ Klassik	250 / 230 cm Modern	26,8 m²	2°
18 mm	1337 x 1867 mm Leimholz-Doppeltür	1350 x 969 mm Dreh-/Kipp-Doppelfenster	634 x 1619 mm Dreh-/Kipp-Einzelfenster	✓	261 x 124 cm

ZUBEHÖR:

Dacheindeckung:
- 7 Rollen Dichtungsbahnen Art.-Nr. 902010 — 504,- €

Dachrinne:
- Kunststoff 204Ax braun Art.-Nr. 800345 — 189,- €
- Alu bis 600 cm mit 1 Fallrohr Art.-Nr. 812330 — 289,- €

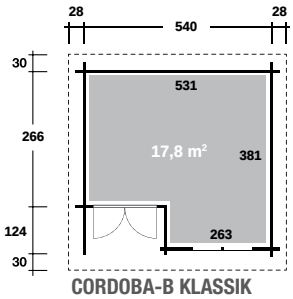

CORDOBA-B KLASSIK

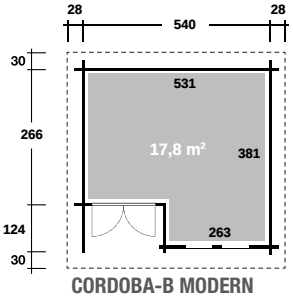

CORDOBA-B MODERN

*Dieses Haus wurde vom Kunden mit Hellgrau und Weiß farblich endbehandelt.

Malaga 44-A Klassik isolierverglast

Art.-Nr. 845060 **3.999,00 €**

Malaga 44-A Modern isolierverglast

Art.-Nr. 845010 **4.149,00 €**

450 x 330 cm	44 mm	216 x 120 cm	35,4 m³	230 cm	270 cm
					Malaga 44-A/B

20,4 m²	14°	18 mm	1337 x 1867 mm Leimholz-Doppeltür	1034 x 969 mm (Klassik) 1034 x 1619 mm (Modern) Dreh-/Kipp-Doppelfenster	Endkunden-anlieferung 179,- €

ZUBEHÖR:

Dacheindeckung:
- 6 Rollen Dachpappe zu 6 m Art.-Nr. 700600 72,- €
- 9 VE Dachschindeln Art.-Nr. siehe S. 134 378,- €

Dachrinne:
- Kunststoff 322B mit KS-Ergänzungsset K4B, anthrazit Art.-Nr. 802326/802846 368,- €
- Alu bis 600 cm mit 2 Fallrohren Art.-Nr. 812230 459,- €
- Kupfer bis 550 cm Art.-Nr. 800755 1.079,- €

Malaga 44-B Klassik isolierverglast

Art.-Nr. 845070 **4.849,00 €**

Malaga 44-B Modern isolierverglast

Art.-Nr. 845020 **4.999,00 €**

560 x 410 cm	44 mm	261 x 124 cm	52,6 m³	230 cm Klassik	290 cm Modern

28,2 m²	18°	18 mm	1337 x 1867 mm Leimholz-Doppeltür	1350 x 969 mm Dreh-/Kipp-Doppelfenster	634 x 1619 mm Dreh-/Kipp-Einzelfenster

ZUBEHÖR:

Dacheindeckung:
- 6 Rollen Dachpappe zu 6 m Art.-Nr. 700600 72,- €
- 11 VE Dachschindeln Art.-Nr. siehe S. 134 462,- €

Dachrinne:
- Kunststoff 322B mit KS-Ergänzungsset K4B, anthrazit Art.-Nr. 802326/802846 368,- €
- Alu bis 600 cm mit 2 Fallrohren Art.-Nr. 812230 459,- €
- Kupfer bis 600 cm Art.-Nr. 800765 1.129,- €

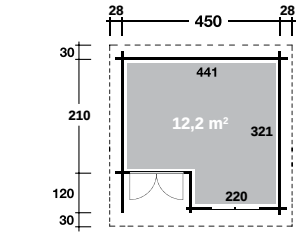

MALAGA 44-A KLASSIK/MODERN

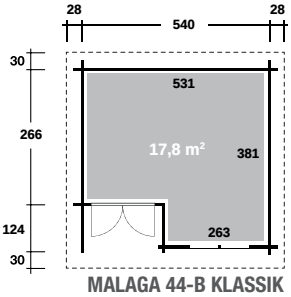

MALAGA 44-B KLASSIK

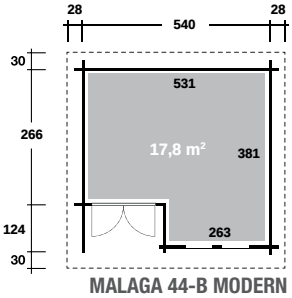

MALAGA 44-B MODERN

26 | SOPHIE 44 ST SCHIEBETÜR

Sophie 44-A ST isolierverglast

Art.-Nr. 240350

3.399,00 €

360 x 300 cm | 44 mm | 22,4 m³ | 230 / 209 cm | 17,9 m² | 3°

18 mm | 1350 x 1844 mm *Leimholz-Schiebetür* | 525 x 1912 mm *Einzelfenster feststehend* | 686 x 1004 mm Dreh-/Kipp-Einzelfenster | ✓ | Endkunden-anlieferung 179,- €

ZUBEHÖR:

Dacheindeckung:
- 5 Rollen Dichtungsbahnen Art.-Nr. 902010 — 360,- €

Dachrinne:
- Kunststoff 203A braun Art.-Nr. 800330 — 169,- €
- Alu bis 600 cm mit 1 Fallrohr Art.-Nr. 812330 — 289,- €

Sonstiges Zubehör:
- Blumenkasten Art.-Nr. siehe Seite 137 — ab 45,- €

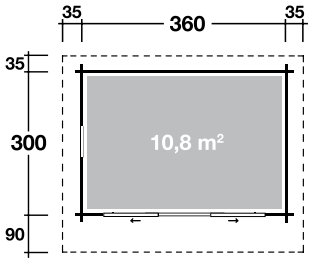

SOPHIE 44-A ST

Sophie 44-B ST isolierverglast

Art.-Nr. 240360

3.899,00 €

360 x 360 cm | 44 mm | 27,1 m³ | 230 / 209 cm | 20,5 m² | 3°

18 mm | 1350 x 1844 mm *Leimholz-Schiebetür | 525 x 1912 mm *Einzelfenster feststehend | 686 x 1004 mm Dreh-/Kipp-Einzelfenster | ✓ | Endkunden-anlieferung 179,- €

ZUBEHÖR:

Dacheindeckung:
- 5 Rollen Dichtungsbahnen Art.-Nr. 902010 — 360,- €

Dachrinne:
- Kunststoff 203A braun Art.-Nr. 800330 — 169,- €
- Alu bis 600 cm mit 1 Fallrohr Art.-Nr. 812330 — 289,- €

Sonstiges Zubehör:
- Blumenkasten Art.-Nr. siehe Seite 137 — ab 45,- €

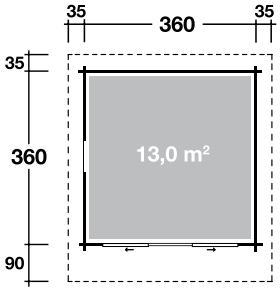

SOPHIE 44-B ST

*Tür-/Fensterelement besteht aus Doppeltür und 2 bodentiefen Fenstern
**Dieses Haus wurde vom Kunden mit Koralan Brilliantgelb und Weiß farblich endbehandelt.

Julia 28-A

Art.-Nr. 535010

1.599,00 €

240 x 240 cm | 28 mm | 13,4 m³ | 222 cm | 285 cm | 9,0 m²

24° | 18 mm | 752 x 1867 mm Leimholz-Einzeltür | 686 x 1017 mm Dreh-/Kipp-Einzelfenster | Endkunden-anlieferung 139,- €

ZUBEHÖR:

Dacheindeckung:
- Dachhaube 4-eckig
  Art.-Nr. 780000 — 79,- €
- 5 VE Dachschindeln
  Rechteck, Biberschwanz
  Art.-Nr. siehe Seite 134 — 210,- €

Dachrinne:
- Kunststoff 441B anthrazit
  Art.-Nr. 802556 — 319,- €
- Kupfer Julia A
  Art.-Nr. 800572 — 1.079,- €

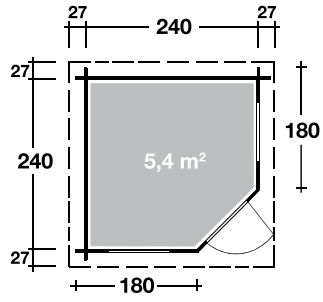

JULIA 28-A

Julia 28-B

Art.-Nr. 535020

1.999,00 €

280 x 280 cm | 28 mm | 17,9 m³ | 222 cm | 291 cm | 11,8 m²

23° | 18 mm | 1337 x 1867 mm Leimholz-Doppeltür | 686 x 1245 mm Dreh-/Kipp-Einzelfenster | Endkunden-anlieferung 139,- €

ZUBEHÖR:

Dacheindeckung:
- Dachhaube 4-eckig
  Art.-Nr. 780000 — 79,- €
- 6 VE Dachschindeln
  Rechteck, Biberschwanz
  Art.-Nr. siehe Seite 134 — 252,- €

Dachrinne:
- Kunststoff 441B, mit KS-Ergänzungsset K1B, anthrazit
  Art.-Nr. 802556 mit 802856 — 398,- €
- Kupfer Julia B
  Art.-Nr. 800577 — 1.139,- €

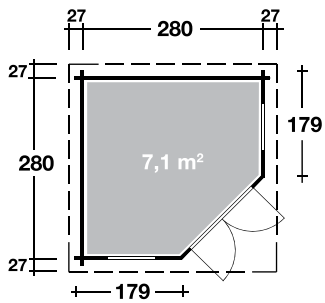

JULIA 28-B

*Dieses Haus wurde vom Kunden mit Koralan Dunkelgrau und Hellgrau farblich endbehandelt.

Sonja 40*

NEU
IM SETPREIS

inkl. Dachschindeln (Rechteck) & Dachhaube (4-eckig schwarz)

Sonja 40

Art.-Nr. 536000

2.899,00 €

Setpreis: Schw. DS / Rote DS / Grüne DS
Art.-Nr. 536010 / 536011 / 536012 ~~3.272,- €~~ → **2.999,-**

Sie sparen 273,- €

299 x 299 cm	40 mm	19,8 m³	217 cm	282 cm
13,1 m²	21°	18 mm	1337 x 1883 mm Leimholz-Doppeltür	686 x 1245 mm Dreh-/Kipp-Einzelfenster
				Endkunden-anlieferung 139,- €

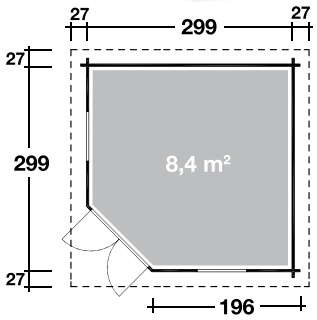

SONJA 40-A

ZUBEHÖR:

Dacheindeckung:		
▸ Dachhaube 4-eckig	Art.-Nr. 780000	79,- €
▸ 7 VE Dachschindeln Rechteck	Art.-Nr. s. S. 134	294,- €
Dachrinne:		
▸ Kunststoff 441B mit KS-Ergänzungsset K1B, anthrazit	Art.-Nr. 802556 Art.-Nr. 802856	398,- €
▸ Kupfer Sonja	Art.-Nr. 800582	1.179,- €

BEISPIELRECHNUNG SEITEN 28-33:
Setpreis

▸ Sonja 40:	2.899,- €
▸ Dachschindeln (Rechteck):	294,- €
▸ Dachhaube (Schwarz):	79,- €
	~~3.272,- €~~

Sie sparen 273,- €

2.999,-

*Dieses Haus wurde vom Kunden mit Eisengrau und Weiß farblich endbehandelt.

Anna 40-A/2-Raum*

NEU IM SETPREIS

inkl. Dachschindeln (Rechteck)

Anna 40-A/2-Raum

Art.-Nr. 536050 **3.999,00 €**

Setpreis: Schw. DS / Rote DS / Grüne DS
Art.-Nr. 536070 / 536071 / 536072 ~~4.419,- €~~ → **4.099,-**

Sie sparen 320,- €

1x 1337 x 1867 mm Leimholz-Doppeltür

1x 752 x 1867 mm Vollholz-Einzeltür

2x 686 x 1245 mm Dreh-/Kipp-Einzelfenster

Anna 40-A/1-Raum

Art.-Nr. 536060 **3.499,00 €**

Setpreis: Art.-Nr. 536080 (schw. DS) ~~3.919,- €~~
Art.-Nr. 536081 (rote DS)
Art.-Nr. 536082 (grüne DS)

Sie sparen 320,- €

3.599,-

1x 1337 x 1867 mm Leimholz-Doppeltür

3x 686 x 1245 mm Dreh-/Kipp-Einzelfenster

ZUBEHÖR
für die Modelle Anna 40-A/1-Raum und Anna 40-A/2-Raum:

Dacheindeckung:
- 10 VE Dachschindeln Rechteck
  Art.-Nr. siehe Seite 134 420,- €

Dachrinne:
- Kunststoff 441B, mit 2 KS-Ergänzungssets K1B, anthrazit
  Art.-Nr. 802556 mit 802856 477,- €
- Kupfer Anna
  Art.-Nr. 808821 1.279,- €

Inklusive Dachhaube schwarz

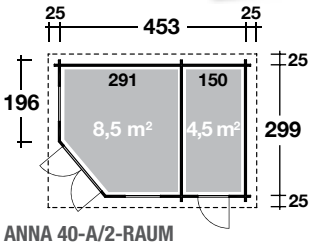

ANNA 40-A/2-RAUM

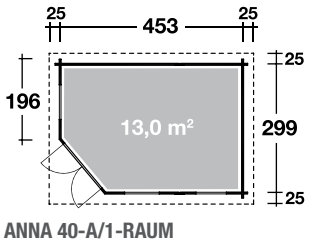

ANNA 40-A/1-RAUM

FÜR DIE MODELLE ANNA 40-A/2-RAUM UND ANNA 40-A/1-RAUM GILT:

453 x 299 cm

40 mm

33,2 m³

216 cm

284 cm

25,5 m²

15°

18 mm

Endkunden-anlieferung 179,- €

*Dieses Haus wurde vom Kunden mit Koranol Hellgrau und Weiß farblich endbehandelt.

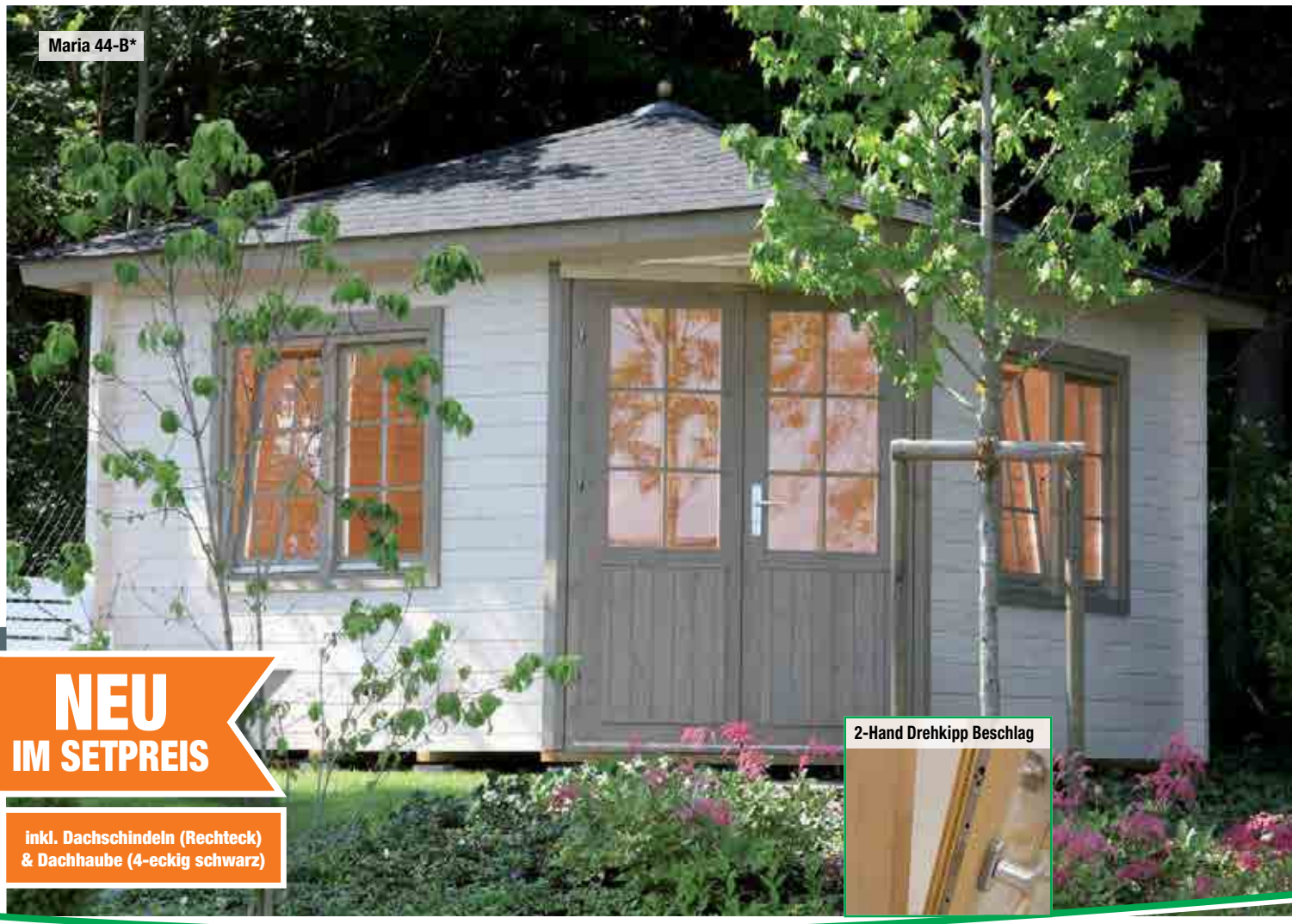

Maria 44-A isolierverglast

Art.-Nr. 544110 **3.199,00 €**

Setpreis: Schw. DS / Rote DS / Grüne DS Art.-Nr. 544160 / 544161 / 544162 ~~3.572,- €~~ → **3.299,-** Sie sparen 273,- €

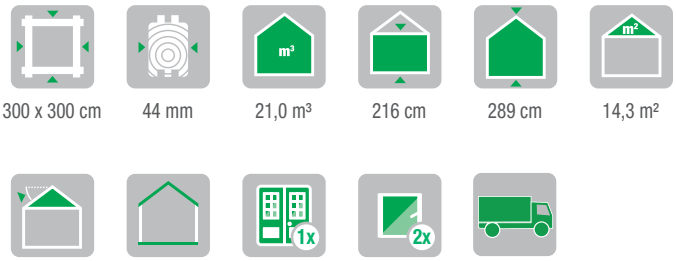

ZUBEHÖR:

Dacheindeckung:
- Dachhaube 4-eckig
  Art.-Nr. 780000 79,- €
- 7 VE Dachschindeln Rechteck
  Art.-Nr. siehe Seite 134 294,- €

Dachrinne:
- Kunststoff 441B mit KS-Ergänzungsset K1B, anthrazit
  Art.-Nr. 802556 mit 802856 398,- €
- Kupfer Maria A
  Art.-Nr. 800582 1.179,- €

Sonstiges Zubehör:
- Blumenkasten
  Art.-Nr. siehe Seite 137 ab 45,- €

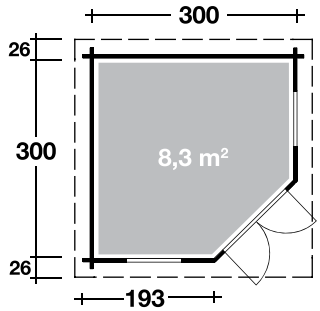

MARIA 44-A

Maria 44-B isolierverglast

Art.-Nr. 544120 **3.699,00 €**

Setpreis: Schw. DS / Rote DS / Grüne DS Art.-Nr. 544170 / 544171 / 544172 ~~4.156,- €~~ → **3.799,-** Sie sparen 357,- €

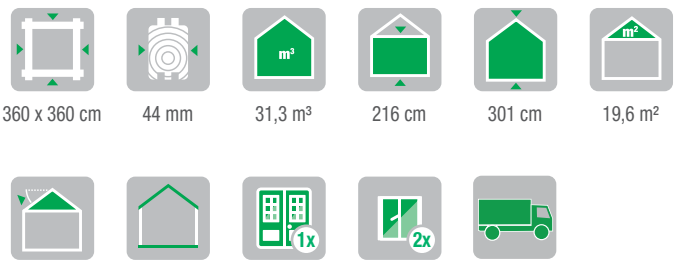

*Dieses Haus wurde vom Kunden mit Koranol Opal Weiß und Silbergrau farblich endbehandelt.

ZUBEHÖR:

Dacheindeckung:
- Dachhaube 4-eckig
  Art.-Nr. 780000 79,- €
- 9 VE Dachschindeln Rechteck
  Art.-Nr. siehe Seite 134 378,- €

Dachrinne:
- Kunststoff 441B mit 2 KS-Ergänzungssets K1B, anthrazit
  Art.-Nr. 802556 mit 802856 477,- €
- Kupfer Maria B
  Art.-Nr. 800587 1.279,- €

Sonstiges Zubehör:
- Blumenkasten
  Art.-Nr. siehe Seite 137 ab 45,- €

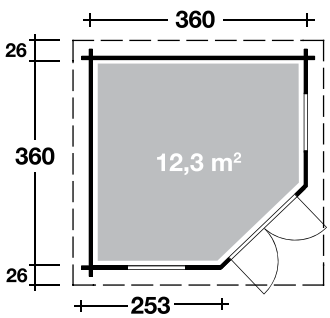

MARIA 44-B

Einhand-/Dreh-/Kippfenster - Türen und Fenster in Top-Qualität!

NEU IM SETPREIS

inkl. Dachschindeln (Rechteck) & Dachhaube (4-eckig schwarz)

Maria 58-A isolierverglast

Art.-Nr. 558310 **4.999,00 €**

Setpreis: Schw. DS / Rote DS / Grüne DS Art.-Nr. 558360 / 558361 / 558362 ~~5.372,- €~~ → **5.099,-** Sie sparen 273,- €

300 x 300 cm	58 mm	21,8 m³	230 cm	302 cm	14,4 m²
22°	Dach 18 mm **Fußb. 28 mm**	1452 x 2008 mm Leimholz-Doppeltür	786 x 1041 mm Einhand-/Dreh-/Kipp-Einzelfenster	Endkunden-anlieferung 139,- €	

ZUBEHÖR:

Dacheindeckung:
- Dachhaube 4-eckig Art.-Nr. 780000 79,- €
- 7 VE Dachschindeln Rechteck Art.-Nr. siehe Seite 134 294,- €

Dachrinne:
- Kunststoff 441B mit KS-Ergänzungsset K1B, anthrazit Art.-Nr. 802556/802856 398,- €
- Kupfer Maria A Art.-Nr. 800582 1.179,- €

Sonstiges Zubehör:
- Blumenkasten Art.-Nr. siehe Seite 137 ab 45,- €

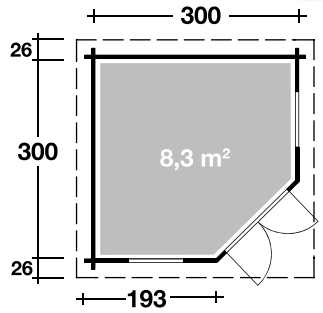

MARIA 58-A

Maria 58-B isolierverglast

Art.-Nr. 558320 **5.899,00 €**

Setpreis: Schw. DS / Rote DS / Grüne DS Art.-Nr. 558370 / 558371 / 558372 ~~6.356,- €~~ → **5.999,-** Sie sparen 357,- €

360 x 360 cm	58 mm	33,2 m³	236 cm	314 cm	19,7 m²
22°	Dach 18 mm **Fußb. 28 mm**	1452 x 2008 mm Leimholz-Doppeltür	1334 x 1041 mm Einhand-/Dreh-/Kipp-Doppelfenster	Endkunden-anlieferung 179,- €	

ZUBEHÖR:

Dacheindeckung:
- Dachhaube 4-eckig Art.-Nr. 780000 79,- €
- 9 VE Dachschindeln Rechteck Art.-Nr. siehe Seite 134 378,- €

Dachrinne:
- Kunststoff 441B mit 2 KS-Ergänzungssets K1B, anthrazit Art.-Nr. 802556/802856 477,- €
- Kupfer Maria B Art.-Nr. 800587 1.279,- €

Sonstiges Zubehör:
- Blumenkasten Art.-Nr. siehe Seite 137 ab 45,- €

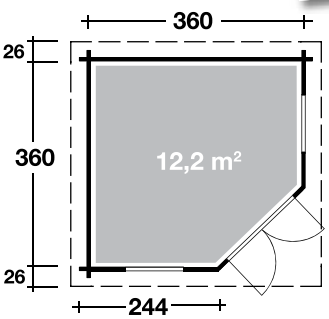

MARIA 58-B

NEU IM SETPREIS

inkl. Dachschindeln (Rechteck) & Dachhaube (4-eckig schwarz)

Katrin 44-A isolierverglast
Art.-Nr. 544200 **3.199,00 €**

Setpreis: Schw. DS / Rote DS / Grüne DS Art.-Nr. 544260 / 544261 / 544262 ~~3.572,- €~~ → **3.299,-** Sie sparen 273,- €

Katrin 58-A isolierverglast*
Art.-Nr. 558200 **4.699,00 €**

Setpreis: Schw. DS / Rote DS / Grüne DS Art.-Nr. 558260 / 558261 / 558262 ~~5.072,- €~~ → **4.799,-**

300 x 300 cm	44 mm *58 mm	21,0 m³ *21,8 m³	216 cm *230 cm	14,3 m² *14,4 m²	289 cm *302 cm
		gültig für Katrin 44-A		gültig für Katrin 58-A	
21°	Dach 18 mm Fußb. 18 mm ***Fußb. 28 mm**	1337 x 1867 mm Leimholz-Doppeltür	736 x 1677 mm Dreh-/Kipp-Einzelfenster	1452 x 2008 mm Leimholz-Doppeltür	646 x 1676 mm Einhand-/Dreh-/Kipp-Einzelfenster

ZUBEHÖR:

Dacheindeckung:
- 7 VE Dachschindeln
  Art.-Nr. siehe S. 134 294,- €
- Dachhaube 4-eckig
  Art.-Nr. 780000 79,- €

Dachrinne:
- Kunststoff 441B mit KS-Ergänzungsset K1B, anthrazit
  Art.-Nr. 802556/802856 398,- €
- Kupfer Katrin A
  Art.-Nr. 800582 1.179,- €

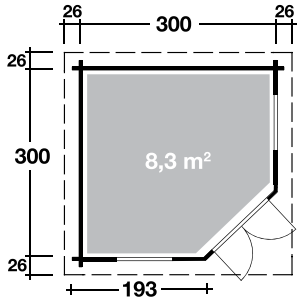

KATRIN 44-A / 58-A

Katrin 44-B isolierverglast
Art.-Nr. 544210 **3.899,00 €**

Setpreis: Schw. DS / Rote DS / Grüne DS Art.-Nr. 544270 / 544271 / 544272 ~~4.356,- €~~ → **3.999,-** Sie sparen 357,- €

Katrin 58-B isolierverglast**
Art.-Nr. 558210 **5.899,00 €**

Setpreis: Schw. DS / Rote DS / Grüne DS Art.-Nr. 558270 / 558271 / 558272 ~~6.356,- €~~ → **5.999,-**

360 x 360 cm	44 mm **58 mm	31,3 m³ **33,2 m³	216 cm **236 cm	19,6 m² **19,7 m²	301 cm **314 cm
		gültig für Katrin 44/58-A	gültig für Katrin 44/58-B		
21°	Dach 18 mm Fußb. 18 mm ****Fußb. 28 mm**	Endkunden-anlieferung 139,- €	Endkunden-anlieferung 179,- €		

ZUBEHÖR:

Dacheindeckung:
- 9 VE Dachschindeln
  Art.-Nr. siehe S. 134 378,- €
- Dachhaube 4-eckig
  Art.-Nr. 780000 79,- €

Dachrinne:
- Kunststoff 441B mit 2 KS-Ergänzungssets K1, anthrazit
  Art.-Nr. 802556/802856 477,- €
- Kupfer Katrin B
  Art.-Nr. 800587 1.279,- €

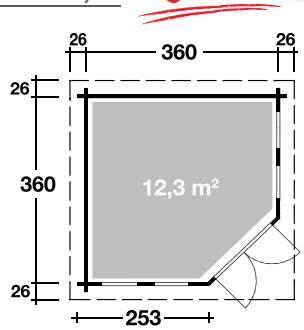

KATRIN 44-B / 58-B

***Dieses Haus wurde vom Kunden mit Koralan Holzöl Spezial Silbergrau und Weiß farblich endbehandelt.

NEU IM SETPREIS

inkl. Dachschindeln (Rechteck) & Dachhaube (4-eckig schwarz)

Katrin 44-C isolierverglast Art.-Nr. 544220 **4.399,00 €**

Setpreis: Schw. DS / Rote DS / Grüne DS Art.-Nr. 544280 / 544281 / 544282 ~~4.940,- €~~ → **4.499,-**

Katrin 58-C isolierverglast* Art.-Nr. 558220 **6.399,00 €**

Setpreis: Schw. DS / Rote DS / Grüne DS Art.-Nr. 558280 / 558281 / 558282 ~~6.940,- €~~ → **6.499,-**

Sie sparen 441,- €

395 x 395 cm	44 mm *58 mm	38,3 m³ *39,5 m³	216 cm *230 cm	308 cm *312 cm	23,1 m² *23,2 m²
22°	Dach 18 mm Fußb. 18 mm ***Fußb. 28 mm**	Endkunden-anlieferung 179,- €			

ZUBEHÖR:

Dacheindeckung:
- 11 VE Dachschindeln Art.-Nr. siehe S. 134 462,- €
- Dachhaube 4-eckig Art.-Nr. 780000 79,- €

Dachrinne:
- Kunststoff 441B mit 2 KS-Ergänzungssets K1, anthrazit Art.-Nr. 802556/802856 477,- €
- Kupfer Katrin C Art.-Nr. 800592 1.399,- €

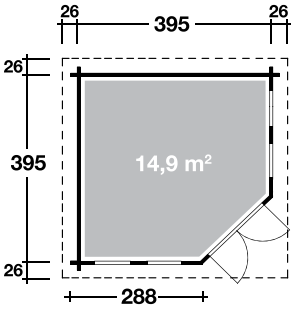

KATRIN 44-C

gültig für Katrin 44-B / C

1x	2x	2x
1337 x 1867 mm Leimholz-Doppeltür	736 x 1677 mm Dreh-/Kipp-Einzelfenster	736 x 1677 mm Einzelfenster feststehend

gültig für Katrin 58-B / C

1x	2x	2x
1452 x 2008 mm Leimholz-Doppeltür	486 x 1676 mm Einhand-/Dreh-/Kipp-Einzelfenster	486 x 1676 mm Einzelfenster feststehend

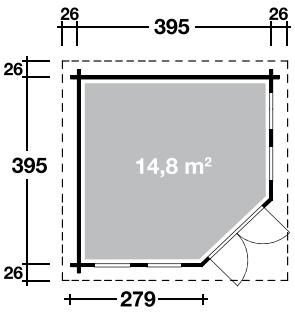

KATRIN 58-C

Mit Einhand-/Dreh-/Kippfenster bei 58 mm Häuser - Türen und Fenster in Top-Qualität!

**Dieses Haus wurde vom Kunden mit Koralan Hellgrau und Weiß farblich endbehandelt.

34 | GERÄTESCHRANK 20-A / -B / -C

Geräteschrank 20-B*

In Top-Qualität:
Ideal für Werkstatt, Haus und Garten.

Aufgrund der komplett vorgefertigten Elemente, sind die Schränke besonders einfach und schnell zu montieren.

inkl. stabiler Fußbodenelemente mit Fundamenthölzern.

Geräteschrank 20-C**
Einlegeboden als Zubehör gegen Mehrpreis erhältlich

Geräteschrank 20-A	Art.-Nr. 714200	**399,00 €**
Geräteschrank 20-B*	Art.-Nr. 714210	**699,00 €**
Geräteschrank 20-C**	Art.-Nr. 714220	**949,00 €**

80 x 85 cm *160 x 85 cm **240 x 85 cm	20 mm	1,3 m³ *2,6 m³ **3,9 m³	201 / 178 cm	1,0 m² *1,9 m² **2,7 m²	12°

	gilt für 20-A	gilt für 20-B/C	gilt für 20-A/B	gilt für 20-C
✓	730 x 1585 mm Vollholz-Einzeltür	1430 x 1585 mm Vollholz-Doppeltür	Endkunden-anlieferung 89,- €	Endkunden-anlieferung 139,- €

ZUBEHÖR:

Dacheindeckung:	
▸ 1 Rolle Dichtungsbahn Art.-Nr. 902010	72,- €
Sonstiges Zubehör:	
▸ Einlegeboden 20-A Art.-Nr. 714300	37,- €
▸ Einlegeboden 20-B Art.-Nr. 714310	65,- €
▸ Einlegeboden 20-C Art.-Nr. 714320	85,- €

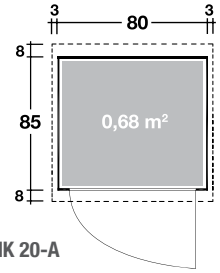

GERÄTESCHRANK 20-A

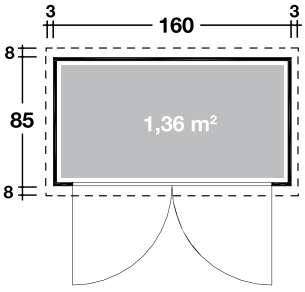

GERÄTESCHRANK 20-B

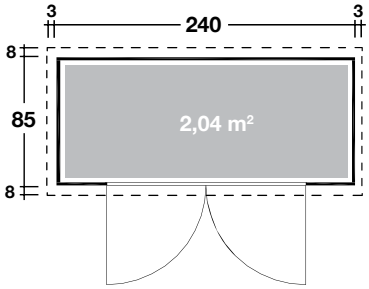

GERÄTESCHRANK 20-C

Geräteschrank 20-A

Schwere Leimholz-Tür

Zylinder-Schloss

Zubehör: stabiler Einlegeboden

Vorgefertigte Wandelemente

*Dieser Geräteschrank wurde vom Kunden mit Koralan Schwedenred und Weiß farblich endbehandelt.
**Dieser Geräteschrank wurde vom Kunden mit Koralan OPAL Weiß und Koralan Moosgrün farblich endbehandelt. Ohne Werkzeugleiste.

Geräteschrank 20-D mit Einlegeboden

Ideal als Fahrradgarage oder Mülltonnenschrank nutzbar.

Geräte- / Fahrradschrank 20-D

Art.-Nr. 714230 **999,00 €**

240 x 105 cm | 20 mm | 4,8 m³ | 201 / 178 cm | 2,9 m² | 11°

1430 x 1585 mm Vollholz-Doppeltür

✓

Endkunden-anlieferung 139,- €

ZUBEHÖR:

Dacheindeckung:

- 1 Rolle Dichtungsbahn Art.-Nr. 902010 — 72,- €

Sonstiges Zubehör:

- Einlegeboden 20-D Art.-Nr. 714330 — 99,- €

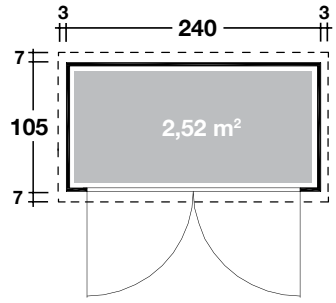

GERÄTESCHRANK 20-D

Hochwertige Edelstahlschwelle

Standflügel-Verriegelung

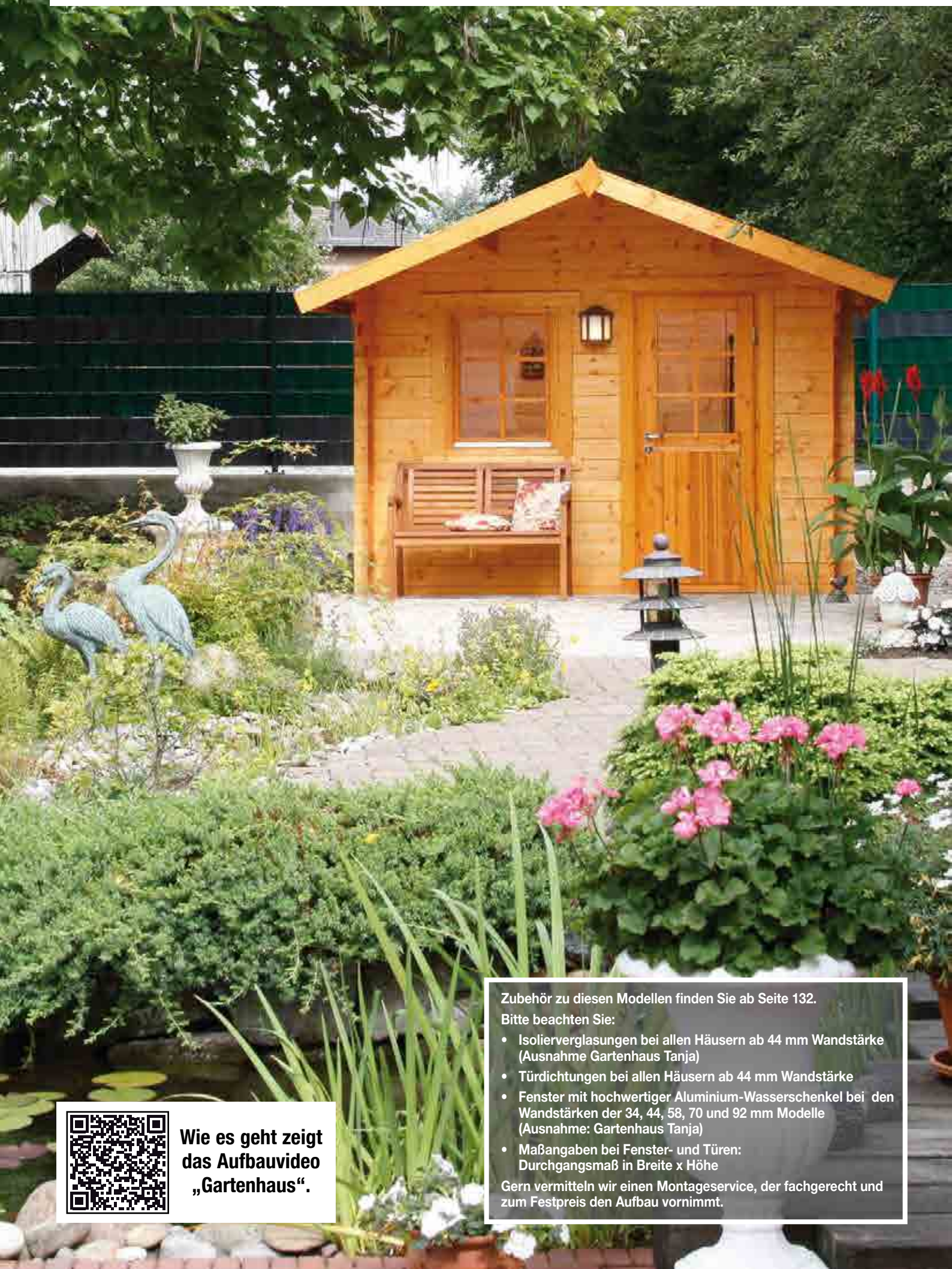

Wie es geht zeigt das Aufbauvideo „Gartenhaus“.

Zubehör zu diesen Modellen finden Sie ab Seite 132.

Bitte beachten Sie:

- Isolierverglasungen bei allen Häusern ab 44 mm Wandstärke (Ausnahme Gartenhaus Tanja)
- Türdichtungen bei allen Häusern ab 44 mm Wandstärke
- Fenster mit hochwertiger Aluminium-Wasserschenkel bei den Wandstärken der 34, 44, 58, 70 und 92 mm Modelle (Ausnahme: Gartenhaus Tanja)
- Maßangaben bei Fenster- und Türen: Durchgangsmaß in Breite x Höhe

Gern vermitteln wir einen Montageservice, der fachgerecht und zum Festpreis den Aufbau vornimmt.

hochwertige **Leimholztüren**, daher kein Verziehen

Schwere Türbänder 58 / 70 mm Häuser

ausschließlich Verwendung von **Echtglas** bei Fenstern und Türen – Zusatzfenster und -türen*

ab Seite 138

Dreh-/ Kippfenster bei 28 / 44 mm Häusern

Einhand-Dreh-/ Kippfenster ab 58 – 92 mm Häusern

Beispiel **Befestigungspaket** mit Schrauben, Beschlägen, Zylinderschloss etc.

Hochwertige Türschwelle

Fußbodendielen und – leisten gehören zum Lieferumfang

Optimale Auflage der Dachbretter durch abgeschrägte Seitenwandbohle

Zusatz-Blockbohlen zur Erhöhung Ihres Gartenhauses*

auf Seite 136

Blumenkasten 60, 90 und 120 cm*

auf Seite 137

imprägnierte Lagerhölzer schützen vor Witterungseinflüssen und erhöhen die Standdauer

Hochwertige Fenster mit Aluschiene bei 34, 44, 58 und 70 mm Modellen (außer Tanja, 28 mm und 40 mm Häuser).

Untere **Dachabschlussleiste** zur einfachen Dachrinnenmontage

winddichter Eckversatz

Gewindestangen bei Wandstärken ab 44 mm

Sturmleisten (bei Wandstärken 28/34/40 mm) sichern das Vordach

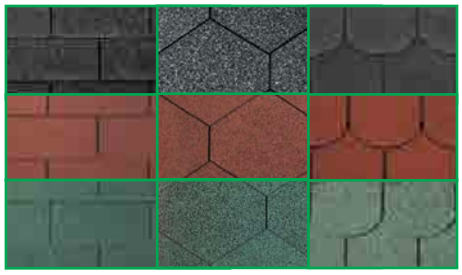

Dachschindeln in Rechteck, 6-Eck de luxe und Biberschwanz*

auf Seite 134

Dachrinnen-Set in Kupfer, Kunststoff und Aluminum*

ab Seite 132

Terrassen*

auf Seite 136

***Das Zubehör dieser Seite ist nicht im Lieferumfang enthalten, sondern gegen Mehrpreis erhältlich!**

...unsere kleinen Häuser für Ihre Gartengeräte.

Max 28

Art.-Nr. 527010

799,00 €

180 x 180 cm | 28 mm | 6,2 m³ | 182 cm | 222 cm

5,0 m² | 24° | 18 mm | 902 x 1658 mm Leimholz-Einzeltür | Endkunden-anlieferung 89,- €

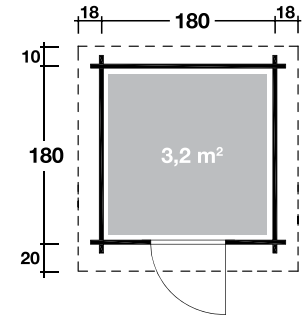

MAX 28

28 mm Bohlen

ZUBEHÖR:

Dacheindeckung:
- 1 Rolle Dachpappe zu 10 m
  Art.-Nr. 701000 — 18,- €
- 3 VE Dachschindeln
  Art.-Nr. siehe Seite 134 — 126,- €

Dachrinne:
- Kunststoff 420B anthrazit
  Art.-Nr. 802416 — 179,- €
- Alu bis 300 cm mit 2 Fallrohren
  Art.-Nr. 812200 — 349,- €
- Kupfer bis 250 cm
  Art.-Nr. 800705 — 749,- €

*Dieses Haus wurde vom Kunden mit Koralan Blau und Weiß farblich endbehandelt.

Emma 28-A

Art.-Nr. 528055 **999,00 €**

200 x 200 cm | 28 mm | 8,1 m³ | 194 cm | 234 cm | 6,6 m²

22° | 18 mm | 1337 x 1752 mm Leinholz-Doppeltür | Endkunden-anlieferung 139,- €

ZUBEHÖR:

Dacheindeckung:

- 1 Rolle Dachpappe zu 10 m
  Art.-Nr. 701000 18,- €
- 3 VE Dachschindeln
  Art.-Nr. siehe Seite 134 126,- €

Dachrinne:

- Kunststoff 420B anthrazit
  Art.-Nr. 802416 179,- €
- Alu bis 300 cm m. 2 Fallrohren
  Art.-Nr. 812200 349,- €
- Kupfer bis 250 cm
  Art.-Nr. 800705 749,- €

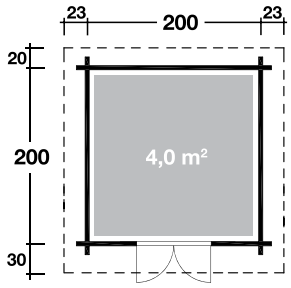

EMMA 28-A

Emma 28-B

Art.-Nr. 528065 **1.249,00 €**

200 x 260 cm | 28 mm | 10,6 m³ | 194 cm | 234 cm | 8,2 m²

22° | 18 mm | 1337 x 1752 mm Leinholz-Doppeltür | Endkunden-anlieferung 139,- €

ZUBEHÖR:

Dacheindeckung:

- 1 Rolle Dachpappe zu 15 m
  Art.-Nr. 701500 29,- €
- 4 VE Dachschindeln
  Art.-Nr. siehe Seite 134 168,- €

Dachrinne:

- Kunststoff 421Bx anthrazit
  Art.-Nr. 802486 209,- €
- Alu bis 400 cm m. 2 Fallrohren
  Art.-Nr. 812210 379,- €
- Kupfer bis 350 cm
  Art.-Nr. 800715 849,- €

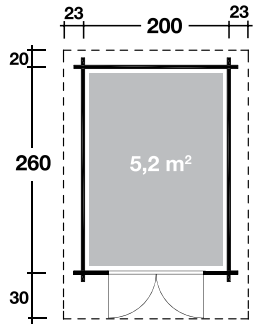

EMMA 28-B

*Dieses Haus wurde vom Kunden mit Koralan Weiß und Hellgrau farblich endbehandelt.

Bibertal 28-XS

Art.-Nr. 828020 **1.199,00 €**

240 x 200 cm | 28 mm | 9,5 m³ | 194 cm | 222 cm

8,1 m² | 13° | 18 mm | 1488 x 1768 mm Leimholz-Doppeltür | Endkunden-anlieferung 139,- €

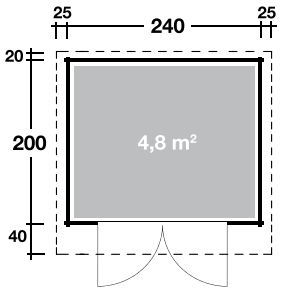

BIBERTAL 28-XS

Bibertal 28-A

Art.-Nr. 828040 **1.299,00 €**

240 x 240 cm | 28 mm | 11,4 m³ | 194 cm | 222 cm

9,0 m² | 13° | 18 mm | 1488 x 1768 mm Leimholz-Doppeltür | Endkunden-anlieferung 139,- €

ZUBEHÖR für die Modelle Bibertal 28-XS und 28-A:

Dacheindeckung:		
▸ 2 Rollen Dachpappe zu 6 m	Art.-Nr. 700600	24,- €
▸ 4 VE Dachschindeln	Art.-Nr. s. S. 134	168,- €
Dachrinne:		
▸ Kunststoff 421Bx anthrazit	Art.-Nr. 802486	209,- €
▸ Alu bis 300 cm m. 2 Fallrohren	Art.-Nr. 812200	349,- €
▸ Kupfer bis 300 cm	Art.-Nr. 800710	829,- €
Sonstiges Zubehör:		
▸ Einzelfenster Helena	Art.-Nr. 775210	189,- €
▸ Terrasse 28.2 symm.	Art.-Nr. 290120	399,- €

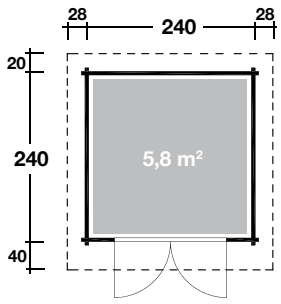

BIBERTAL 28-A

*Dieses Haus wurde vom Kunden mit Koranol Imprägnierlasur Pinie/Kiefer farblich endbehandelt.

Bibertal 28-B

Art.-Nr. 828060 **1.499,00 €**

300 x 240 cm	28 mm	16,0 m³	206 cm	257 cm
12,7 m²	19°	18 mm	1488 x 1875 mm Leimholz-Doppeltür	Endkunden-anlieferung 139,- €

ZUBEHÖR:

Dacheindeckung:		
▸ 1 Rolle Dachpappe zu 8 m und 1 Rolle Dachpappe zu 10 m	Art.-Nr. 700800 Art.-Nr. 701000	33,- €
▸ 5 VE Dachschindeln	Art.-Nr. s. S. 134	210,- €
Dachrinne:		
▸ Kunststoff 421Bx anthrazit	Art.-Nr. 802486	209,- €
▸ Alu bis 400 cm m. 2 Fallrohren	Art.-Nr. 812210	379,- €
▸ Kupfer bis 350 cm	Art.-Nr. 800715	849,- €
Sonstiges Zubehör:		
▸ Einzelfenster Helena	Art.-Nr. 775210	189,- €
▸ Terrasse 28.2 symm.	Art.-Nr. 290120	399,- €

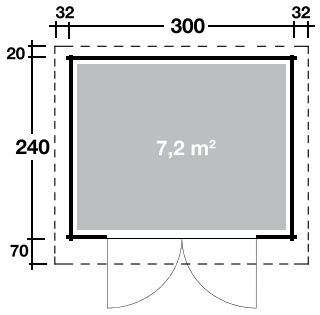

BIBERTAL 28-B

Bitte beachten Sie die hohe Wand und Firsthöhe von Bibertal 28-B und -D!

Bibertal 28-D

Art.-Nr. 828080 **1.499,00 €**

240 x 300 cm	28 mm	15,9 m³	205,2 cm	256,5 cm
11,9 m²	23°	18 mm	1488 x 1875 mm Leimholz-Doppeltür	Endkunden-anlieferung 139,- €

ZUBEHÖR:

Dacheindeckung:		
▸ 1 Rolle Dachpappe zu 6 m und 1 Rolle Dachpappe zu 15 m	Art.-Nr. 700600 Art.-Nr. 701500	41,- €
▸ 5 VE Dachschindeln	Art.-Nr. s. S. 134	210,- €
Dachrinne:		
▸ Kunststoff 420B mit KS-Ergänzungsset K1B, anthrazit	Art.-Nr. 802486/ Art.-Nr. 802856	258,- €
▸ Alu bis 400 cm m. 2 Fallrohren	Art.-Nr. 812210	379,- €
▸ Kupfer bis 400 cm	Art.-Nr. 800725	899,- €
Sonstiges Zubehör:		
▸ Einzelfenster Helena	Art.-Nr. 775210	189,- €
▸ Terrasse 28.2 symm.	Art.-Nr. 290120	399,- €

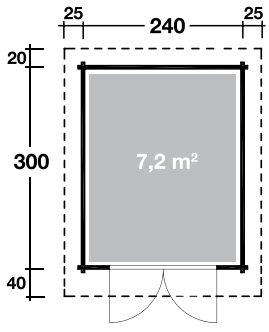

BIBERTAL 28-D

*Dieses Haus wurde vom Kunden mit Koralan Imprägnierlasur Eiche hell farblich endbehandelt.
**Dieses Haus wurde vom Kunden mit Koralan Imprägnierlasur Schwedenrot und Koralan Weiß farblich endbehandelt.

Bergen 28-B

Art.-Nr. 828373

1.799,00 €

300 x 300 cm	28 mm	20,0 m³	205 cm	257 cm	15,1 m²	19°	18 mm

1337 x 1867 mm Leimholz-Doppeltür

Endkunden-anlieferung 139,- €

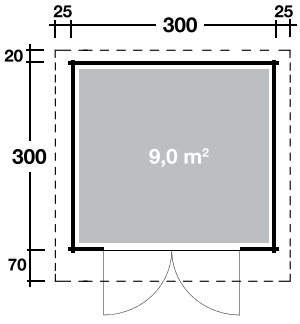

BERGEN 28-B

Bohle 28 mm

ZUBEHÖR:

Dacheindeckung:
- 1 Rolle Dachpappe zu 8 m und 1 Rolle Dachpappe zu 15 m
  Art.-Nr. 700800/701500 44,- €
- 6 VE Dachschindeln
  Art.-Nr. siehe Seite 134 252,- €

Dachrinne:
- Kunststoff 420B mit KS-Ergänzungsset K1B, anthrazit
  Art.-Nr. 802486/802856 258,- €
- Alu bis 400 cm m. 2 Fallrohren
  Art.-Nr. 812210 379,- €
- Kupfer bis 400 cm
  Art.-Nr. 800725 899,- €

Sonstiges Zubehör:
- Terrasse 28.2 symm.
  Art.-Nr. 290120 399,- €

Jana 28

Art.-Nr. 828920

2.149,00 €

360 x 300 cm | 28 mm | 24,1 m³ | 205 cm | 257 cm | 20,2 m² | 16° | 18 mm

1337 x 1867 mm Leimholz-Doppeltür (1x)

686 x 1017 mm Dreh-/Kipp-Einzelfenster (1x)

Endkunden-anlieferung 179,- €

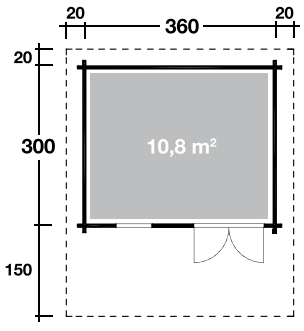

JANA 28

Eine Terrasse ist als Zubehör erhältlich.

ZUBEHÖR:

Dacheindeckung:

- 3 Rollen Dachpappe zu 10 m
  Art.-Nr. 701000 — 54,- €
- 8 VE Dachschindeln
  Art.-Nr. siehe Seite 134 — 336,- €

Dachrinne:

- Kunststoff 421Bx mit KS-Ergänzungsset K1B, anthrazit
  Art.-Nr. 802486/802856 — 288,- €
- Alu bis 500 cm m. 2 Fallrohren
  Art.-Nr. 812220 — 429,- €
- Kupfer bis 500 cm
  Art.-Nr. 800745 — 999,- €

Sonstiges Zubehör:

- Blumenkasten
  Art.-Nr. siehe Seite 137 — ab 45,- €
- Terrasse 28.2 symm.
  Art.-Nr. 290120 — 399,- €

Britta 34-A

Art.-Nr. 534030 — **1.699,00 €**

240 x 240 cm | 34 mm | 11,9 m³ | 203 cm | 236 cm | 10,2 m²

16° | 18 mm | 1285 x 1865 mm Leimholz-Doppeltür | Endkunden-anlieferung 139,- €

ZUBEHÖR:

Dacheindeckung:
- 1 Rolle Dachpappe zu 15 m — Art.-Nr. 701500 — 29,- €
- 4 VE Dachschindeln — Art.-Nr. siehe Seite 134 — 168,- €

Dachrinne:
- Kunststoff 421Bx anthrazit — Art.-Nr. 802486 — 209,- €
- Alu bis 400 cm m. 2 Fallrohren — Art.-Nr. 812210 — 379,- €
- Kupfer bis 350 cm — Art.-Nr. 800715 — 849,- €

Sonstiges Zubehör Britta 34-A/C:
- Einzelfenster Marit 34 — Art.-Nr. 773120 — 219,- €

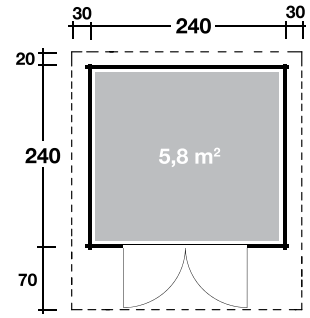

BRITTA 34-A

Britta 34-C

Art.-Nr. 534040 — **1.899,00 €**

240 x 320 cm | 34 mm | 16,0 m³ | 203 cm | 236 cm | 12,6 m²

16° | 18 mm | 1285 x 1865 mm Leimholz-Doppeltür | Endkunden-anlieferung 179,- €

ZUBEHÖR:

Dacheindeckung:
- 2 Rolle Dachpappe zu 10 m — Art.-Nr. 701000 — 36,- €
- 5 VE Dachschindeln — Art.-Nr. siehe Seite 134 — 210,- €

Dachrinne:
- Kunststoff 420B, mit KS-Ergänzungsset K1B, anthrazit — Art.-Nr. 802416/802856 — 258,- €
- Alu bis 500 cm m. 2 Fallrohren — Art.-Nr. 812220 — 429,- €
- Kupfer bis 450 cm — Art.-Nr. 800735 — 949,- €

Sonstiges Zubehör:
- siehe oben

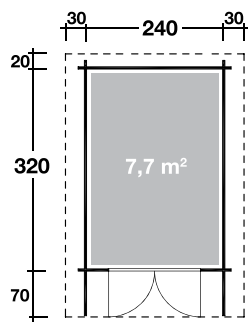

BRITTA 34-C

*Dieses Haus wurde vom Kunden mit Koranol Imprägnierlasur Eiche hell farblich endbehandelt.

WIR EMPFEHLEN ZU ALLEN HÄUSERN DACHRINNEN!

Monika 34-B*

Monika 34-A

Art.-Nr. 534050 — **1.899,00 €**

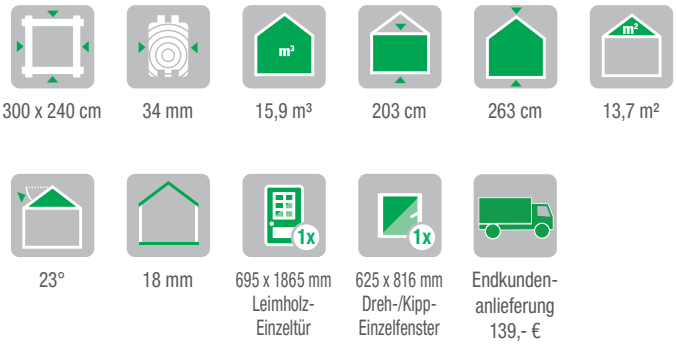

300 x 240 cm | 34 mm | 15,9 m³ | 203 cm | 263 cm | 13,7 m²

23° | 18 mm | 695 x 1865 mm Leimholz-Einzeltür | 625 x 816 mm Dreh-/Kipp-Einzelfenster | Endkunden-anlieferung 139,- €

ZUBEHÖR:

Dacheindeckung:
- 1 Rolle Dachpappe zu 6 m und 1 Rolle Dachpappe zu 15 m
  Art.-Nr. 700600/701500 — 41,- €
- 6 VE Dachschindeln
  Art.-Nr. siehe Seite 134 — 252,- €

Dachrinne:
- Kunststoff 421Bx anthrazit
  Art.-Nr. 802486 — 209,- €
- Alu bis 400 cm m. 2 Fallrohren
  Art.-Nr. 812210 — 379,- €
- Kupfer bis 350 cm
  Art.-Nr. 800715 — 849,- €

Sonstiges Zubehör für Monika 34-A/B:
- Blumenkasten
  Art.-Nr. siehe Seite 137 — ab 45,- €
- Einzelfenster Marit 34
  Art.-Nr. 773120 — 219,- €

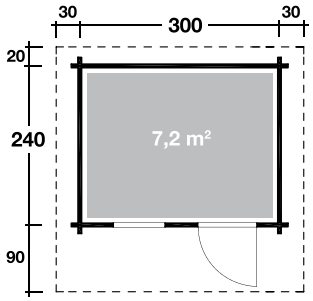

MONIKA 34-A

Monika 34-B

Art.-Nr. 534070 — **2.199,00 €**

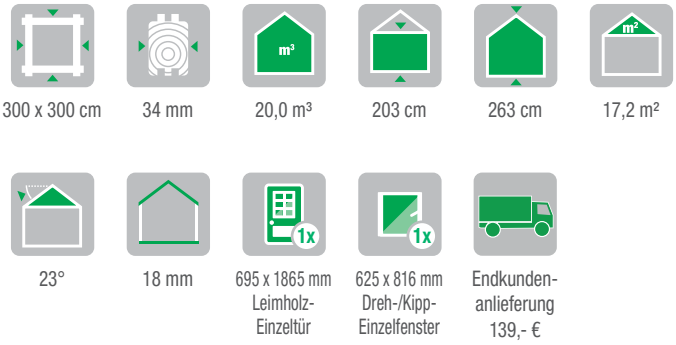

300 x 300 cm | 34 mm | 20,0 m³ | 203 cm | 263 cm | 17,2 m²

23° | 18 mm | 695 x 1865 mm Leimholz-Einzeltür | 625 x 816 mm Dreh-/Kipp-Einzelfenster | Endkunden-anlieferung 139,- €

ZUBEHÖR:

Dacheindeckung:
- 1 Rolle Dachpappe zu 10 m und 1 Rolle Dachpappe zu 15 m
  Art.-Nr. 701000/701500 — 47,- €
- 7 VE Dachschindeln
  Art.-Nr. siehe Seite 134 — 294,- €

Dachrinne:
- Kunststoff 420B, mit KS-Ergänzungsset K1B, anthrazit
  Art.-Nr. 802416/802856 — 258,- €
- Alu bis 500 cm m. 2 Fallrohren
  Art.-Nr. 812220 — 429,- €
- Kupfer bis 450 cm
  Art.-Nr. 800735 — 949,- €

Sonstiges Zubehör:
- siehe oben

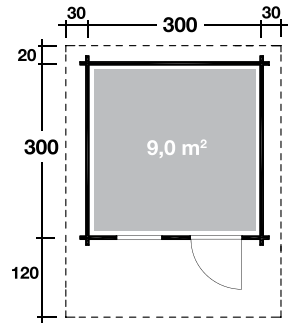

MONIKA 34-B

*Dieses Haus wurde vom Kunden mit Koralan Holzöl Spezial Silbergrau und Koralan Dunkelgau farblich endbehandelt.

Mona 34-XS

Art.-Nr. 534320 **1.799,00 €**

300 x 200 cm	34 mm	13,2 m³	203 cm	263 cm
12,1 m²	23°	18 mm	1448 x 1865 mm Leimholz-Doppeltür	Endkunden-anlieferung 139,- €

ZUBEHÖR:

Dacheindeckung:		
▸ 1 Rolle Dachpappe zu 8 m und 1 Rolle Dachpappe zu 10 m	Art.-Nr. 700800 Art.-Nr. 701000	33,- €
▸ 5 VE Dachschindeln	Art.-Nr. s. S. 134	210,- €
Dachrinne:		
▸ Kunststoff 421Bx anthrazit	Art.-Nr. 802486	209,- €
▸ Alu bis 400 cm m. 2 Fallrohren	Art.-Nr. 812210	379,- €
▸ Kupfer bis 350 cm	Art.-Nr. 800715	849,- €
Sonstiges Zubehör:		
▸ Einzelfenster Marit 34	Art.-Nr. 773120	219,- €

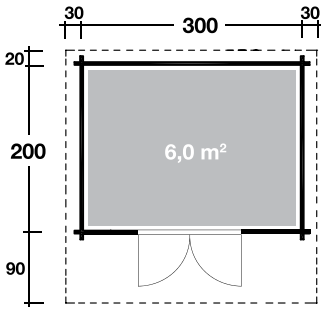

MONA 34-XS

Mona 34-A

Art.-Nr. 534080 **1.899,00 €**

Mona 34-AG mit Glasgiebel

Art.-Nr. 534081 **2.199,00 €**

300 x 240 cm	34 mm	15,9 m³	203 cm	263 cm
13,7 m²	23°	18 mm	1448 x 1865 mm Leimholz-Doppeltür	Endkunden-anlieferung 139,- €

ZUBEHÖR:

Dacheindeckung:		
▸ 1 Rolle Dachpappe zu 6 m und 1 Rolle Dachpappe zu 15 m	Art.-Nr. 700600 Art.-Nr. 701500	41,- €
▸ 6 VE Dachschindeln	Art.-Nr. s. S. 134	252,- €
Dachrinne:		
▸ Kunststoff 421Bx anthrazit	Art.-Nr. 802486	209,- €
▸ Alu bis 400 cm m. 2 Fallrohren	Art.-Nr. 812210	379,- €
▸ Kupfer bis 350 cm	Art.-Nr. 800715	849,- €
Sonstiges Zubehör:		
▸ Einzelfenster Marit 34	Art.-Nr. 773120	219,- €

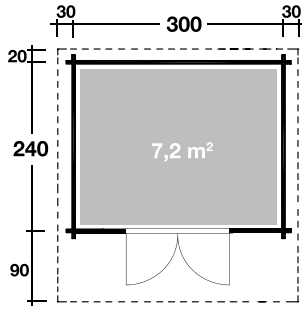

MONA 34-A / 34-AG

*Dieses Haus wurde vom Kunden mit Koralan Schwedenrot und Weiß farblich endbehandelt.

Mona 34-B

Art.-Nr. 534090 **2.199,00 €**

Mona 34-BG mit Glasgiebel

Art.-Nr. 534091 **2.499,00 €**

300 x 300 cm	34 mm	20,0 m³	203 cm	263 cm
17,2 m²	23°	18 mm	1448 x 1865 mm Leimholz-Doppeltür	Endkunden-anlieferung 139,- €

ZUBEHÖR:

Dacheindeckung:		
▸ 1 Rolle Dachpappe zu 10 m und 1 Rolle Dachpappe zu 15 m	Art.-Nr. 701000 Art.-Nr. 701500	47,- €
▸ 7 VE Dachschindeln	Art.-Nr. s. S. 134	294,- €
Dachrinne:		
▸ Kunststoff 420B mit KS-Ergänzungsset K1B, anthrazit	Art.-Nr. 802416/ Art.-Nr. 802856	258,- €
▸ Alu bis 500 cm m. 2 Fallrohren	Art.-Nr. 812220	429,- €
▸ Kupfer bis 450 cm	Art.-Nr. 800735	949,- €
Sonstiges Zubehör:		
▸ Einzelfenster Marit 34	Art.-Nr. 773120	219,- €

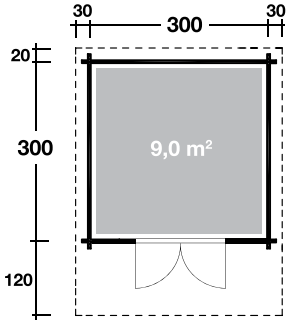

MONA 34-B / 34-BG

Mona 34-C

Art.-Nr. 534310 **2.399,00 €**

300 x 360 cm	34 mm	24,1 m³	203 cm	263 cm
19,5 m²	23°	18 mm	1448 x 1865 mm Leimholz-Doppeltür	Endkunden-anlieferung 179,- €

ZUBEHÖR:

Dacheindeckung:		
▸ 1 Rolle Dachpappe zu 10 m und 1 Rolle Dachpappe zu 15 m	Art.-Nr. 701000 Art.-Nr. 701500	47,- €
▸ 8 VE Dachschindeln	Art.-Nr. s. S. 134	336,- €
Dachrinne:		
▸ Kunststoff 421Bx mit KS-Ergänzungsset K1B, anthrazit	Art.-Nr. 802486/ Art.-Nr. 802856	288,- €
▸ Alu bis 500 cm m. 2 Fallrohren	Art.-Nr. 812220	429,- €
▸ Kupfer bis 500 cm	Art.-Nr. 800745	999,- €
Sonstiges Zubehör:		
▸ Einzelfenster Marit 34	Art.-Nr. 773120	219,- €

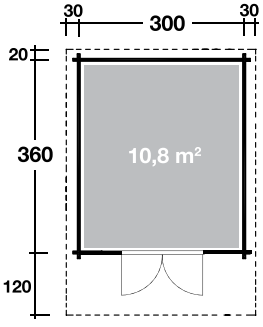

MONA 34-C

*Dieses Haus wurde vom Kunden mit Koranol Imprägnierlasur Kastanie und Koranol Imprägnierlasur Pinie/Kiefer (Blenden) farblich endbehandelt.

Oslo 34-F Klassik	Art.-Nr. 834310	2.399,00 €	**Oslo 34-F Klassik XL***	Art.-Nr. 834330	2.599,00 €
Oslo 34-F Modern	Art.-Nr. 834315	2.399,00 €	**Oslo 34-F Modern XL***	Art.-Nr. 834360	2.599,00 €

360 x 300 cm	34 mm	24,1 m³ *25,5 m³	202,5 cm *216 cm	263,6 cm *276,8 cm	17,8 m²
19°	18 mm	1448 x 1865 mm Leimholz-Doppeltür	oder 1448 x 1980 mm XL-Leimholz-Doppeltür	625 x 816 mm Dreh-/Kipp-Einzelfenster	Endkunden-anlieferung 179,- €

ZUBEHÖR:

Dacheindeckung:		
▸ 3 Rollen Dachpappe zu 10 m	Art.-Nr. 701000	54,- €
▸ 7 VE Dachschindeln	Art.-Nr. s. S. 134	294,- €
Dachrinne:		
▸ Kunststoff 420B mit KS-Ergänzungsset K1B, anthrazit	Art.-Nr. 802416 Art.-Nr. 802856	258,- €
▸ Alu bis 500 cm m. 2 Fallrohren	Art.-Nr. 812220	429,- €
▸ Kupfer bis 450 cm	Art.-Nr. 800735	949,- €
Sonstiges Zubehör:		
▸ Blumenkasten	Art.-Nr. s. S. 137 ab	45,- €
▸ Einzelfenster Marit 34	Art.-Nr. 779120	219,- €
▸ Terrasse 44.2 symm.	Art.-Nr. 290040	479,- €

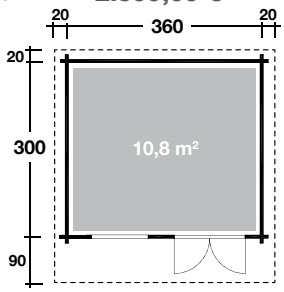

OSLO 34-F

Oslo 34-G Klassik	Art.-Nr. 834320	2.599,00 €	**Oslo 34-G Klassik XL****	Art.-Nr. 834340	2.799,00 €
Oslo 34-G Modern	Art.-Nr. 834325	2.599,00 €	**Oslo 34-G Modern XL****	Art.-Nr. 834370	2.799,00 €

360 x 360 cm	34 mm	29,1 m³ **30,7 m³	202,5 cm **216 cm	263,6 cm **276,8 cm	20,4 m²
19°	18 mm	1448 x 1865 mm Leimholz-Doppeltür	oder 1448 x 1980 mm XL-Leimholz-Doppeltür	625 x 816 mm Dreh-/Kipp-Einzelfenster	Endkunden-anlieferung 179,- €

ZUBEHÖR:

Dacheindeckung:		
▸ 3 Rollen Dachpappe zu 10 m	Art.-Nr. 701000	54,- €
▸ 9 VE Dachschindeln	Art.-Nr. s. S. 134	378,- €
Dachrinne:		
▸ Kunststoff 421Bx mit KS-Ergänzungsset K1B, anthrazit	Art.-Nr. 802486 Art.-Nr. 802856	288,- €
▸ Alu bis 500 cm m. 2 Fallrohren	Art.-Nr. 812220	429,- €
▸ Kupfer bis 500 cm	Art.-Nr. 800745	999,- €
Sonstiges Zubehör:		
▸ Blumenkasten	Art.-Nr. s. S. 137 ab	45,- €
▸ Einzelfenster Marit 34	Art.-Nr. 779120	219,- €
▸ Terrasse 44.2 symm.	Art.-Nr. 290040	479,- €

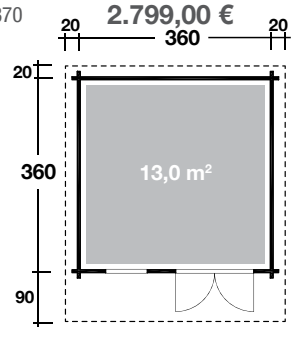

OSLO 34-G

Dieses Häuser wurden vom Kunden mit Koranol Imprägnierlasur Pinie/Kiefer farblich endbehandelt.

Caro 34 Klassik**

Caro 34 Klassik
Art.-Nr. 834550 — **3.499,00 €**

Caro 34 Modern
Art.-Nr. 834555 — **3.499,00 €**

450 x 300 cm	34 mm	30,3 m³	203 cm	263 cm	23,3 m²	15°

	Caro 34 Klassik	Caro 34 Modern			
18 mm	1448 x 1865 mm Leimholz-Doppeltür	695 x 1865 mm Leimholz-Einzeltür	695 x 1865 mm Vollholz-Einzeltür	625 x 816 mm Dreh-/Kipp-Einzelfenster	Endkunden-anlieferung 179,- €

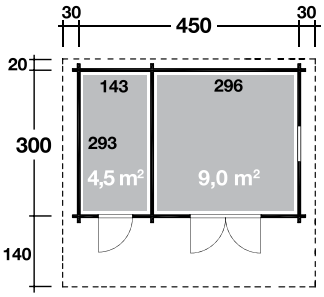

CARO 34

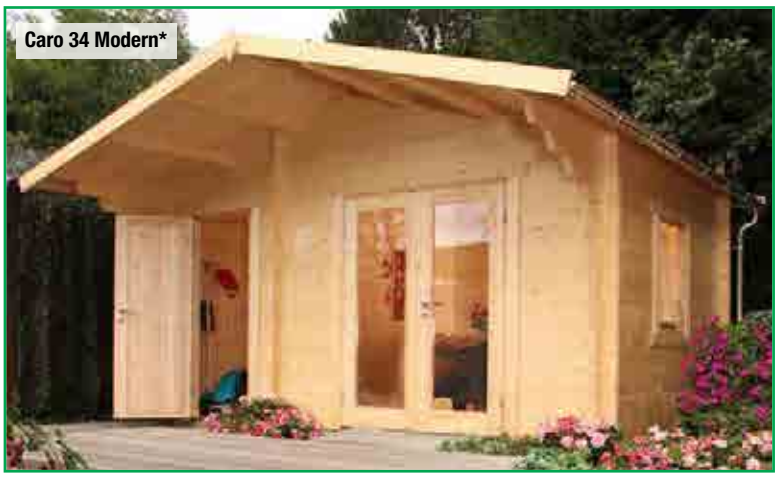

Caro 34 Modern*

ZUBEHÖR:

Dacheindeckung:		
▸ 3 Rollen Dachpappe zu 10 m	Art.-Nr. 701000	54,- €
▸ 10 VE Dachschindeln	Art.-Nr. s. S. 134	420,- €
Dachrinne:		
▸ Kunststoff 421Bx mit KS-Ergänzungsset K1B, anthrazit	Art.-Nr. 802486/ Art.-Nr. 802856	288,- €
▸ Alu bis 500 cm m. 2 Fallrohren	Art.-Nr. 812220	429,- €
▸ Kupfer bis 500 cm	Art.-Nr. 800745	999,- €
Sonstiges Zubehör:		
▸ Blumenkasten	Art.-Nr. s. S. 137	ab 45,- €
▸ Einzelfenster Marit 34	Art.-Nr. 773130	219,- €

*Dieses Haus wurde vom Kunden um 3 Bohlen erhöht.
**Dieses Haus wurde vom Kunden mit Koralan Dunkelgrau und Weiß farblich endbehandelt.

Caro 58-B Klassik isolierverglast Art.-Nr. 858120 **5.499,00 €**

Caro 58-B Modern isolierverglast Art.-Nr. 858110 **5.499,00 €**

450 x 300 cm	58 mm	32,9 m³	223 cm	297 cm	24,8 m²	19°

gilt für alle Caro 58 Modelle

Dach 18 mm Fußb. 28 mm	1452 x 1992 mm Leimholz-Doppeltür	812 x 1982 mm Leimholz-Einzeltür	786 x 1041 mm **Einhand-/Dreh-/Kipp-Einzelfenster**	auf Anfrage	Endkunden-anlieferung 179,- €

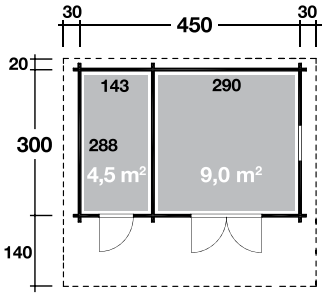

CARO 58-B

Mit Einhand-/Dreh-/Kipp-Fenster – Türen und Fenster in Top-Qualität!

Edelstahl Türbeschlag

58 mm Bohlen

ZUBEHÖR:

Dacheindeckung:
- 2 Rollen Dachpappe zu 10 m und 1 Rolle Dachpappe zu 15 m
  Art.-Nr. 701000/701500 65,- €
- 10 VE Dachschindeln
  Art.-Nr. s. S. 134 420,- €

Dachrinne:
- Kunststoff 322B mit KS-Ergänzungsset K4B, anthrazit
  Art.-Nr. 802326/802846 368,- €
- Alu bis 500 cm m. 2 Fallrohren
  Art.-Nr. 812220 429,- €
- Kupfer bis 500 cm
  Art.-Nr. 800745 999,- €

Sonstiges Zubehör:
- Blumenkasten
  Art.-Nr. s. S. 137 ab 45,- €

*Dieses Haus wurde vom Kunden mit Koranol Imprägnierlasur Kastanie und Koralan Weiß farblich endbehandelt.

Caro 58-C Klassik isolierverglast Art.-Nr. 858140 6.899,00 €

Caro 58-C Modern isolierverglast Art.-Nr. 858150 6.899,00 €

480 x 380 cm	58 mm	44,8 m³	223 cm	297 cm	30,6 m²
auf Anfrage	18°	Dach 18 mm Fußb. 28 mm	1452 x 1992 mm Leimholz-Doppeltür	812 x 1992 mm Leimholz-Einzeltür	1334 x 1041 mm **Einhand-/Dreh-/Kipp-Doppelfenster**

ZUBEHÖR:

Dacheindeckung:
- 7 Rollen Dachpappe zu 6 m
  Art.-Nr. 700600 84,- €
- 13 VE Dachschindeln
  Art.-Nr. s. S. 134 546,- €

Dachrinne:
- Kunststoff 322B mit KS-Ergänzungsset K4B, anthrazit
  Art.-Nr. 802326/802846 368,- €
- Alu bis 600 cm m. 2 Fallrohren
  Art.-Nr. 812230 459,- €
- Kupfer bis 550 cm
  Art.-Nr. 800755 1.079,- €

Sonstiges Zubehör:
- Blumenkasten
  Art.-Nr. s. S. 137 ab 45,- €

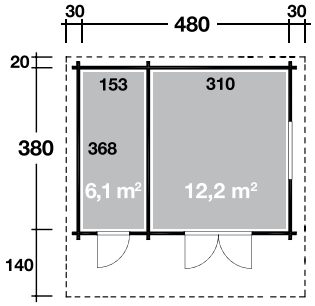

CARO 58-C

Caro 58-D Klassik isolierverglast Art.-Nr. 858170 7.699,00 €

Caro 58-D Modern isolierverglast Art.-Nr. 858180 7.699,00 €

480 x 480 cm	58 mm	57,0 m³	223 cm	297 cm	36,0 m²
auf Anfrage	18°	Dach 18 mm Fußb. 28 mm	1452 x 1992 mm Leimholz-Doppeltür	695 x 1865 mm Leimholz-Einzeltür	1334 x 1041 mm **Einhand-/Dreh-/Kipp-Doppelfenster**

ZUBEHÖR:

Dacheindeckung:
- 1 Rolle Dachpappe zu 8 m und 3 Rollen Dachpappe zu 15 m
  Art.-Nr. 700800/701500 102,- €
- 15 VE Dachschindeln
  Art.-Nr. s. S. 134 630,- €

Dachrinne:
- Kunststoff 320B mit 2 KS-Ergänzungssets K4B, anthrazit
  Art.-Nr. 802296/802846 377,- €
- Alu bis 800 cm m. 2 Fallrohren
  Art.-Nr. 812240 519,- €
- Kupfer bis 650 cm
  Art.-Nr. 800775 1.179,- €

Sonstiges Zubehör:
- Blumenkasten
  Art.-Nr. s. S. 137 ab 45,- €

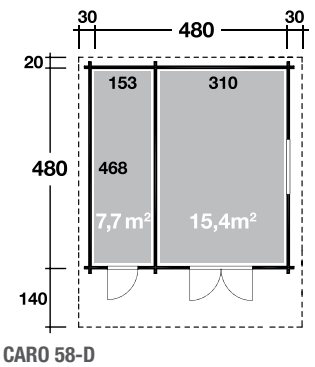

CARO 58-D

*Dieses Haus wurde vom Kunden mit Koranol Imprägnierlasur Eiche Rustikal farblich endbehandelt.

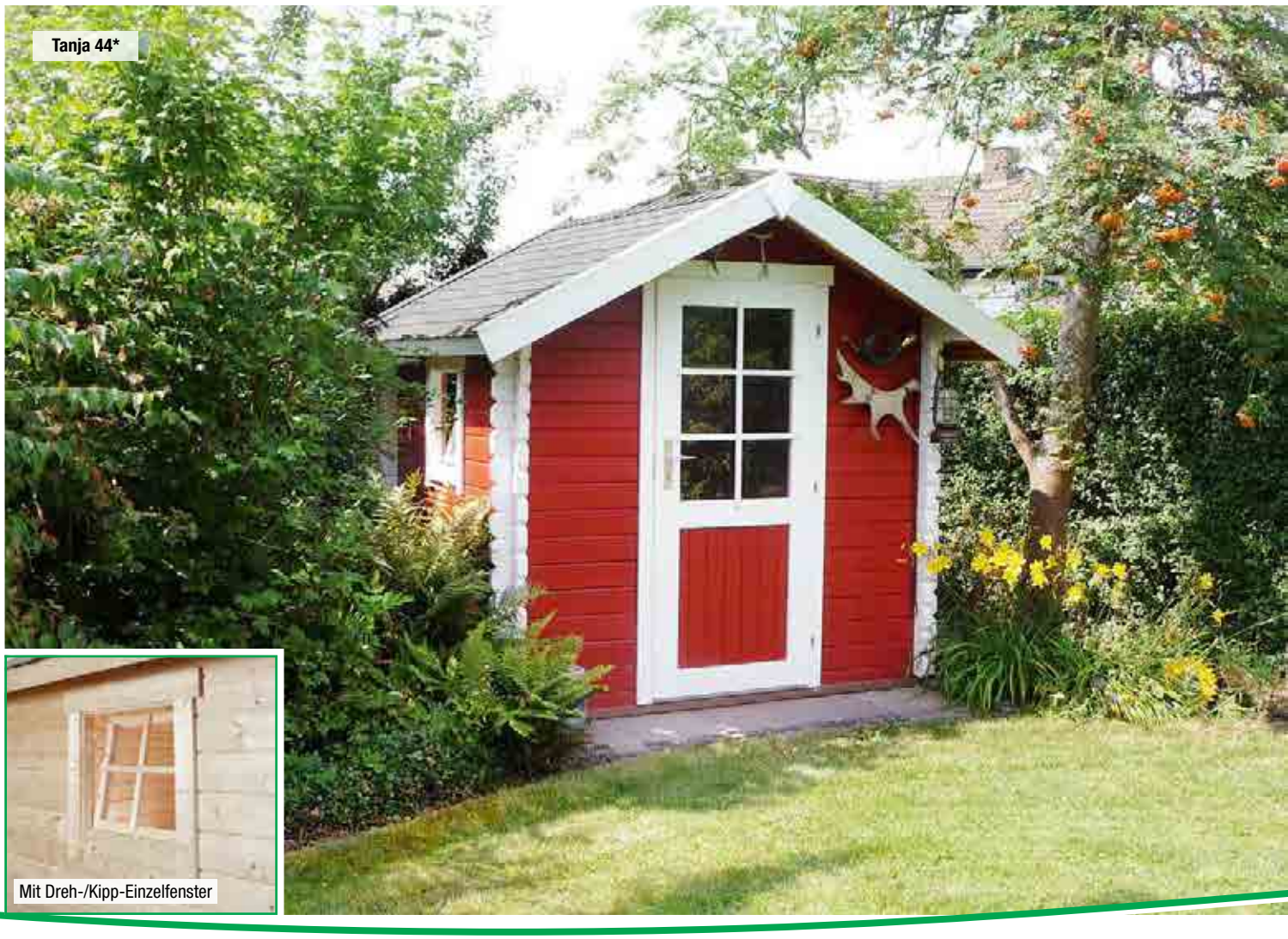

Tanja 44

Art.-Nr. 844020

1.299,00 €

200 x 200 cm	44 mm	7,2 m³	171 cm	222 cm	7,2 m²	28°	18 mm

775 x 1768 mm Leimholz-Einzeltür	440 x 440 mm Dreh-/Kipp-Einzelfenster	Endkunden-anlieferung 139,- €

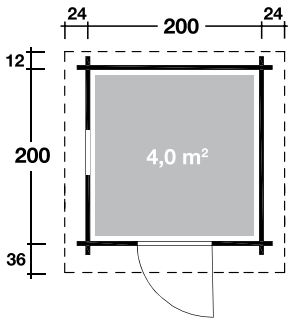

TANJA 44

ZUBEHÖR:

Dacheindeckung:

- 1 Rolle Dachpappe zu 10 m
  Art.-Nr. 701000 18,- €
- 3 VE Dachschindeln
  Art.-Nr. s. S. 134 126,- €

Dachrinne:

- Kunststoff 421Bx anthrazit
  Art.-Nr. 802486 209,- €
- Alu bis 300 cm m. 2 Fallrohren
  Art.-Nr. 812200 349,- €
- Kupfer bis 250 cm
  Art.-Nr. 800705 749,- €

*Dieses Haus wurde vom Kunden mit Koralan Schwedenrot und Weiß farblich endbehandelt.

Kaya 44-A isolierverglast

Art.-Nr. 240120 **2.999,00 €**

360 x 300 cm	44 mm	23,8 m³	203 cm	263 cm	20,0 m²
19°	18 mm	1337 x 1867 mm Leimholztür	525 x 1912 mm Einzelfenster **feststehend**	686 x 1004 mm Dreh-/Kipp-Einzelfenster	Endkunden-anlieferung 179,- €

ZUBEHÖR:

Dacheindeckung:

▸ 3 Rollen Dachpappe zu 10 m	Art.-Nr. 701000	54,- €
▸ 8 VE Dachschindeln	Art.-Nr. s. S. 134	336,- €

Dachrinne:

▸ Kunststoff 320B mit KS-Ergänzungsset K4B, anthrazit	Art.-Nr. 802296/ Art.-Nr. 802846	288,- €
▸ Alu bis 500 cm mit 2 Fallrohren	Art.-Nr. 812220	429,- €
▸ Kupfer bis 450 cm	Art.-Nr. 800735	949,- €

Sonstiges Zubehör:

▸ Blumenkasten	Art.-Nr. s. S. 137	ab 45,- €
▸ Terrasse 44.2 symm.	Art.-Nr. 290040	479,- €

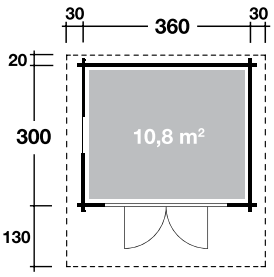

KAYA 44-A

Kaya 44-B isolierverglast

Art.-Nr. 240130 **3.299,00 €**

360 x 360 cm	44 mm	28,7 m³	203 cm	263 cm	22,7 m²
19°	18 mm	1337 x 1867 mm Leimholztür	525 x 1912 mm Einzelfenster **feststehend**	686 x 1004 mm-Dreh-/Kipp-Einzelfenster	Endkunden-anlieferung 179,- €

ZUBEHÖR:

Dacheindeckung:

▸ 6 Rollen Dachpappe zu 6 m	Art.-Nr. 700600	72,- €
▸ 9 VE Dachschindeln	Art.-Nr. s. S. 134	378,- €

Dachrinne:

▸ Kunststoff 322B mit KS-Ergänzungsset K4B, anthrazit	Art.-Nr. 802326/ Art.-Nr. 802846	368,- €
▸ Alu bis 600 cm mit 2 Fallrohren	Art.-Nr. 812230	459,- €
▸ Kupfer bis 550 cm	Art.-Nr. 800755	1.079,- €

Sonstiges Zubehör:

▸ Blumenkasten	Art.-Nr. s. S. 137	ab 45,- €
▸ Terrasse 44.2 symm.	Art.-Nr. 290040	479,- €

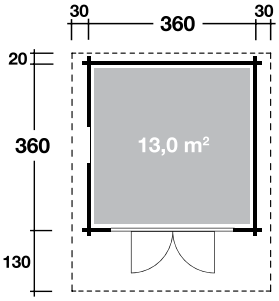

KAYA 44-B

*Dieses Haus wurde vom Kunden mit Koralan Schwedenrot und Weiß farblich endbehandelt.

Skagen 44-A isolierverglast Art.-Nr. 300020 2.199,00 €

300 x 245 cm | 44 mm | 15,6 m³ | 202,5 cm | 250 cm | 15 m²

18° | 18 mm | 752 x 1867 mm Leimholz-Einzeltür | 644 x 969 mm Dreh-/Kipp-Einzelfenster | Endkunden-anlieferung 139,- €

ZUBEHÖR:

Dacheindeckung:		
▸ 1 Rolle Dachpappe zu 6 m und	Art.-Nr. 700600	
2 Rollen Dachpappe zu 8 m	Art.-Nr. 700800	42,- €
▸ 6 VE Dachschindeln	Art.-Nr. s. S. 134	252,- €
Dachrinne:		
▸ Kunststoff 322B	Art.-Nr. 802326	279,- €
▸ Alu bis 400 cm mit 2 Fallrohren	Art.-Nr. 812210	379,- €
▸ Kupfer bis 400 cm	Art.-Nr. 800725	899,- €
Sonstiges Zubehör:		
▸ Blumenkasten	Art.-Nr. s. S. 137	ab 45,- €
▸ Terrasse 44.2 symm.	Art.-Nr. 290040	479,- €

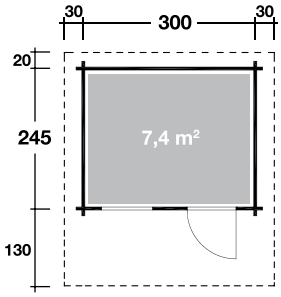

SKAGEN 44-A

Skagen 44-B isolierverglast Art.-Nr. 300030 2.399,00 €

300 x 300 cm | 44 mm | 19,2 m³ | 202,5 cm | 250 cm | 17 m²

18° | 18 mm | 752 x 1867 mm Leimholz-Einzeltür | 644 x 969 mm Dreh-/Kipp-Einzelfenster | Endkunden-anlieferung 139,- €

ZUBEHÖR:

Dacheindeckung:		
▸ 1 Rolle Dachpappe zu 10 m und	Art.-Nr. 701000	
1 Rolle Dachpappe zu 15 m	Art.-Nr. 701500	47,- €
▸ 7 VE Dachschindeln	Art.-Nr. s. S. 134	294,- €
Dachrinne:		
▸ Kunststoff 320B mit KS-Er-	Art.-Nr. 802296/	
gänzungsset K4B, anthrazit	Art.-Nr. 802846	288,- €
▸ Alu bis 500 cm mit 2 Fallrohren	Art.-Nr. 812220	429,- €
▸ Kupfer bis 450 cm	Art.-Nr. 800735	949,- €
Sonstiges Zubehör:		
▸ Blumenkasten	Art.-Nr. s. S. 137	ab 45,- €
▸ Terrasse 44.2 symm.	Art.-Nr. 290040	479,- €

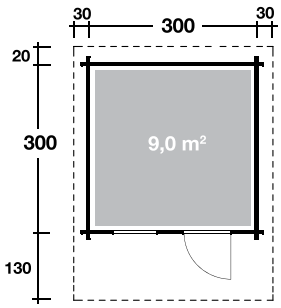

SKAGEN 44-B

*Dieses Haus wurde vom Kunden mit Koralan OPAL Weiß und Koralan Schwarz farblich endbehandelt.

Bergen 44-A isoverglast

Art.-Nr. 300050 **2.299,00 €**

300 x 245 cm	44 mm	15,6 m³	15 m²	18°	18 mm

Bergen 44-B isoverglast

Art.-Nr. 300060 **2.499,00 €**

300 x 300 cm	44 mm	19,2 m³	17,1 m²	18°	18 mm

Bergen 44-C isoverglast

Art.-Nr. 300070 **2.799,00 €**

300 x 360 cm	44 mm	23,1 m³	19,3 m²	18°	18 mm

FÜR DIE MODELLE BERGEN 44-A, -B UND -C GILT:

				Bergen 44-A/B	Bergen 44-C
202,5 cm	249,8 cm	1337 x 1867 mm Leimholz-Doppeltür	644 x 969 mm Dreh-/Kipp-Einzelfenster	Endkunden-anlieferung 139,- €	Endkunden-anlieferung 179,- €

ZUBEHÖR
für das Modell Bergen 44-A:

Dacheindeckung:		
▸ 1 Rolle Dachpappe zu 8 m und 1 Rolle Dachpappe zu 15 m	Art.-Nr. 700800 Art.-Nr. 701500	44,- €
▸ 6 VE Dachschindeln	Art.-Nr. s. S. 134	252,- €
Dachrinne:		
▸ Kunststoff 322B	Art.-Nr. 802326	279,- €
▸ Alu bis 400 cm mit 2 Fallrohren	Art.-Nr. 812210	379,- €
▸ Kupfer bis 400 cm	Art.-Nr. 800725	899,- €
Sonstiges Zubehör:		
▸ Blumenkasten	Art.-Nr. s. S. 137 ab	45,- €

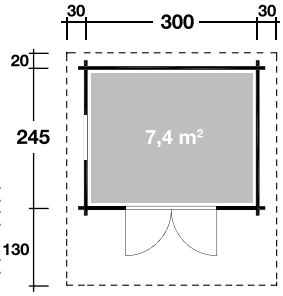

BERGEN 44-A

ZUBEHÖR
für das Modell Bergen 44-B:

Dacheindeckung:		
▸ 1 Rolle Dachpappe zu 10 m und 1 Rolle Dachpappe zu 15 m	Art.-Nr. 701000 Art.-Nr. 701500	47,- €
▸ 7 VE Dachschindeln	Art.-Nr. s. S. 134	294,- €
Dachrinne:		
▸ Kunststoff 320B mit KS-Ergänzungsset K4B, anthrazit	Art.-Nr. 802296 Art.-Nr. 802846	288,- €
▸ Alu bis 500 cm mit 2 Fallrohren	Art.-Nr. 812220	429,- €
▸ Kupfer bis 450 cm	Art.-Nr. 800735	949,- €
Sonstiges Zubehör:		
▸ Blumenkasten	Art.-Nr. s. S. 137 ab	45,- €

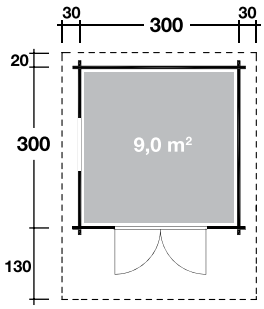

BERGEN 44-B

ZUBEHÖR
für das Modell Bergen 44-C:

Dacheindeckung:		
▸ 5 Rollen Dachpappe zu 6 m	Art.-Nr. 700600	60,- €
▸ 8 VE Dachschindeln	Art.-Nr. s. S. 134	336,- €
Dachrinne:		
▸ Kunststoff 322B mit KS-Ergänzungsset K4B, anthrazit	Art.-Nr. 802326 Art.-Nr. 802846	368,- €
▸ Alu bis 600 cm mit 2 Fallrohren	Art.-Nr. 812230	459,- €
▸ Kupfer bis 550 cm	Art.-Nr. 800755	1.079,- €
Sonstiges Zubehör:		
▸ Blumenkasten	Art.-Nr. s. S. 137 ab	45,- €

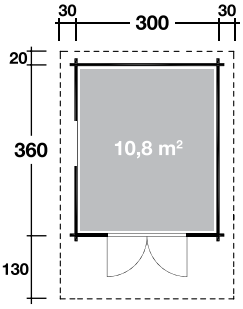

BERGEN 44-C

*Dieses Haus wurde vom Kunden mit Koranol Imprägnierlasur Pinie/Kiefer farblich endbehandelt.

Lisa 44-A isolierverglast

Art.-Nr. 240410 **2.799,00 €**

360 x 300 cm	44 mm	25,7 m³ *26,6 m³	216 cm *230 cm	277 cm *290 cm	18,9 m²
19°	18 mm	1448 x 1865 mm Leimholz-Doppeltür	oder 1448 x 1980 mm XL-Leimholz-Doppeltür	625 x 816 mm Dreh-/Kipp-Einzelfenster	Endkunden-anlieferung 179,- €

Lisa 44-A isolierverglast XL*

Art.-Nr. 240510 **2.999,00 €**

ZUBEHÖR:

Dacheindeckung:		
▸ 3 Rollen Dachpappe zu 10 m	Art.-Nr. 701000	54,- €
▸ 8 VE Dachschindeln	Art.-Nr. s. S. 134	336,- €
Dachrinne:		
▸ Kunststoff 320B mit KS-Ergänzungsset K4B, anthrazit	Art.-Nr. 802296/ Art.-Nr. 802846	288,- €
▸ Alu bis 500 cm mit 2 Fallrohren	Art.-Nr. 812220	429,- €
▸ Kupfer bis 450 cm	Art.-Nr. 800735	949,- €
Sonstiges Zubehör:		
▸ Blumenkasten	Art.-Nr. s. S. 137	45,- €
▸ Einzelfenster Marit	Art.-Nr. 730039	ab 279,- €
▸ Terrasse 44.2 symm.	Art.-Nr. 290040	479,- €

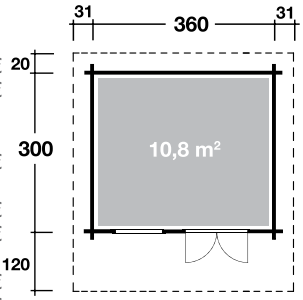

LISA 44-A

Lisa 44-B isolierverglast

Art.-Nr. 240420 **2.999,00 €**

360 x 360 cm	44 mm	30,4 m³ **32,1 m³	216 cm **230 cm	257 cm **277 cm	21,4 m²
19°	18 mm	1448 x 1865 mm Leimholz-Doppeltür	oder 1448 x 1980 mm XL-Leimholz-Doppeltür	625 x 816 mm Dreh-/Kipp-Einzelfenster	Endkunden-anlieferung 179,- €

Lisa 44-B isolierverglast XL**

Art.-Nr. 240520 **3.249,00 €**

ZUBEHÖR:

Dacheindeckung:		
▸ 3 Rollen Dachpappe zu 10 m	Art.-Nr. 701000	54,- €
▸ 9 VE Dachschindeln	Art.-Nr. s. S. 134	378,- €
Dachrinne:		
▸ Kunststoff 322B mit KS-Ergänzungsset K4B, anthrazit	Art.-Nr. 802326/ Art.-Nr. 802846	368,- €
▸ Alu bis 500 cm mit 2 Fallrohren	Art.-Nr. 812220	429,- €
▸ Kupfer bis 500 cm	Art.-Nr. 800745	999,- €
Sonstiges Zubehör:		
▸ Blumenkasten	Art.-Nr. s. S. 137	ab 45,- €
▸ Einzelfenster Marit	Art.-Nr. 730039	279,- €
▸ Terrasse 44.2 symm.	Art.-Nr. 290040	479,- €

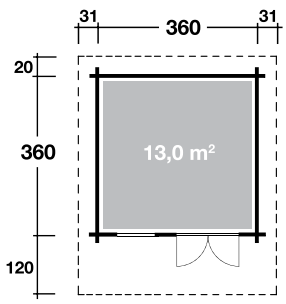

LISA 44-B

***Dieses Haus wurde vom Kunden mit Koranol Imprägnierlasur Pinie/Kiefer farblich endbehandelt.

Lisa 44-C isolierverglast

Art.-Nr. 240430 **3.499,00 €**

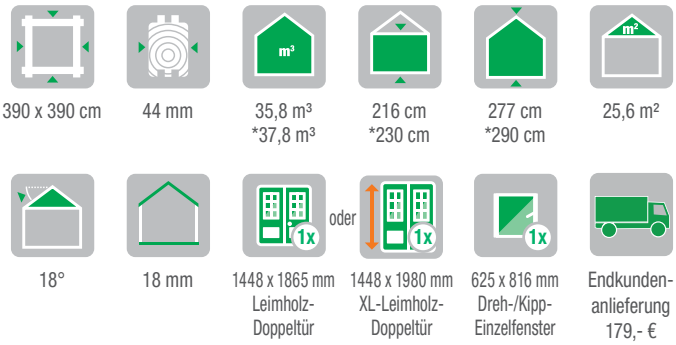

Lisa 44-C isolierverglast XL*

Art.-Nr. 240530 **3.749,00 €**

ZUBEHÖR:

Dacheindeckung:		
▸ 7 Rollen Dachpappe zu 6 m	Art.-Nr. 700600	84,- €
▸ 11 VE Dachschindeln	Art.-Nr. s. S. 134	462,- €
Dachrinne:		
▸ Kunststoff 322B mit KS-Ergänzungsset K4B, anthrazit	Art.-Nr. 802326/ Art.-Nr. 802846	368,- €
▸ Alu bis 600 cm mit 2 Fallrohren	Art.-Nr. 812230	459,- €
▸ Kupfer bis 550 cm	Art.-Nr. 800755	1.079,- €
Sonstiges Zubehör:		
▸ Blumenkasten	Art.-Nr. s. S. 137	ab 45,- €
▸ Einzelfenster Marit	Art.-Nr. 730039	279,- €
▸ Terrasse 44.5 asymm.	Art.-Nr. 290070	599,- €

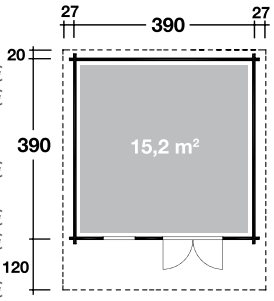

LISA 44-C

Lisa 44-D isolierverglast

Art.-Nr. 240440 **3.899,00 €**

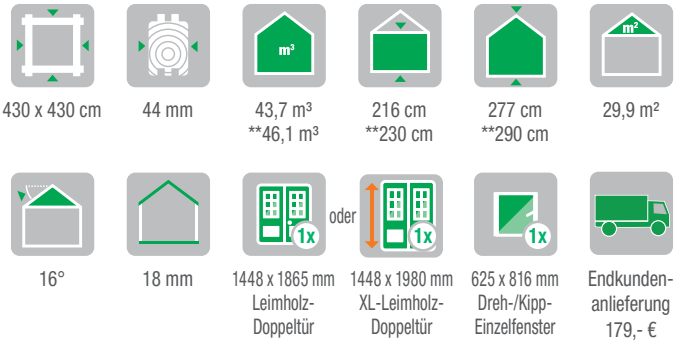

Lisa 44-D isolierverglast XL**

Art.-Nr. 240540 **4.199,00 €**

ZUBEHÖR:

Dacheindeckung:		
▸ 7 Rollen Dachpappe zu 6 m	Art.-Nr. 700600	84,- €
▸ 12 VE Dachschindeln	Art.-Nr. s. S. 134	504,- €
Dachrinne:		
▸ Kunststoff 322B mit KS-Ergänzungsset K4B, anthrazit	Art.-Nr. 802326/ Art.-Nr. 802846	368,- €
▸ Alu bis 600 cm mit 2 Fallrohren	Art.-Nr. 812230	459,- €
▸ Kupfer bis 600 cm	Art.-Nr. 800765	1.129,- €
Sonstiges Zubehör:		
▸ Blumenkasten	Art.-Nr. s. S. 137	ab 45,- €
▸ Einzelfenster Marit	Art.-Nr. 730039	279,- €
▸ Terrasse 44.5 symm.	Art.-Nr. 290070	599,- €

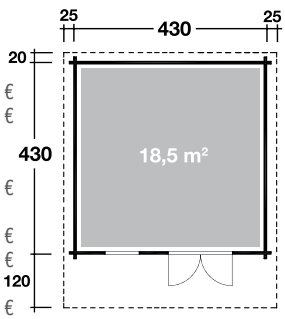

LISA 44-D

Kim 44-A isolierverglast

Art.-Nr. 844650 **3.999,00 €**

480 x 390 cm	44 mm	44,3 m³ *46,7 m³	216 cm *230 cm	257 cm *290 cm	29,4 m²
14°	18 mm	1448 x 1865 mm Leimholz-Doppeltür	oder 1448 x 1980 mm XL-Leimholz-Doppeltür	1150 x 816 mm Dreh-/Kipp-Doppelfenster	Endkunden-anlieferung 179,- €

Kim 44-A isolierverglast XL*

Art.-Nr. 844670 **4.299,00 €**

ZUBEHÖR:

Dacheindeckung:		
▸ 7 Rollen Dachpappe zu 6 m	Art.-Nr. 700600	84,- €
▸ 12 VE Dachschindeln	Art.-Nr. s. S. 134	504,- €
Dachrinne:		
▸ Kunststoff 322B mit KS-Ergänzungsset K4B, anthrazit	Art.-Nr. 802326/ Art.-Nr. 802846	368,- €
▸ Alu bis 600 cm mit 2 Fallrohren	Art.-Nr. 821230	459,- €
▸ Kupfer bis 550 cm	Art.-Nr. 800755	1.079,- €
Sonstiges Zubehör:		
▸ Blumenkasten 120 cm	Art.-Nr. 700032	69,- €
▸ Doppelfenster Alina	Art.-Nr. 730050	399,- €
▸ Terrasse 44.5 asymm.	Art.-Nr. 290070	599,- €

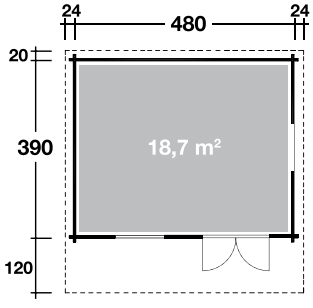

KIM 44-A

Kim 44-B isolierverglast

Art.-Nr. 844660 **4.399,00 €**

480 x 480 cm	44 mm	54,7 m³ **57,7 m³	216 cm *230 cm	277 cm *290 cm	33,3 m²
14°	18 mm	1448 x 1865 mm Leimholz-Doppeltür	oder 1448 x 1980 mm XL-Leimholz-Doppeltür	1150 x 816 mm Dreh-/Kipp-Doppelfenster	Endkunden-anlieferung 179,- €

Kim 44-B isolierverglast XL**

Art.-Nr. 844680 **4.749,00 €**

ZUBEHÖR:

Dacheindeckung:		
▸ 7 Rollen Dachpappe zu 6 m	Art.-Nr. 700600	84,- €
▸ 14 VE Dachschindeln	Art.-Nr. s. S. 134	588,- €
Dachrinne:		
▸ Kunststoff 322B mit KS-Ergänzungsset K4B, anthrazit	Art.-Nr. 802326/ Art.-Nr. 802846	368,- €
▸ Alu bis 600 cm mit 2 Fallrohren	Art.-Nr. 812230	459,- €
▸ Kupfer bis 600 cm	Art.-Nr. 800765	1.129,- €
Sonstiges Zubehör:		
▸ Blumenkasten 120 cm	Art.-Nr. 700032	69,- €
▸ Doppelfenster Alina	Art.-Nr. 730050	399,- €
▸ Terrasse 44.5 asymm.	Art.-Nr. 290070	599,- €

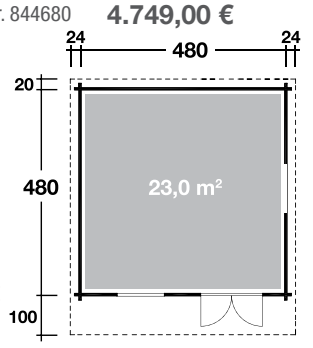

KIM 44-B

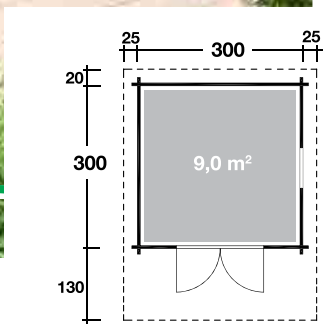

Bergen 58-B isolierverglast

Art.-Nr. 558021 **3.499,00 €**

300 x 300 cm	58 mm	19,1 m³	209 cm	250 cm	16,4 m²
16°	Dach 18 mm Fußb. 28 mm	1452 x 1992 mm Leimholz-Doppeltür	786 x 781 mm Einhand-/Dreh-/Kipp-Einzelfenster	Endkunden-anlieferung 139,- €	

Skagen 58-B isolierverglast

Art.-Nr. 558011 **3.399,00 €**

300 x 300 cm	58 mm	19,1 m³	209 cm	250 cm	16,4 m²
16°	Dach 18 mm Fußb. 28 mm	812 x 1992 mm Leimholz-Einzeltür	786 x 781 mm Einhand-/Dreh-/Kipp-Einzelfenster	Endkunden-anlieferung 139,- €	

*Dieses Haus wurde vom Kunden mit Koralan OPAL Weiß transparent farblich endbehandelt.

**Dieses Haus wurde vom Kunden mit Koranol Imprägnierlasur Pinie/Kiefer farblich endbehandelt.

ZUBEHÖR für die Modelle Bergen 58-B und Skagen 58-B:

Dacheindeckung:

▸ 1 Rolle Dachpappe zu 10 m und 1 Rolle Dachpappe zu 15 m	Art.-Nr. 701000 Art.-Nr. 701500	47,- €
▸ 7 VE Dachschindeln	Art.-Nr. s. S. 134	294,- €

Dachrinne:

▸ Kunststoff 320B mit KS-Ergänzungsset K4B, anthrazit	Art.-Nr. 802296/ Art.-Nr. 802846	288,- €
▸ Alu bis 500 cm mit 2 Fallrohren	Art.-Nr. 812220	429,- €
▸ Kupfer bis 450 cm	Art.-Nr. 800735	949,- €

Sonstiges Zubehör:

▸ Blumenkasten	Art.-Nr. s. S. 137 ab	45,- €
▸ Terrasse 44.2 symm.	Art.-Nr. 775270	479,- €

BERGEN 58-B

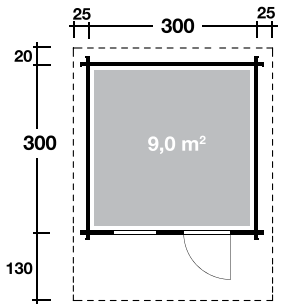

SKAGEN 58-B

Nordkap 70-A isolierverglast — Art.-Nr. 870100 — 3.999,00 €
Nordkap 70-A isolierverglast XL* — Art.-Nr. 870600 — 4.249,00 €

360 x 300 cm	22,8 m³ *24,1 m³	208 cm *221 cm	253,5 cm *266,5 cm	21,6 m²	15°

ZUBEHÖR:

Dacheindeckung:
- 3 Rollen Dachpappe zu 10 m — Art.-Nr. 701000 — 54,- €
- 8 VE Dachschindeln — Art.-Nr. s. S. 134 — 336,- €

Dachrinne:
- Alu bis 500 cm m. 2 Fallr. — Art.-Nr. 812220 — 429,- €
- Kupfer bis 500 cm — Art.-Nr. 800745 — 999,- €

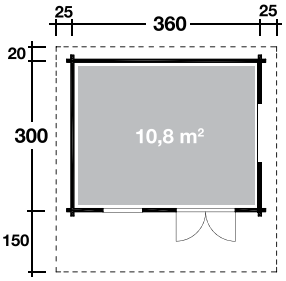

NORDKAP 70-A

Nordkap 70-B isolierverglast — Art.-Nr. 870110 — 4.399,00 €
Nordkap 70-B isolierverglast XL** — Art.-Nr. 870610 — 4.649,00 €

360 x 360 cm	27,6 m³ **29,2 m³	208 cm **221 cm	253,5 cm **266,5 cm	24,4 m²	15°

ZUBEHÖR:

Dacheindeckung:
- 6 Rollen Dachpappe zu 6 m — Art.-Nr. 700600 — 72,- €
- 9 VE Dachschindeln — Art.-Nr. s. S. 134 — 378,- €

Dachrinne:
- Alu bis 600 cm m. 2 Fallr. — Art.-Nr. 812230 — 459,- €
- Kupfer bis 550 cm — Art.-Nr. 800755 — 1.079,- €

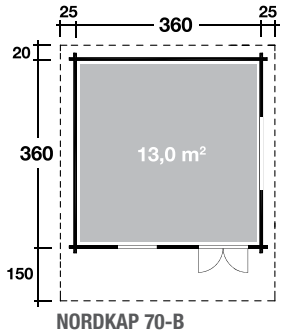

NORDKAP 70-B

Nordkap 70-C isolierverglast — Art.-Nr. 870170 — 4.699,00 €
Nordkap 70-C isolierverglast XL*** — Art.-Nr. 870620 — 4.999,00 €

390 x 390 cm	32,6 m³ ***34,5 m³	208 cm ***221 cm	253,5 cm ***266,5 cm	26,5 m²	14°

ZUBEHÖR:

Dacheindeckung:
- 6 Rollen Dachpappe zu 6 m — Art.-Nr. 700600 — 72,- €
- 11 VE Dachschindeln — Art.-Nr. s. S. 134 — 462,- €

Dachrinne:
- Alu bis 600 cm m. 2 Fallr. — Art.-Nr. 812230 — 459,- €
- Kupfer bis 550 cm — Art.-Nr. 800755 — 1.079,- €

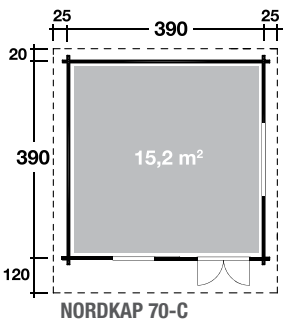

NORDKAP 70-C

FÜR DIE MODELLE NORDKAP 70-A, -B UND -C GILT:

70 mm	Dach 20 mm Fußb. 28 mm	1448 x 1865 mm Leimholz-Doppeltür	oder 1448 x 1950 mm XL-Leimholz-Doppeltür	1170 x 885 mm Einhand-/Dreh-/Kipp-Doppelfenster	625 x 885 mm Einhand-/Dreh-/Kipp-Einzelfenster	Endkunden-anlieferung 279,- €

Dachrinne:
- Kunststoff 322B mit KS-Ergänzungsset K4B, anthrazit — Art.-Nr. 802326/ 802846 — 368,- €

Sonstiges Zubehör:
- Blumenkasten — Art.-Nr. s. S. 137 — ab 45,- €
- Terrasse 70.2 asymm. — Art.-Nr. 590020 — 729,- €

**Dieses Haus wurde vom Kunden mit Koranol Imprägnierlasur Pinie/Kiefer farblich endbehandelt.

Nordkap 70-L isolierverglast Art.-Nr. 870200 **5.899,00 €**
Nordkap 70-L isolierverglast XL* Art.-Nr. 870660 **6.149,00 €**

400 x 500 cm	43,3 m³ * 45,7 m³	253,5 cm *266,5 cm	28,2 m² *30,5 m²	1170 x 885 mm Einhand-/Dreh-/ Kipp-Doppelfenster	625 x 885 mm Einhand-/Dreh-/ Kipp-Einzelfenster

Nordkap 70-M isolierverglast Art.-Nr. 870210 **5.899,00 €**
Nordkap 70-M isolierverglast XL** Art.-Nr. 870670 **6.149,00 €**

500 x 400 cm	44,5 m³ **46,9 m³	266,5 cm **279,5 cm	28,9 m² **30,6 m²	1170 x 885 mm Einhand-/Dreh-/ Kipp-Doppelfenster

FÜR DIE MODELLE NORDKAP 70-L/XL UND -M/XL GILT:

70 mm	Dach 20 mm Fußb. 28 mm	(70-L/XL) 208 cm (70-M/XL) 221 cm	(70-L/XL) 13° (70-M/XL) 14°

1448 x 1865 mm Leimholz-Doppeltür	oder	1448 x 1950 mm XL-Leimholz-Doppeltür	Endkunden-anlieferung 279,- €

ZUBEHÖR
NORDKAP 70-L/XL

Dacheindeckung:		
▸ 3 Rollen Dachpappe zu 15 m	Art.-Nr. 701500	87,- €
▸ 13 VE Dachschindeln	Art.-Nr. s. S. 134	546,- €
Dachrinne:		
▸ Kunststoff 320B mit 2 KS-Ergänzungssets K4B, anthrazit	Art.-Nr. 802296 Art.-Nr. 802846	377,- €
▸ Alu bis 800 cm mit 2 Fallrohre	Art.-Nr. 812240	519,- €
▸ Kupfer bis 650 cm	Art.-Nr. 800775	1.179,- €
Sonstiges Zubehör:		
▸ Blumenkasten	Art.-Nr. s. S. 137	ab 45,- €
▸ Terrasse 70.5 asymm.	Art.-Nr. 590050	899,- €

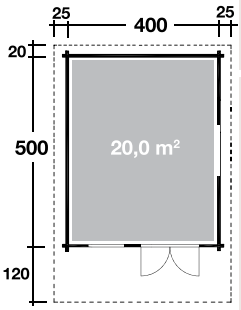

NORDKAP 70-L

ZUBEHÖR
NORDKAP 70-M/XL

Dacheindeckung:		
▸ 8 Rollen Dachpappe zu 6 m	Art.-Nr. 700600	96,- €
▸ 13 VE Dachschindeln	Art.-Nr. s. S. 134	546,- €
Dachrinne:		
▸ Kunststoff 322B mit KS-Ergänzungsset K4B, anthrazit	Art.-Nr. 802326 Art.-Nr. 802846	368,- €
▸ Alu bis 600 cm mit 2 Fallrohren	Art.-Nr. 821230	459,- €
▸ Kupfer bis 550 cm	Art.-Nr. 800755	1.079,- €
Sonstiges Zubehör:		
▸ Blumenkasten	Art.-Nr. s. S. 137	ab 45,- €
▸ Terrasse 70.5 asymm.	Art.-Nr. 590050	899,- €

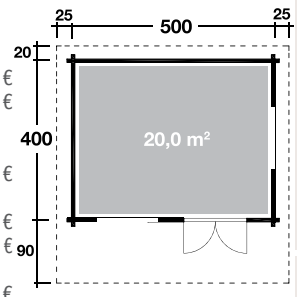

NORDKAP 70-M

****Dieses Haus wurde vom Kunden mit Koranol Imprägnierlasur Kiefer farblich endbehandelt.

NEU
EXTRA HOHE TÜR

Nordkap 70-D isolierverglast — Art.-Nr. 870230 — 4.999,00 €
Nordkap 70-D isolierverglast XL* — Art.-Nr. 870630 — 5.299,00 €

450 x 360 cm	70 mm	35,5 m³ *37,8 m³	208 cm *221 cm	262 cm *279,5 cm	28 m²
12°	Dach 20 mm Fußb. 28 mm	1448 x 1865 mm Leimholz-Doppeltür	oder 1448 x 1950 mm XL-Leimholz-Doppeltür	1170 x 885 mm Einhand-/Dreh-/Kipp-Doppelfenster	Endkunden-anlieferung 279,- €

ZUBEHÖR:

Dacheindeckung:

7 Rollen Dachpappe zu 6 m	Art.-Nr. 700600	84,- €
11 VE Dachschindeln	Art.-Nr. s. S. 134	462,- €

Dachrinne:

Kunststoff 322B mit KS-Ergänzungsset K4B, anthrazit	Art.-Nr. 802326/ Art.-Nr. 802846	368,- €
Alu bis 600 cm mit 2 Fallrohren	Art.-Nr. 812230	459,- €
Kupfer bis 550 cm	Art.-Nr. 800755	1.079,- €

Sonstiges Zubehör:

Blumenkasten 120 cm	Art.-Nr. 700032	69,- €
Terrasse 70.5 asymm.	Art.-Nr. 590050	899,- €

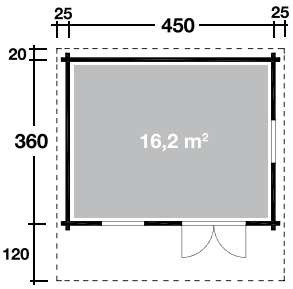

NORDKAP 70-D

Nordkap 70-F isolierverglast — Art.-Nr. 870255 — 5.999,00 €
Nordkap 70-F isolierverglast XL** — Art.-Nr. 870640 — 6.399,00 €

500 x 500 cm	70 mm	56,0 m³ **59,1 m³	208 cm **221 cm	266,5 cm ** 279,5 cm	36,6 m²
14°	Dach 20 mm Fußb. 28 mm	1448 x 1865 mm Leimholz-Doppeltür	oder 1448 x 1950 mm XL-Leimholz-Doppeltür	1170 x 885 mm Einhand-/Dreh-/Kipp-Doppelfenster	Endkunden-anlieferung 279,- €

ZUBEHÖR:

Dacheindeckung:

3 Rollen Dachpappe zu 15 m	Art.-Nr. 701500	87,- €
14 VE Dachschindeln	Art.-Nr. s. S. 134	588,- €

Dachrinne:

Kunststoff 320B mit 2 KS-Ergänzungsset K4B, anthrazit	Art.-Nr. 802326 Art.-Nr. 802846	377,- €
Alu bis 800 cm mit 2 Fallrohren	Art.-Nr. 821240	519,- €
Kupfer bis 650 cm	Art.-Nr. 800755	1.179,- €

Sonstiges Zubehör:

Blumenkasten 120 cm	Art.-Nr. 700032	69,- €
Terrasse 70.5 asymm.	Art.-Nr. 590050	899,- €

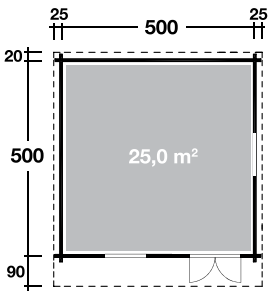

NORDKAP 70-F

***Dieses Haus wurde vom Kunden mit Koranol Imprägnierlasur Eiche hell farblich endbehandelt.

Nordkap 70-G isolierverglast

Art.-Nr. 870275 **6.499,00 €**

Nordkap 70-G isolierverglast XL*

Art.-Nr. 870650 **6.899,00 €**

530 x 530 cm	70 mm	63,2 m³ *66,6 m³	208 cm *221 cm	266,5 cm *279,5 cm	39,6 m²
13°	Dach 20 mm Fußb. 28 mm	1448 x 1865 mm Leimholz-Doppeltür	oder 1448 x 1950 mm XL-Leimholz-Doppeltür	1170 x 885 mm Einhand-/Dreh-/Kipp-Doppelfenster	Endkunden-anlieferung 279,- €

ZUBEHÖR:

Dacheindeckung:		
▸ 3 Rollen Dachpappe zu 15 m	Art.-Nr. 701500	87,- €
▸ 16 VE Dachschindeln	Art.-Nr. s. S. 134	672,- €
Dachrinne:		
▸ Kunststoff 320B mit 2 KS-Ergänzungssets K4B, anthrazit	Art.-Nr. 802296/ Art.-Nr. 802846	377,- €
▸ Alu bis 800 cm mit 2 Fallrohren	Art.-Nr. 812240	519,- €
▸ Kupfer bis 650 cm	Art.-Nr. 800775	1.179,- €
Sonstiges Zubehör:		
▸ Blumenkasten 120 cm	Art.-Nr. 700032	69,- €

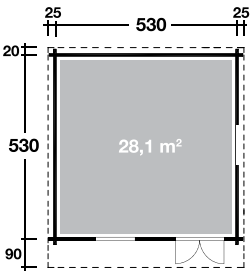

NORDKAP 70-G

Nordkap 70-P isolierverglast

Art.-Nr. 870300 **9.599,00 €**

Nordkap 70-P isolierverglast XL**

Art.-Nr. 870680 **9.999,00 €**

600 x 600 cm	70 mm	81,5 m³ **88,2 m³	208 cm **221 cm	266,5 cm **292,5 cm	50,4 m²
11°	Dach 20 mm Fußb. 28 mm	1448 x 1865 mm Leimholz-Doppeltür	oder 1448 x 1950 mm XL-Leimholz-Doppeltür	1170 x 885 mm Einhand-/Dreh-/Kipp-Doppelfenster	Endkunden-anlieferung 279,- €

ZUBEHÖR:

Dacheindeckung:		
▸ 1 Rolle Dachpappe zu 8 m und 4 Rollen Dachpappe zu 15 m	Art.-Nr. 700800 Art.-Nr. 701500	131,- €
▸ 17 VE Dachschindeln	Art.-Nr. s. S. 134	714,- €
Dachrinne:		
▸ Kunststoff 322B mit 2 KS-Ergänzungssets K4B, anthrazit	Art.-Nr. 802326/ Art.-Nr. 802846	457,- €
▸ Alu bis 800 cm mit 2 Fallrohren	Art.-Nr. 812240	519,- €
▸ Kupfer bis 750 cm	Art.-Nr. 800785	1.279,- €
Sonstiges Zubehör:		
▸ Blumenkasten 120 cm	Art.-Nr. 700032	69,- €

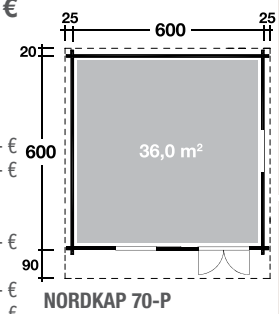

NORDKAP 70-P

***Dieses Haus wurde vom Kunden mit Koralan Schwedenrot und Weiß farblich endbehandelt.

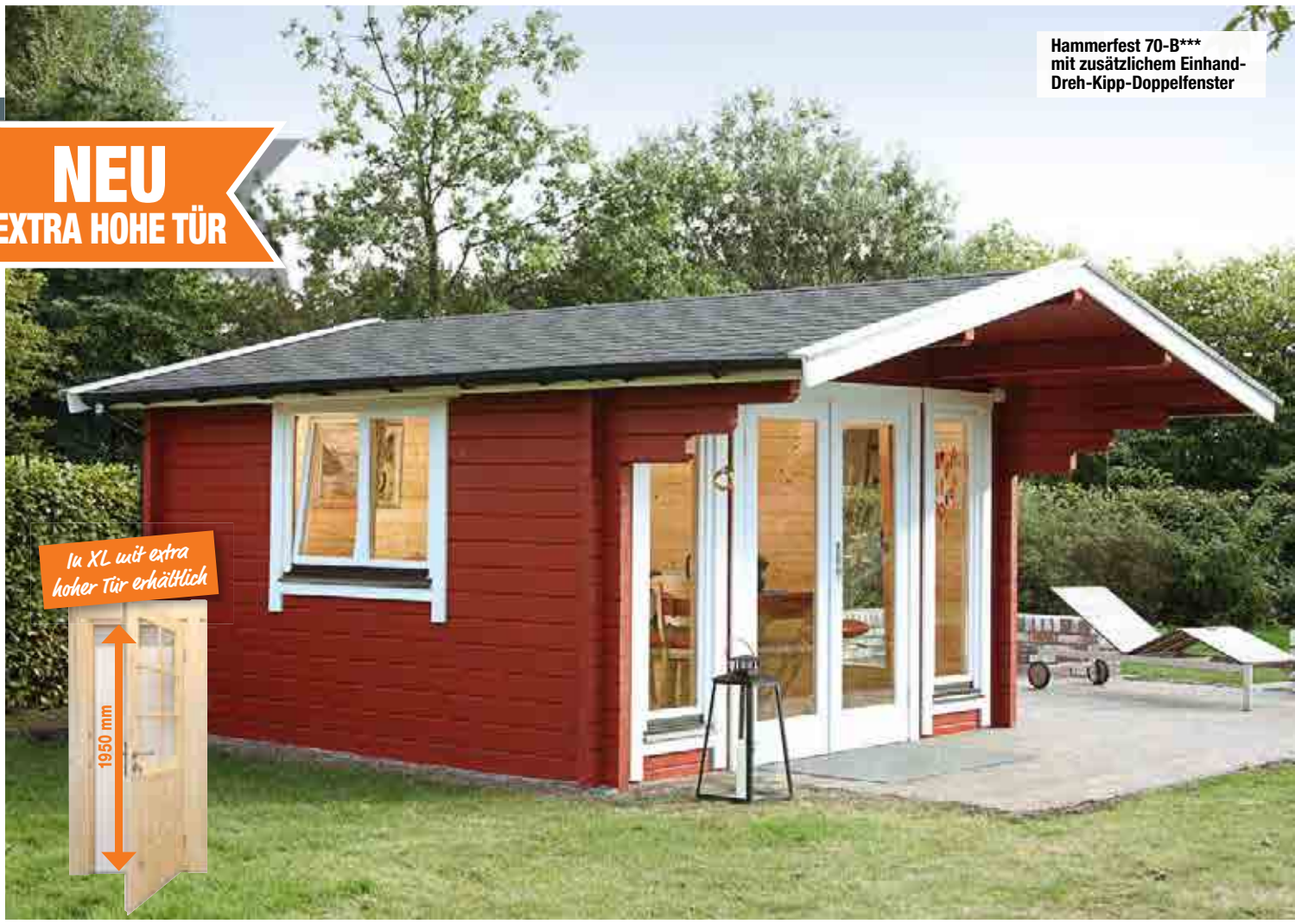

Hammerfest 70-A isolierverglast Art.-Nr. 870500 **4.199,00 €**
Hammerfest 70-A isolierverglast XL* Art.-Nr. 870700 **4.349,00 €**

360 x 300 cm	22,8 m³ *24,1 m³	208 cm *221 cm	253,5 cm *266,5 cm	21,6 m²	15°

ZUBEHÖR:

Dacheindeckung:
- 3 Rollen Dachpappe zu 10 m Art.-Nr. 701000 54,- €
- 8 VE Dachschindeln Art.-Nr. siehe S. 134 336,- €

Dachrinne:
- Kunststoff 322B mit KS-Ergänzungsset K4B, anthrazit Art.-Nr. 802326/802846 368,- €
- Alu bis 500 cm mit 2 Fallrohren Art.-Nr. 812220 429,- €
- Kupfer bis 500 cm Art.-Nr. 800745 999,- €

Sonztiges Zubehör:
- siehe Kasten unten

Hammerfest 70-B isolierverglast Art.-Nr. 870510 **4.599,00 €**
Hammerfest 70-B isolierverglast XL** Art.-Nr. 870710 **4.749,00 €**

360 x 360 cm	27,6 m³ **29,2 m³	208 cm **221 cm	253,5 cm **266,5 cm	24,4 m²	15°

FÜR ALLE HAMMERFEST MODELLE GILT:

70 mm	Dach 20 mm Fußb. 28 mm	460 x 1590 mm Einhand-/Dreh-/Kipp-Einzelfenster

1448 x 1792 mm Leimholz-Doppeltür	oder	1448 x 1950 mm XL-Leimholz-Doppeltür	Endkunden-anlieferung 279,- €

ZUBEHÖR:

Dacheindeckung:
- 6 Rollen Dachpappe zu 6 m Art.-Nr. 700600 72,- €
- 9 VE Dachschindeln Art.-Nr. siehe S. 134 378,- €

Dachrinne:
- Kunststoff 322B mit KS-Ergänzungsset K4B, anthrazit Art.-Nr. 802326/802846 368,- €
- Alu bis 600 cm mit 2 Fallrohren Art.-Nr. 812230 459,- €
- Kupfer bis 550 cm Art.-Nr. 800755 1.079,- €

Sonstiges Zubehör Hammerfest 70-A/B:
- Blumenkasten Art.-Nr. siehe S. 137 ab 45,- €
- Einzelfenster, 63 x 89 cm Art.-Nr. 772675 419,- €
- Doppelfenster, 117 x 89 cm Art.-Nr. 772655 529,- €
- Terrasse 70.2 asymm. Art.-Nr. 772655 729,- €

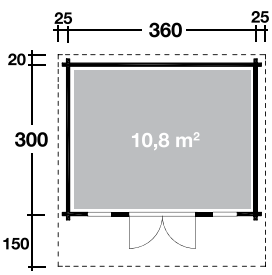

HAMMERFEST 70-A

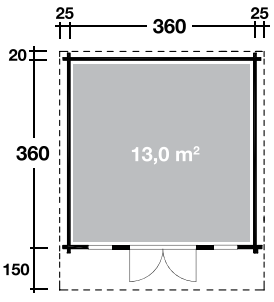

HAMMERFEST 70-B

***Dieses Haus wurde vom Kunden mit Koralan Designlasur Silber und Koralan Rot farblich endbehandelt.

Hammerfest 70-C isolierverglast — Art.-Nr. 870520 — 4.899,00 €
Hammerfest 70-C isolierverglast XL* — Art.-Nr. 870720 — 5.049,00 €

390 x 390 cm	32,6 m³ *34,5 m³	208 cm *221cm	253,5 cm *266,5 cm	26,5 m²	14°

ZUBEHÖR:

Dacheindeckung:
- 6 Rollen Dachpappe zu 6 m — Art.-Nr. 700600 — 72,- €
- 11 VE Dachschindeln — Art.-Nr. siehe S. 134 — 462,- €

Dachrinne:
- Kunststoff 322B mit KS-Ergänzungsset K4B, anthrazit — Art.-Nr. 802326/802846 — 368,- €
- Alu bis 600 cm m. 2 Fallrohren — Art.-Nr. 812230 — 459,- €
- Kupfer bis 550 cm — Art.-Nr. 800755 — 1.079,- €

Sonstiges Zubehör:
- Blumenkasten — Art.-Nr. siehe S. 137 — ab 45,- €
- Einzelfenster, 63 x 89 cm — Art.-Nr. 772675 — 419,- €
- Doppelfenster, 117 x 89 cm — Art.-Nr. 772655 — 529,- €
- Terrasse 70.2 asymm. — Art.-Nr. 590020 — 729,- €

Hammerfest 70-D isolierverglast — Art.-Nr. 870530 — 5.199,00 €
Hammerfest 70-D isolierverglast XL** — Art.-Nr. 870730 — 5.349,00 €

450 x 360 cm	34,8 m³ ** 38,7 m³	208 cm **234 cm	253,5 cm **279,5 cm	27 m²	12°

ZUBEHÖR:

Dacheindeckung:
- 7 Rollen Dachpappe zu 6 m — Art.-Nr. 700600 — 84,- €
- 11 VE Dachschindeln — Art.-Nr. siehe S. 134 — 462,- €

Dachrinne:
- Kunststoff 322B mit KS-Ergänzungsset K4B, anthrazit — Art.-Nr. 802326/802846 — 368,- €
- Alu bis 600 cm m. 2 Fallrohren — Art.-Nr. 812230 — 459,- €
- Kupfer bis 550 cm — Art.-Nr. 800755 — 1.079,- €

Sonstiges Zubehör:
- Blumenkasten 120 cm — Art.-Nr. 700032 — 69,- €
- Einzelfenster, 63 x 89 cm — Art.-Nr. 772675 — 419,- €
- Doppelfenster, 117 x 89 cm — Art.-Nr. 772655 — 529,- €
- Terrasse 70.5 asymm. — Art.-Nr. 590050 — 899,- €

Hammerfest 70-F isolierverglast — Art.-Nr. 870540 — 6.199,00 €
Hammerfest 70-F isolierverglast XL*** — Art.-Nr. 870740 — 6.399,00 €

500 x 500 cm	56,0 m³ ***59,1 m³	208 cm ***221cm	266,5 cm ***279,5 cm	36,6 m²	14°

ZUBEHÖR:

Dacheindeckung:
- 4 Rollen Dachpappe zu 15 m — Art.-Nr. 701500 — 116,- €
- 14 VE Dachschindeln — Art.-Nr. siehe S. 134 — 588,- €

Dachrinne:
- Kunststoff 320B mit KS-Ergänzungsset K4B, anthrazit — Art.-Nr. 802296/802846 — 377,- €
- Alu bis 800 cm m. 2 Fallrohren — Art.-Nr. 812240 — 519,- €
- Kupfer bis 650 cm — Art.-Nr. 800775 — 1.179,- €

Sonstiges Zubehör:
- Blumenkasten 120 cm — Art.-Nr. 700032 — 69,- €
- Einzelfenster, 63 x 89 cm — Art.-Nr. 772675 — 419,- €
- Doppelfenster, 117 x 89 cm — Art.-Nr. 772655 — 529,- €
- Terrasse 70.5 asymm. — Art.-Nr. 590050 — 899,- €

Hammerfest 70-G isolierverglast — Art.-Nr. 870560 — 6.699,00 €
Hammerfest 70-G isolierverglast XL**** — Art.-Nr. 870750 — 6.899,00 €

530 x 530 cm	63,2 m³ ****66,6 m³	208 cm ****221cm	266,5 cm ****279,5 cm	39,6 m²	13°

ZUBEHÖR:

Dacheindeckung:
- 1 Rolle Dachpappe zu 8 m und 3 Rollen Dachpappe zu 15 m — Art.-Nr. 700800/701500 — 102,- €
- 16 VE Dachschindeln — Art.-Nr. siehe S. 134 — 672,- €

Dachrinne:
- Kunststoff 320B mit 2 KS-Ergänzungsset K4B, anthrazit — Art.-Nr. 802296/802846 — 377,- €
- Alu bis 800 cm m. 2 Fallrohren — Art.-Nr. 812240 — 519,- €
- Kupfer bis 650 cm — Art.-Nr. 800775 — 1.179,- €

Sonstiges Zubehör:
- Blumenkasten 120 cm — Art.-Nr. 700032 — 69,- €
- Einzelfenster, 63 x 89 cm — Art.-Nr. 772675 — 419,- €
- Doppelfenster, 117 x 89 cm — Art.-Nr. 772655 — 529,- €
- Terrasse 70.5 asymm. — Art.-Nr. 590050 — 899,- €

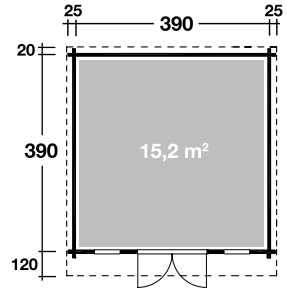

HAMMERFEST 70-C

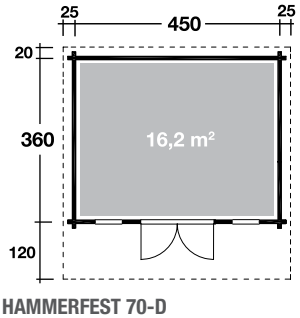

HAMMERFEST 70-D

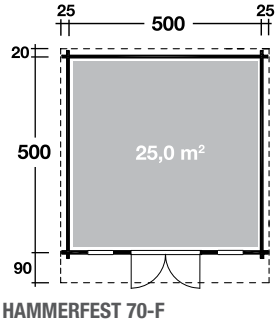

HAMMERFEST 70-F

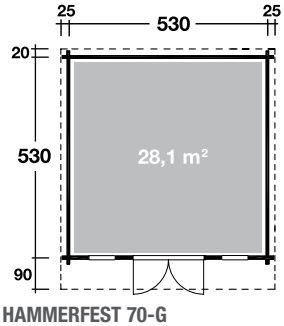

HAMMERFEST 70-G

NEUHEIT

Trondheim 70-A isolierverglast Art.-Nr. 870800 **4.199,00 €**
Trondheim 70-A isolierverglast XL* Art.-Nr. 870900 **4.349,00 €**

360 x 300 cm | 24 m³ *25,4 m³ | 247 / 198 cm *260 / 211 cm | 15,6 m² | 8°

ZUBEHÖR:

Dacheindeckung:
- 4 Rollen Dichtungsbahnen Art.-Nr. 902010 288,- €

Dachrinne:
- Kunststoff 203A, braun Art.-Nr. 800330 169,- €
- Alu bis 600 cm mit 1 Fallrohr Art.-Nr. 812330 289,- €

Sonstiges Zubehör:
- Einzelfenster, 63 x 89 cm Art.-Nr. 772675 419,- €
- Doppelfenster, 117 x 89 cm Art.-Nr. 772655 529,- €

Trondheim-B isolierverglast Art.-Nr. 870810 **4.599,00 €**
Trondheim 70-B isolierverglast XL** Art.-Nr. 870910 **4.749,00 €**

360 x 360 cm | 28,8 m³ **30,5 m³ | 247 / 198 cm **260 / 211 cm | 17,9 m² | 6°

ZUBEHÖR:

Dacheindeckung:
- 4 Rollen Dichtungsbahnen Art.-Nr. 902010 288,- €

Dachrinne:
- Kunststoff 203A, braun Art.-Nr. 800330 169,- €
- Alu bis 600 cm mit 1 Fallrohr Art.-Nr. 812330 289,- €

Sonstiges Zubehör:
- Einzelfenster, 63 x 89 cm Art.-Nr. 772675 419,- €
- Doppelfenster, 117 x 89 cm Art.-Nr. 772655 529,- €

FÜR ALLE TRONDHEIM MODELLE GILT:

70 mm | Dach 20 mm Fußb. 28 mm | 460 x 1590 mm Einhand-/Dreh-/Kipp-Einzelfenster

1448 x 1792 mm Leimholz-Doppeltür | oder | 1448 x 1950 mm XL-Leimholz-Doppeltür | ✓ | Endkunden-anlieferung 279,- €

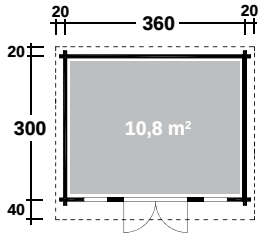

TRONDHEIM 70-A

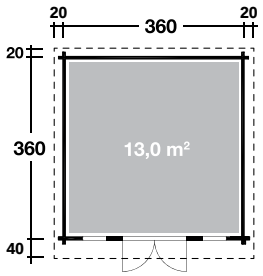

TRONDHEIM 70-B

Trondheim 70-C isolierverglast — Art.-Nr. 870820 — 4.899,00 €
Trondheim 70-C* isolierverglast XL — Art.-Nr. 870920 — 5.049,00 €

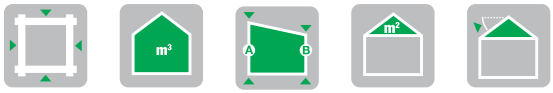

390 x 390 cm	33,8 m³ * 35,8 m³	247 / 198 cm *260 / 211 cm	20,5 m²	6°

ZUBEHÖR:

Dacheindeckung:
- 5 Rollen Dichtungsbahnen Art.-Nr. 902010 — 360,- €

Dachrinne:
- Kunststoff 203A, braun Art.-Nr. 800330 — 169,- €
- Alu bis 600 cm mit 1 Fallrohr Art.-Nr. 812330 — 289,- €

Sonstiges Zubehör:
- Einzelfenster, 63 x 89 cm Art.-Nr. 772675 — 419,- €
- Doppelfenster, 117 x 89 cm Art.-Nr. 772655 — 529,- €

Trondheim 70-D isolierverglast — Art.-Nr. 870830 — 5.199,00 €
Trondheim 70-D** isolierverglast XL — Art.-Nr. 870930 — 5.349,00 €

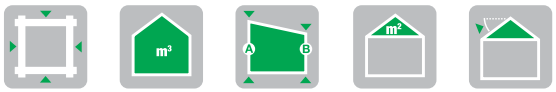

450 x 360 cm	36 m³ ** 38,2 m³	247 / 198 cm **260 / 211 cm	21,9 m²	6°

ZUBEHÖR:

Dacheindeckung:
- 5 Rollen Dichtungsbahnen Art.-Nr. 902010 — 360,- €

Dachrinne:
- Kunststoff 204Ax, braun Art.-Nr. 800345 — 189,- €
- Alu bis 600 cm mit 1 Fallrohr Art.-Nr. 812330 — 289,- €

Sonstiges Zubehör:
- Einzelfenster, 63 x 89 cm Art.-Nr. 772675 — 419,- €
- Doppelfenster, 117 x 89 cm Art.-Nr. 772655 — 529,- €

Trondheim 70-F isolierverglast — Art.-Nr. 878540 — 6.199,00 €
Trondheim 70-F*** isolierverglast XL — Art.-Nr. 870940 — 6.399,00 €

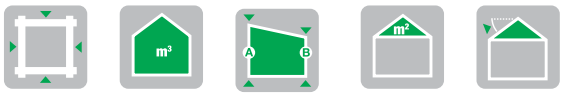

500 x 500 cm	55,6 m³ *** 58,9 m³	247 / 198 cm ***260 / 211 cm	31,7 m²	5°

ZUBEHÖR:

Dacheindeckung:
- 7 Rollen Dichtungsbahnen Art.-Nr. 902010 — 504,- €

Dachrinne:
- Kunststoff 204Ax, braun Art.-Nr. 800345 — 189,- €
- Alu bis 600 cm mit 1 Fallrohr Art.-Nr. 812330 — 289,- €

Sonstiges Zubehör:
- Einzelfenster, 63 x 89 cm Art.-Nr. 772675 — 419,- €
- Doppelfenster, 117 x 89 cm Art.-Nr. 772655 — 529,- €

Trondheim 70-G isolierverglast — Art.-Nr. 870860 — 6.699,00 €
Trondheim 70-G**** isolierverglast XL — Art.-Nr. 870960 — 6.899,00 €

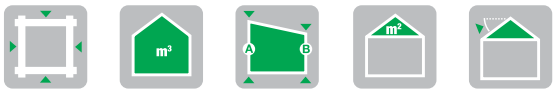

530 x 530 cm	62,5 m³ **** 66,2 m³	247 / 198 cm ****260 / 211 cm	39,6 m²	4°

ZUBEHÖR:

Dacheindeckung:
- 8 Rollen Dichtungsbahnen Art.-Nr. 902010 — 576,- €

Dachrinne:
- Kunststoff 204Ax, braun Art.-Nr. 800345 — 189,- €
- Alu bis 600 cm mit 1 Fallrohr Art.-Nr. 812330 — 289,- €

Sonstiges Zubehör:
- Einzelfenster, 63 x 89 cm Art.-Nr. 772675 — 419,- €
- Doppelfenster, 117 x 89 cm Art.-Nr. 772655 — 529,- €

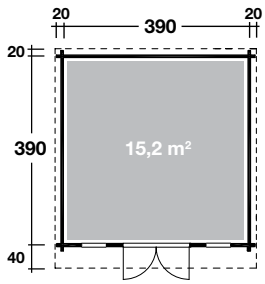

TRONDHEIM 70-C

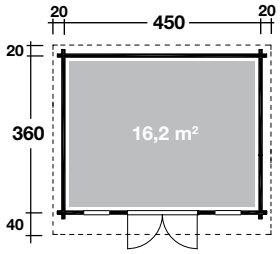

TRONDHEIM 70-D

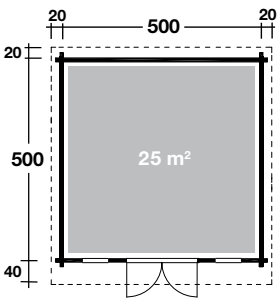

TRONDHEIM 70-F

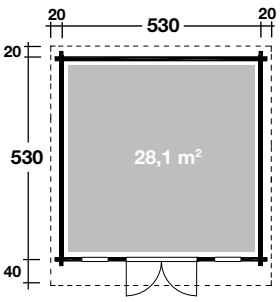

TRONDHEIM 70-G

hochwertige Leimholztüren, daher kein Verziehen

Detail: **Schweres Türband**

Profi Dreh-/Kippbeschlag

Detail: **Einhand-**Dreh-/Kippfenster

Beispiel **Befestigungspaket** mit Schrauben, Beschläge, Zylinderschloss etc.

Fußbodendielen und -leisten gehören zum Lieferumfang

Detail: **Fußbodendielen 28 mm**

Detail: **Qualitäts-Leimholz-Fenster**

Fensterdetail **Isolierverglasung**

Fensterdetail: **Alu-Wasserschenkel**

Detail: **Tür- und Fensterdichtung**

bodentiefes Seitenfenster

optimale Auflage der Dachbretter durch abgeschrägte Seitenwandbohle

imprägnierte Lagerhölzer schützen vor Witterungseinflüssen und erhöhen die Standdauer

Untere **Dachabschlussleiste** zur einfachen Dachrinnenmontage

stabile **Dachpfetten;** Dachlastbarkeit über 180 kg/m²

Detail: **winddichter Eckversatz**

Detail: **Gewindestange**

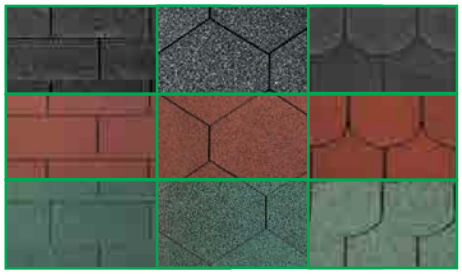

verschiedene Dachschindelformen und **Farben:** Rechteck, 6-Eck und Biberschwanz* auf Seite 134

Dachrinnen-Set in Kupfer, Kunststoff und Aluminum* ab Seite 132

Blumenkasten 60, 90 und 120 cm* auf Seite 136

***Die mit Sternchen gekennzeichneten Artikel sind Zubehörartikel und gegen Mehrpreis erhältlich!**

Lappland 70-A isolierverglast — Art.-Nr. 871010 — 7.299,00 €
Lappland 70-A* isolierverglast XL — Art.-Nr. 871110 — 7.599,00 €

500 x 500 cm	58,3 m³ *61,4 m³	40,3 m²	14°	1170 x 885 mm Einhand-/Dreh-/ Kipp-Doppelfenster	625 x 885 mm Einhand-/Dreh-/ Kipp-Einzelfenster

ZUBEHÖR:

Dacheindeckung:

4 Rollen Dachpappe zu 15 m	Art.-Nr. 701500	116,- €
14 VE Dachschindeln	Art.-Nr. s. S. 134	588,- €

Dachrinne:

Kunststoff 320B mit 2 KS-Ergänzungsset K4B, anthrazit	Art.-Nr. 802296/ Art.-Nr. 802846	377,- €
Alu bis 800 cm m. 2 Fallrohren	Art.-Nr. 812240	519,- €
Kupfer bis 650 cm	Art.-Nr. 800775	1.179,- €

Lappland 70-B isolierverglast — Art.-Nr. 871020 — 7.499,00 €
Lappland 70-B** isolierverglast XL — Art.-Nr. 871120 — 7.799,00 €

530 x 530 cm	65,8 m³ **69,2 m³	44,2 m²	13°	1170 x 885 mm Einhand-/Dreh-/ Kipp-Doppelfenster	625 x 885 mm Einhand-/Dreh-/ Kipp-Einzelfenster

ZUBEHÖR:

Dacheindeckung:

9 Rollen Dachpappe zu 8 m	Art.-Nr. 700800	135,- €
16 VE Dachschindeln	Art.-Nr. s. S. 134	672,- €

Dachrinne:

Kunststoff 322B mit 2 KS-Ergänzungsset K4B, anthrazit	Art.-Nr. 802326/ Art.-Nr. 802846	457,- €
Alu bis 800 cm m. 2 Fallrohren	Art.-Nr. 812240	519,- €
Kupfer bis 750 cm	Art.-Nr. 800785	1.279,- €

Lappland 70-C isolierverglast — Art.-Nr. 871030 — 10.890,00 €
Lappland 70-C*** isolierverglast XL — Art.-Nr. 871130 — 11.390,00 €

600 x 600 cm	84,8 m³ ***89,3 m³	51,1 m²	11°	1170 x 885 mm Einhand-/Dreh-/ Kipp-Doppelfenster	625 x 885 mm Einhand-/Dreh-/ Kipp-Einzelfenster

ZUBEHÖR:

Dacheindeckung:

5 Rollen Dachpappe zu 15 m	Art.-Nr. 701500	145,- €
17 VE Dachschindeln	Art.-Nr. s. S. 134	714,- €

Dachrinne:

Kunststoff 322B mit 2 KS-Ergänzungsset K4B, anthrazit	Art.-Nr. 802326/ Art.-Nr. 802846	457,- €
Alu bis 800 cm m. 2 Fallrohren	Art.-Nr. 812240	519,- €
Kupfer bis 750 cm	Art.-Nr. 800785	1.279,- €

FÜR DIE MODELLE LAPPLAND 70-A, -B UND -C GILT:

70 mm	WOHN-FLÄCHE: 70-A 25 m² 70-B 28 m² 70-C 36 m²	Dach 20 mm Fußb. 28 mm	201,5 cm *214,5 cm	292,5 cm *305,5 cm	1448 x 1865 mm Leimholz-Doppeltür	1448 x 1950 mm XL-Leimholz-Doppeltür	710 x 1835 mm Vollholz-Innentür	Endkunden-anlieferung 279,- €

*Dieses Haus wurde vom Kunden mit Opal Weiß und Kastanie farblich endbehandelt.

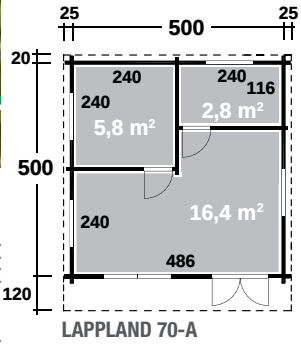

LAPPLAND 70-A

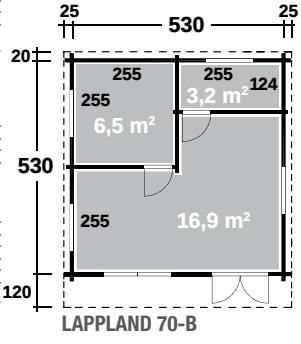

LAPPLAND 70-B

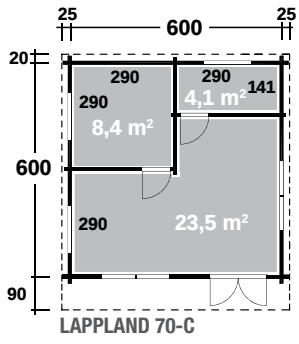

LAPPLAND 70-C

MALMÖ

HUNSRÜCK

HARZ

Im Lieferumfang der Ferienhäuser mit 70 mm – und 92 mm Wandstärken enthalten:

- Windsicherung mit innenliegenden Gewindestangen
- Ø der Dachpfetten (B x H): mindestens 70 x 170 mm oder stärker
- Dichtungsband für die obere Seitenwandbohle, außer Ferienhaus Lappland, S. 69
- Stirn- und Traufenbretter
- Isolierverglaste Einhand Dreh-/Kippfenster in Wohnhausqualität
- T-Leisten zur optimalen Tür- und Fenstermontage, außer Ferienhaus Lappland, S. 69
- Edelstahl-Türschwellen
- 28 mm Fußbodendielen
- Dachpappe zur Ersteindeckung, außer Ferienhaus Lappland, S. 69
- Imprägnierte Fundamenthölzer (68 x 94 mm / 68 x 68 mm)
- Montageanleitung
- Befestigungsmaterial
- Grundstatik eines Standardhauses

Gegen Mehrpreis lieferbar:

- Isoliervorbereitungen für Dach und Wände (siehe Hinweis Seite 83), außer Ferienhaus Lappland, S. 69
- Farblich endbehandelte Türen und Fenster, außer Ferienhaus Lappland, S. 69
- Größenänderung des Hauses
- Veränderung der Raumaufteilung

Zubehör zu diesen Modellen finden Sie ab Seite 130.

Eine große Auswahl an Ferienhäusern finden Sie unter: www.finnhaus.de

Schwere Eingangstür Innentür endbehandelt

Endbehandelte Türen und Fenster gegen Mehrpreis lieferbar

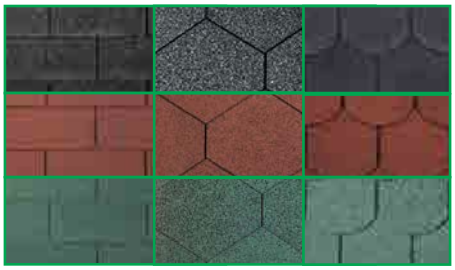

Dachschindeln in Rechteck, 6-Eck de luxe und Biberschwanz auf Seite 134

Imprägnierte Lagerhölzer gewähren eine lange Lebensdauer (68 x 94 / 68 x 68 mm)

Eingelassener Einhand-Dreh-/Kipp-Beschlag

Blumenkasten 60, 90 und 120 cm auf Seite 137

Perfekte Fenster- und Türenmontage auf T-Leiste

Dachrinnen-Set in Kupfer, Kunststoff und Aluminum ab Seite 132

Fußbodendielen, 28 mm stark, schaffen wohnliche Atmosphäre

Tür- / Fensterdichtungen verhindern Zugluft

Türband

Drückergarnitur aus Edelstahl

Iso-Fenster naturbelassen mit Alu-Wasserschenkel (verhindert Wassereintritt)

Hochwertige Türschwelle aus Edelstahl

Obere Wandbohle abgeschrägt, hierdurch optimale Auflage der Dachbretter

Bitte beachten Sie: **Der angegebene Rauminhalt, die Wohn- und Grundflächen ändern sich bei der 92 mm-Wandstärke geringfügig.**

Göteborg 70-B Modern**

Die Göteborg-Modelle sind standardmäßig mit Doppeltür und Einzelfenster.
Auf Wunsch auch mit Einzeltür und Doppelfenster erhältlich.

NEU IM SORTIMENT

Göteborg 70-B Klassik**

Göteborg 70-B Klassik — Art.-Nr. 570020 — 8.590,00 €
Göteborg 70-B Modern — Art.-Nr. 570060 — 8.790,00 €

414 x 571 cm	70 mm	23,6 m²	55,8 m³	221 cm	293 cm	35,2 m²
WOHN-FLÄCHE						

16°	Dach 18 mm Fußb. 28 mm	1452 x 1908 mm Leimholz-Doppeltür	712 x 1678 mm Vollholz-Einzeltür	Einhand-/Dreh-/Kipp-Fenster	✓	Endkunden-anlieferung 279,-
		1x	1x	4x		

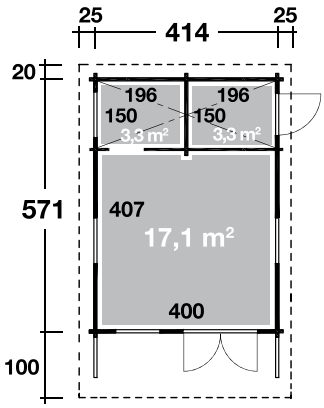

GÖTEBORG 70-B
GÖTEBORG 70-C MIT SCHLAFBODEN

Göteborg 70-C mit Schlafboden Klassik — Art.-Nr. 570030 — 9.990,00 €
Göteborg 70-C mit Schlafboden Modern — Art.-Nr. 570070 — 9.990,00 €

414 x 571 cm	70 mm	6,0 m² 400 x 150 cm	23,6 m²	67,3 m³	260 cm	344 cm	35,5 m²
		SCHLAF-BODEN	WOHN-FLÄCHE				

23°	Dach 18 mm Fußb. 28 mm	1452 x 1908 mm Leimholz-Doppeltür	712 x 1678 mm Vollholz-Einzeltür	794 x 782 mm Einhand-/Dreh-/Kipp-Einzelfenster	354 x 332 mm Einhand-/Dreh-/Kipp-Einzelfenster	✓	Endkunden-anlieferung 279,-
		1x	1x	4x	1x		

ZUBEHÖR
für die Modelle Göteborg:

Dacheindeckung:		
▸ 13 VE Dachschindeln	Art.-Nr. siehe S. 134	546,- €
Dachrinne:		
▸ Kunststoff 322B mit 2 KS-Ergänzungsset K4B, anthrazit	Art.-Nr. 802326 mit Art.-Nr. 802836	457,- €
▸ Kupfer bis 750 cm	Art.-Nr. 800785	1.279,- €
▸ Alu bis 800 cm mit 2 Fallrohren	Art.-Nr. 812240	519,- €
Sonstiges Zubehör:		
▸ Terrasse 70.5 asymm.	Art.-Nr. 590050	899,- €
▸ Blumenkasten 90	Art.-Nr. 700031	59,- €
▸ Klappladen		auf Anfrage
▸ Endbehandelte Fenster		auf Anfrage

**Dieses Haus wurde vom Kunden mit Koranol Imprägnierlasur Pinie/Kiefer und Koralan Schwarz farblich endbehandelt.

Göteborg 70-C wird mit Schlafboden und Anlegeleiter geliefert.

Um den Schlafboden optimal zu nutzen empfehlen wir, wie hier, die Erhöhung der Seitenwände durch 1 bis 2 zusätzliche Bohlenlagen.

NEU IM SORTIMENT

Göteborg 70-C Klassik**

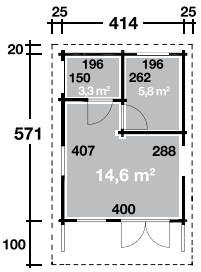

GÖTEBORG D

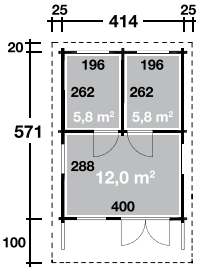

GÖTEBORG E

Göteborg 70-D Klassik — Art.-Nr. 570034 — 9.590,00 €
Göteborg 70-D Modern — Art.-Nr. 570080 — 9.590,00 €

414 x 571 cm	70 mm	23,6 m²	57,2 m³	221 cm	293 cm	34,8 m²
WOHN-FLÄCHE						

20°	Dach 18 mm Fußb. 28 mm	1452 x 1908 mm Leimholz-Doppeltür	712 x 1908 mm Vollholz-Einzeltür	794 x 782 mm Einhand-/Dreh-/Kippeinzelfenster	✓	Endkunden-anlieferung 279,-

Göteborg 70-E Klassik — Art.-Nr. 570032 — 9.590,00 €
Göteborg 70-E Modern — Art.-Nr. 570090 — 9.790,00 €

414 x 571 cm	70 mm	23,6 m²	57,2 m³	221 cm	293 cm	34,8 m²
WOHN-FLÄCHE						

20°	Dach 18 mm Fußb. 28 mm	1452 x 1908 mm Leimholz-Doppeltür	712 x 1908 mm Vollholz-Einzeltür	794 x 782 mm Einhand-/Dreh-/Kippeinzelfenster	✓	Endkunden-anlieferung 279,-

ZUBEHÖR
für die Modelle Göteborg:

Dacheindeckung:		
▸ 13 VE Dachschindeln	Art.-Nr. siehe S. 134	546,- €
Dachrinne:		
▸ Kunststoff 322B mit 2 KS-Ergänzungsset K4B, anthrazit	Art.-Nr. 802326 mit Art.-Nr. 802846	457,- €
▸ Kupfer bis 750 cm	Art.-Nr. 800785	1.279,- €
▸ Alu bis 800 cm mit 2 Fallrohren	Art.-Nr. 812240	519,- €
Sonstiges Zubehör:		
▸ Terrasse 70.5 asymm.	Art.-Nr. 590050	899,- €
▸ Blumenkasten 90	Art.-Nr. 700031	59,- €
▸ Klappladen		auf Anfrage
▸ Endbehandelte Fenster/Türen		auf Anfrage

**Dieses Haus wurde vom Kunden mit Koranol Imprägnierlasur Pinie/Kiefer farblich endbehandelt.

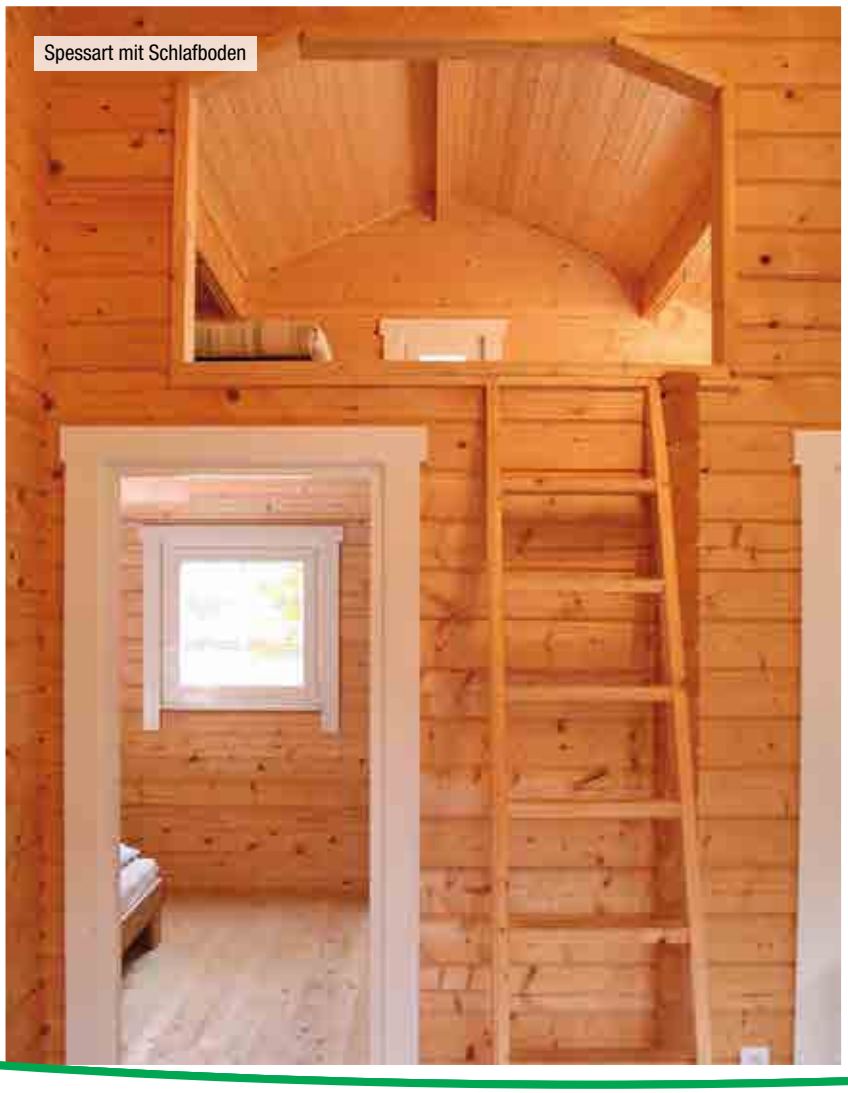
Spessart mit Schlafboden

Spessart 92-D**

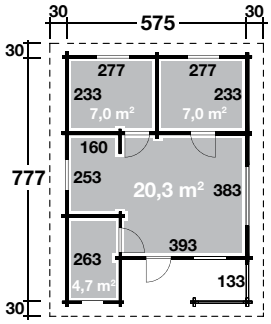

SPESSART 70-A

Spessart 70-A — Art.-Nr. 580080 — 15.990,00 €
Spessart 92-A* — Art.-Nr. 592400 — 18.990,00 €

575 x 777 cm *577 x 779 cm	70 mm *92 mm	WOHN-FLÄCHE 38,7 m²	400 x 140 cm	115,6 m³ *114,7 m³	220 cm	320 cm	57,1 m²
18°	Dach 20 mm Fußb. 28 mm	1x 812 x 1992 mm Außentür	3x 1 x 616 x 2010 mm 2 x 716 x 2010 mm Innentür	5x Einhand-/Dreh-/ Kipp-Einzelfenster	1x Einhand-/Dreh-/ Kipp-Doppelfenster	✓	Endkunden- anlieferung auf Anfrage

Spessart 70-B — Art.-Nr. 580150 — 16.990,00 €
Spessart 92-B** — Art.-Nr. 592410 — 19.990,00 €

575 x 867 cm **577 x 869 cm	70 mm **92 mm	WOHN-FLÄCHE 43,9 m²	400 x 140 cm	129,2 m³ **128,3 m³	220 cm	320 cm	63,7 m²
18°	Dach 20 mm Fußb. 28 mm	1x 812 x 1992 mm Außentür	3x 1 x 616 x 2010 mm 2 x 716 x 2010 mm Innentür	5x Einhand-/Dreh-/ Kipp-Einzelfenster	1x Einhand-/Dreh-/ Kipp-Doppelfenster	✓	Endkunden- anlieferung auf Anfrage

ZUBEHÖR
für die Modelle Spessart 70-A & 92-A:

Dacheindeckung:		
▸ 22 VE Dachschindeln	Art.-Nr. siehe S. 134	924,- €
Dachrinne:		
▸ Kunststoff 320B mit 3 KS-Ergänzungsset K4B, anthrazit	Art.-Nr. 802296/ Art.-Nr. 802846	466,- €
▸ Alu bis 1000 cm m. 2 Fallr.	Art.-Nr. 812250	589,- €
Sonstiges Zubehör:		
▸ Klappladen		auf Anfrage
▸ Endbehandelte Fenster/Türen		auf Anfrage

ZUBEHÖR
für die Modelle Spessart 70-B & 92-B:

Dacheindeckung:		
▸ 26 VE Dachschindeln	Art.-Nr. siehe S. 134	1.092,- €
Dachrinne:		
▸ Kunststoff 322B mit 3 KS-Ergänzungsset K4B, anthrazit	Art.-Nr. 802326/ Art.-Nr. 802846	546,- €
▸ Alu bis 1000 cm m. 2 Fallr.	Art.-Nr. 812250	589,- €
Sonstiges Zubehör:		
▸ Klappladen		auf Anfrage
▸ Endbehandelte Fenster/Türen		auf Anfrage

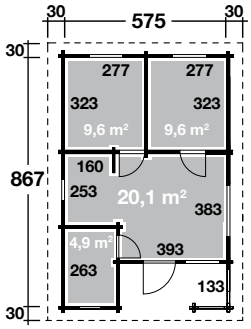

SPESSART 70-B

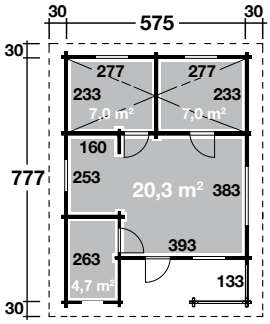

SPESSART 70-C

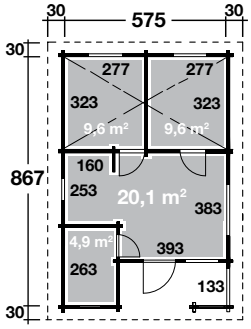

SPESSART 70-D

Spessart 70-C mit Schlafboden Art.-Nr. 580310 **17.990,00 €**

Spessart 92-C* mit Schlafboden Art.-Nr. 592420 **20.950,00 €**

SCHLAF-BODEN	WOHN-FLÄCHE	m³	m²
575 x 777 cm *577 x 779 cm	13,1 m² 561 x 233 cm	38,7 m²	126,6 m³	57,1 m²

Spessart 70-C, D sowie Spessart 92-C und D werden mit Schlafboden und Anlegeleiter geliefert.

Um den Schlafboden optimal nutzen zu können, empfehlen wir die Erhöhung der Seitenwände durch 1 bis 2 zusätzliche Bohlenlagen.

Spessart 70-D mit Schlafboden Art.-Nr. 580320 **18.990,00 €**

Spessart 92-D mit Schlafboden** Art.-Nr. 592430 **22.490,00 €**

SCHLAF-BODEN	WOHN-FLÄCHE	m³	m²
575 x 867 cm **577 x 869 cm	18,1 m² 561 x 323 cm	43,9 m²	141,5 m³ **140,5 m³	63,7 m²

FÜR DIE MODELLE SPESSART 70-C, 70-D, 92-C* UND 92-D*** GILT:**

70 mm ***92 mm	400 x 140 cm	247 cm	344 cm	18°	Dach 20 mm Fußb. 28 mm
812 x 1992 mm Außentür	1 x 616 x 2010 mm 2 x 716 x 2010 mm Innentür	Einhand-/Dreh-/ Kipp-Einzelfenster	Einhand-/Dreh-/ Kipp-Doppelfenster	✓	Endkundenanlie- ferung auf Anfrage

ZUBEHÖR
für die Modelle Spessart 70-C & 92-C:

Dacheindeckung:		
▸ 22 VE Dachschindeln	Art.-Nr. s. S. 134	924,- €
Dachrinne:		
▸ Kunststoff 320B mit 3 KS-Ergänzungsset K4B, anthrazit	Art.-Nr. 802296/ Art.-Nr. 802846	466,- €
▸ Alu bis 1000 cm m. 2 Fallr.	Art.-Nr. 812250	589,- €
Sonstiges Zubehör:		
▸ Klappladen		auf Anfrage
▸ Endbehandelte Fenster/Türen		auf Anfrage

ZUBEHÖR
für die Modelle Spessart 70-D & 92-D:

Dacheindeckung:		
▸ 26 VE Dachschindeln	Art.-Nr. s. S. 134	1.092,- €
Dachrinne:		
▸ Kunststoff 322B mit 3 KS-Ergänzungsset K4B, anthrazit	Art.-Nr. 802326/ Art.-Nr. 802846	546,- €
▸ Alu bis 1000 cm m. 2 Fallr.	Art.-Nr. 812250	589,- €
Sonstiges Zubehör:		
▸ Klappladen		auf Anfrage
▸ Endbehandelte Fenster/Türen		auf Anfrage

**Dieses Haus wurde vom Kunden mit Koranol Imprägnierlasur Pinie/Kiefer und Weiß farblich endbehandelt.

Spessart 92-E mit Schlafboden

Art.-Nr. 592390

23.990,00 €

577 x 949 cm	92 mm	SCHLAF-BODEN 17,9 m² 568 x 330 cm	WOHN-FLÄCHE 45,1 m²	402 x 140 cm	149,1 m³	247 cm	344 cm
68,4 m²	18°	Dach 20 mm Fußb. 28 mm	812 x 1992 mm Außentür	1 x 616 x 2010 mm 2 x 716 x 2010 mm Innentür	Einhand-/Dreh-/ Kipp-Einzelfenster	Einhand-/Dreh-/ Kipp-Doppelfenster	✓

Endkunden-anlieferung auf Anfrage

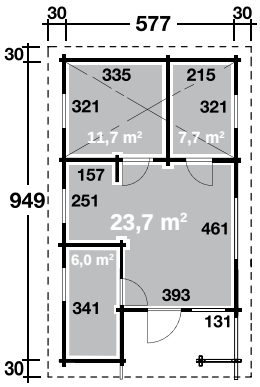

SPESSART 92-E

ZUBEHÖR:

Dacheindeckung:
- 28 VE Dachschindeln
  Art.-Nr. siehe Seite 134 — 1.176,- €

Dachrinne:
- Kunststoff 320B mit 4 KS-Ergänzungsset K1B, anthrazit
  Art.-Nr. 802296/802856 — 555,- €

Sonstiges Zubehör:
- Klappladen — auf Anfrage
- Endbehandelte Fenster/Türen — auf Anfrage

*Dieses Haus wurde vom Kunden mit Koralan Schwedenrot und Weiß farblich endbehandelt.

Rhön 70 Art.-Nr. 580035 **14.290,00 €**

Rhön 92* Art.-Nr. 592250 **16.990,00 €**

757 x 567 cm *759 x 569 cm	70 mm *92 mm	35,3 m²	450 x 170 cm	108,9 m³ *108,1 m³	220 cm	310 cm	54,4 m²
18°	Dach 18 mm Fußb. 28 mm	812 x 1992 mm Außentür	616 x 2010 mm 716 x 2010 mm Innentür	Einhand-/Dreh-/ Kipp-Einzelfenster	Einhand-/Dreh-/ Kipp-Doppelfenster	✓	Endkunden- anlieferung auf Anfrage

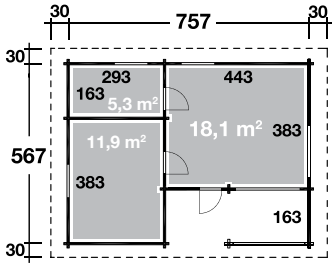

RHÖN 70

ZUBEHÖR:

Dacheindeckung:
- 20 VE Dachschindeln
  Art.-Nr. siehe Seite 134 840,- €

Dachrinne:
- Kunststoff 320B mit 3 KS-Ergänzungssets K4B, anthrazit
  Art.-Nr. 802296/802846 466,- €
- Alu bis 800 cm m. 2 Fallrohren
  Art.-Nr. 812240 519,- €

Sonstiges Zubehör:
- Klappladen auf Anfrage
- Endbehandelte Fenster/Türen auf Anfrage

**Dieses Haus wurde vom Kunden mit Koranol Imprägnierlasur Kastanie farblich endbehandelt.

Taunus 70 Art.-Nr. 580130 **17.990,00 €**

Taunus 92* Art.-Nr. 592130 **20.790,00 €**

760 x 660 cm	70 mm *92 mm	41 m²	300 x 210 cm	135,9 m³	285 / 257 cm	62,2 m²
1°	Dach 18 mm Fußb. 28 mm	736 x 1958 mm Außentür	616 x 2010 mm 716 x 2010 mm Innentür	Einhand-/Dreh-/ Kipp-Einzelfenster	Einhand-/Dreh-/ Kipp-Doppelfenster (davon 2 bodentief)	✓	Endkunden- anlieferung auf Anfrage

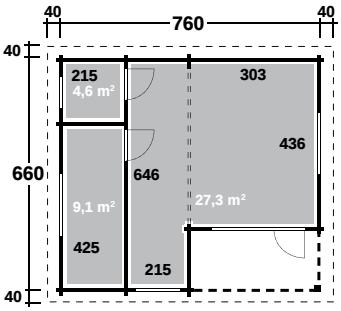

TAUNUS

Einrichtungsbeispiel Taunus

ZUBEHÖR:

Dacheindeckung:
- 13 Rollen Dichtungsbahnen
  Art.-Nr. 902010 936,- €

Dachrinne:
- Kunststoff 420B mit 3 KS-Ergänzungssets K1B, anthrazit
  Art.-Nr. 802416/802856 416,- €

Sonstiges Zubehör:
- Klappladen auf Anfrage
- Endbehandelte Fenster/Türen auf Anfrage

NEU
IM SORTIMENT

Odenwald 70 mit Schlafboden Art.-Nr. 580140 **21.990,00 €**

Odenwald 92* mit Schlafboden Art.-Nr. 592140 **25.990,00 €**

760 x 710 cm	70 mm *92 mm	SCHLAF-BODEN 20 m² 370 x 544 cm	WOHN-FLÄCHE 45,5 m²	375 x 150 cm	*170 m³ *167,9 m³	257 cm	398 cm	78,6 m²

21°	Dach 18 mm Fußb. 28 mm	736 x 1958 mm Außentür	616 x 2010 mm 716 x 2010 mm Innentür	Einhand-/Dreh-/ Kipp-Einzelfenster	Einhand-/Dreh-/ Kipp-Doppelfenster	✓	Endkunden- anlieferung auf Anfrage

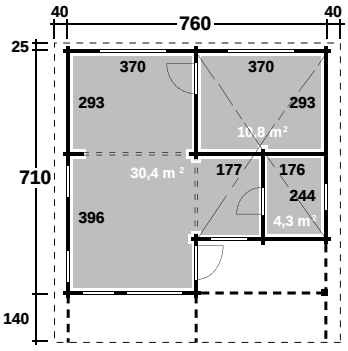

ODENWALD

Einrichtungsbeispiel Odenwald

ZUBEHÖR:

Dacheindeckung:
- 32 VE Dachschindeln
  Art.-Nr. siehe Seite 134 1.344,- €

Dachrinne:
- Kunststoff 322B mit 3 KS-Ergänzungssets K4B, anthrazit
  Art.-Nr. 802296/802846 546,- €
- Alu bis 1000 cm m. 2 Fallrohren
  Art.-Nr. 812250 589,- €

Sonstiges Zubehör:
- Klappladen auf Anfrage
- Endbehandelte Fenster/Türen auf Anfrage

80 | VOGELSBERG

NEU
IM SORTIMENT

Vogelsberg 70	Art.-Nr. 580450	**27.990,00 €**
Vogelsberg 92*	Art.-Nr. 592450	**32.990,00 €**

820 x 910 cm	70 mm 92 mm	58,3 m²	608 x 200 cm	244,8 m³ *242,3 m³	243 cm	435 cm	94,2 m²
23 °	Dach 20 mm Fußb. 28 mm	812 x 1992 mm Außentür	1 x 616 x 2010 mm 2 x 816 x 2010 mm Innentür	Einhand-/Dreh-/ Kipp-Einzelfenster	Einhand-/Dreh-/ Kipp-Doppelfenster	✓	Endkunden- anlieferung auf Anfrage

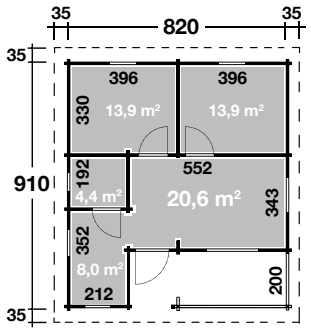

VOGELSBERG

ZUBEHÖR:

Dacheindeckung:
- 38 VE Dachschindeln
  Art.-Nr. siehe Seite 134 — 1.596,- €

Dachrinne:
- Kunststoff 322B mit 3 KS-Ergänzungssets K4B, anthrazit
  Art.-Nr. 802296/802846 — 546,- €
- Alu bis 1000 cm m. 2 Fallrohren
  Art.-Nr. 812250 — 589,- €

Sonstiges Zubehör:
- Klappladen — auf Anfrage
- Endbehandelte Fenster/Türen — auf Anfrage

Dieses Haus wurde vom Kunden mit Koranol Imprägnierlasur Kastanie farblich endbehandelt.

Westerwald 70
Haus wurde vom Kunden verändert

NEU IM SORTIMENT

Westerwald 70	Art.-Nr. 570810	**29.950,00 €**
Westerwald 92*	Art.-Nr. 592810	**34.990,00 €**

928 x 928 cm	70 mm 92 mm	81,7 m²	285,1 m³ *282,3 m³	247 cm	436 cm	113,2 m²	22 °

Dach 20 mm Fußb. 28 mm	819 x 1992 mm Außentür	2 x 616 x 2010 mm 3 x 716 x 2010 mm Innentür	Einhand-/Dreh-/ Kipp-Einzelfenster	Einhand-/Dreh-/ Kipp-Doppelfenster	✓	Endkunden- anlieferung auf Anfrage
	1x	5x	4x	3x		

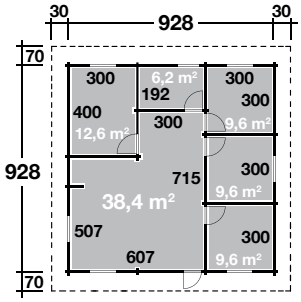

WESTERWALD

Einrichtungsbeispiel

ZUBEHÖR:

Dacheindeckung:
- 46 VE Dachschindeln
  Art.-Nr. siehe Seite 134 — 1.932,- €

Dachrinne:
- Kunststoff 320B mit 4 KS-Ergänzungssets K4B, anthrazit
  Art.-Nr. 802296/802846 — 555,- €

Sonstiges Zubehör:
- Klappladen — auf Anfrage
- Endbehandelte Fenster/Türen — auf Anfrage

Dieses Haus wurde vom Kunden mit Koranol Imprägnierlasur Pinie farblich endbehandelt.

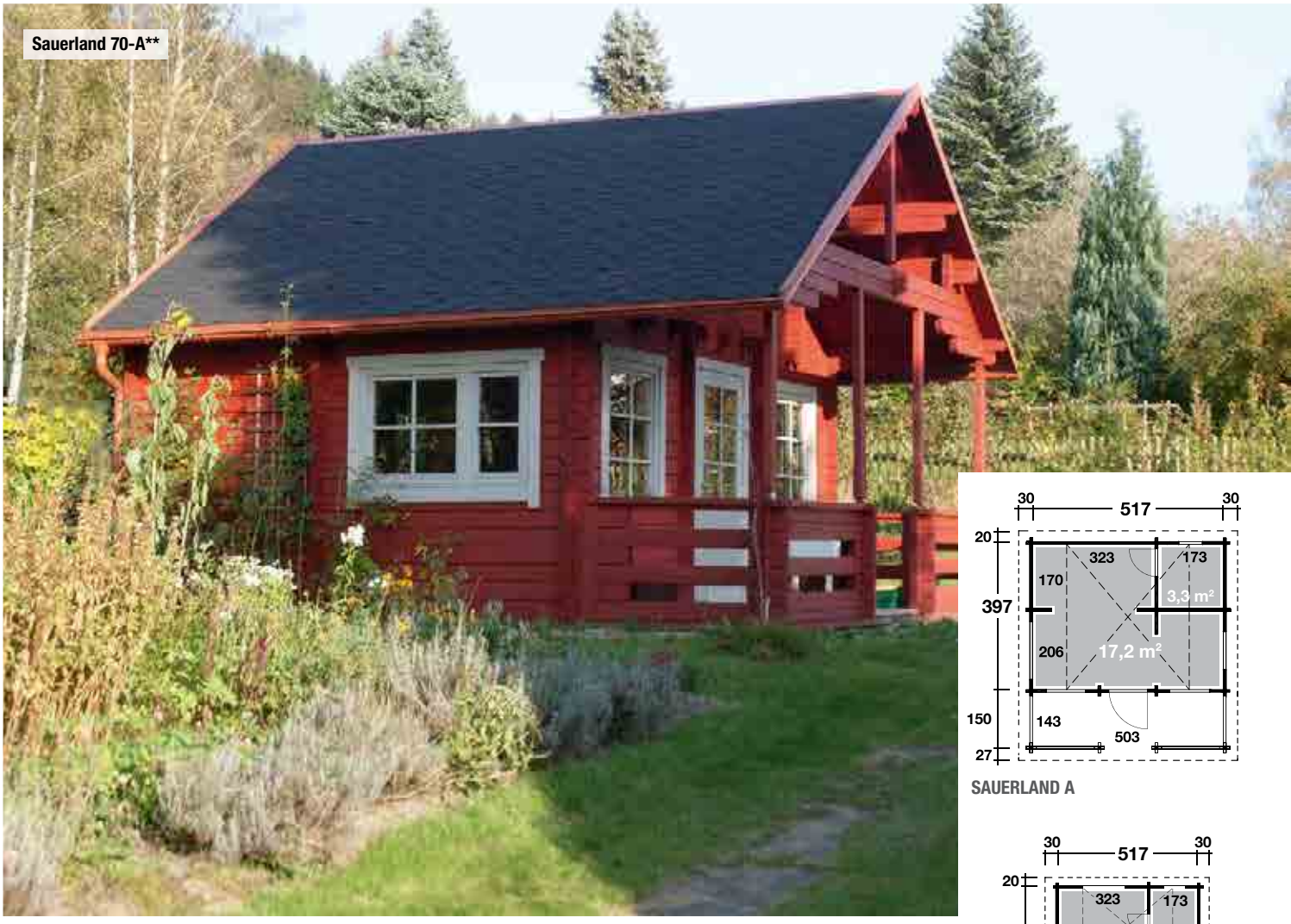

SAUERLAND A

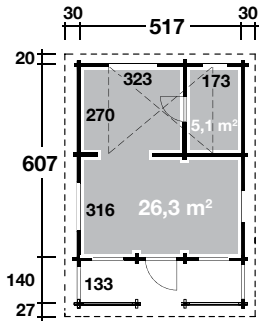

SAUERLAND B

Sauerland 70-A mit Schlafboden Art.-Nr. 580005 **12.990,00 €**

Sauerland 92-A* mit Schlafboden Art.-Nr. 592600 **15.980,00 €**

517 x 397 cm	70 mm *92 mm	12,4 m² 323 x 383 cm	20,5 m²	517 x 150 cm	66,5 m³ *65,7 m³	250 cm	440 cm
SCHLAF-BODEN		WOHN-FLÄCHE					

41,9 m²	35°	Dach 18 mm Fußb. 28 mm	812 x 1992 mm Außentür	616 x 2010 mm Innentür	Einhand-/Dreh-/Kipp-Fenster	✓	Endkunden-anlieferung auf Anfrage
			1x	1x	6x		

Sauerland 70-B mit Schlafboden Art.-Nr. 580016 **14.990,00 €**

Sauerland 92-B* mit Schlafboden Art.-Nr. 592610 **18.980,00 €**

517 x 607 cm	70 mm *92 mm	8,7 m² 323 x 270 cm	31,4 m²	517 x 140 cm	102,9 m³ *102,0 m³	250 cm	440 cm
SCHLAF-BODEN		WOHN-FLÄCHE					

56,2 m²	35°	Dach 18 mm Fußb. 28 mm	812 x 1992 mm Außentür	716 x 2010 mm Innentür	Einhand-/Dreh-/Kipp-Fenster	✓	Endkunden-anlieferung auf Anfrage
			1x	1x	7x		

ZUBEHÖR
für die Modelle Sauerland 70-A & 92-A:

Dacheindeckung:		
▸ 16 VE Dachschindeln	Art.-Nr. siehe S. 134	672,- €
Dachrinne:		
▸ Kunststoff 322B mit KS-Ergänzungsset K4B, anthrazit	Art.-Nr. 802326 mit Art.-Nr. 802846	368,- €
▸ Alu bis 600 cm mit 2 Fallrohren	Art.-Nr. 812230	459,- €
▸ Kupfer bis 600 cm	Art.-Nr. 800765	1.129,- €
Sonstiges Zubehör:		
▸ Klappladen		auf Anfrage
▸ Endbehandelte Fenster/Türen		auf Anfrage

ZUBEHÖR
für die Modelle Sauerland 70-B und 92-B:

Dacheindeckung:		
▸ 20 VE Dachschindeln	Art.-Nr. siehe S. 134	840,- €
Dachrinne:		
▸ Kunststoff 322B mit 2 KS-Ergänzungsset K4B, anthrazit	Art.-Nr. 802326 mit Art.-Nr. 802846	457,- €
▸ Alu bis 800 cm mit 2 Fallrohren	Art.-Nr. 812240	519,- €
Sonstiges Zubehör:		
▸ Klappladen		auf Anfrage
▸ Endbehandelte Fenster/Türen		auf Anfrage

**Dieses Haus wurde vom Kunden mit Koralan Schwedenrot und Weiß farblich endbehandelt.

Um den Aufenthalt im Gartenhaus über das Jahr so angenehm wie möglich zu machen ist es sinnvoll bei Häusern ab 70 mm Wandstärke an zusätzliche Isolierung des Daches und der Wände zu denken. Gute Gründe dafür sind: angenehmere Raumtemperatur im Sommer, Schutz vor Kälte im Winter, Reduzierung der Heizkosten, weist Feuchtigkeit ab, schützt vor Witterungsschäden, erhöhter Komfort, mehr Behaglichkeit. Da Kälte immer von unten kommt empfiehlt es sich natürlich auch den Fußboden bei der Isolierung zu berücksichtigen. Dieses kann jedoch bauseits erfolgen und ist nicht mit zusätzlichen Vorbereitungen bei der Produktion des Hauses verbunden. Die verschiedenen Möglichkeiten der Dach- und Wandisolierung sehen Sie im Folgenden:

AUFDACHISOLIERUNG (gegen Mehrpreis erhältlich)

1. Giebelleiste
2. Dachschalung (oben)
3. Konterlattung (45 x 50 mm)
4. Dachfolie*
5. Dämmung (max. 100 mm)*
6. Dampfsperre*
7. Dachpfetten
8. Aufdachsparren (40 x 120 mm)
9. Kompriband*
10. Traufenleisten
11. Lüftung
12. Dachschalung (unten)
13. Wandbohlen

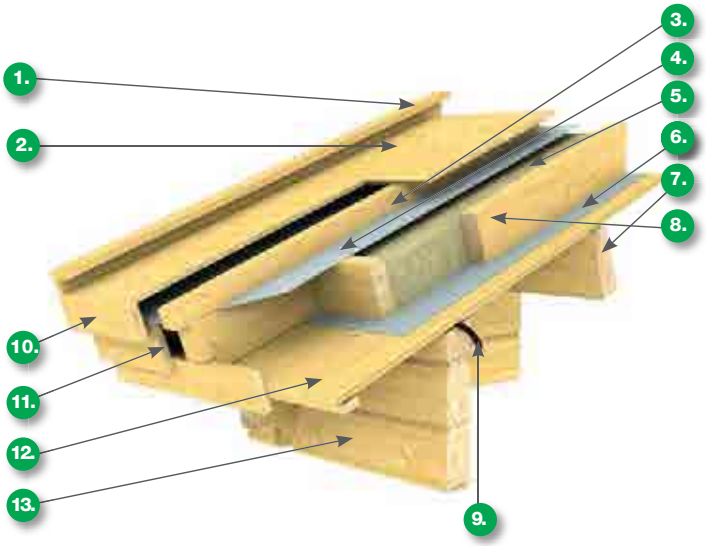

SPARRENDACH (gegen Mehrpreis erhältlich)

1. Dachbretter
2. Dreieckleiste und Giebelleisten
3. Dachfolie*
4. Konterlattung
5. Dampfsperre*
6. Sparren
7. Wandbohlen
8. Innenpaneele
9. Lüftungsgitter
10. Dämmung*

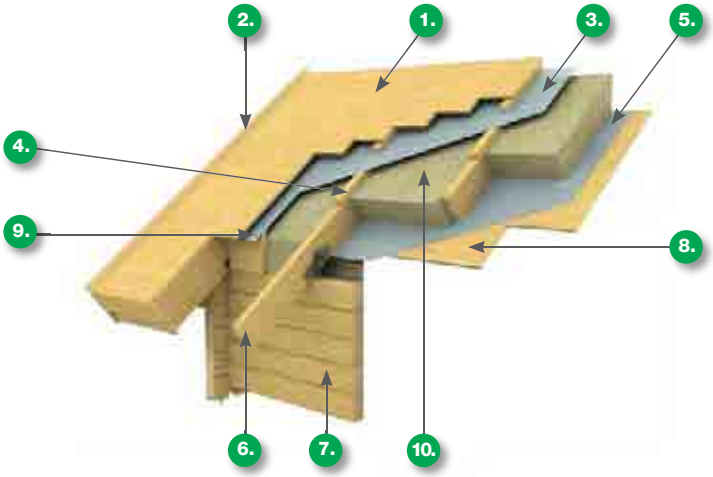

BLINDBODEN- UND INNENWANDISOLIERUNG (gegen Mehrpreis erhältlich)

1. Wandbohlen
2. Windpapier*
3. Dampfsperre*
4. Lattung für Innenverkleidung
5. Gewindestangen
6. Innenpaneele
7. Fußbodendielen
8. Windpapier*
9. Hydroisolation*
10. Fundamenthölzer
11. Dämmung* (max. 90 mm)
12. Betonplatte (Beispiel)*

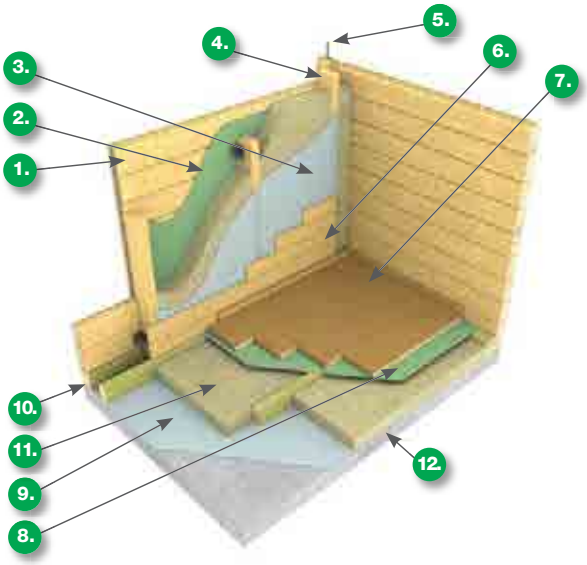

*Nicht im Lieferumfang

Für die Standfestigkeit und Haltbarkeit Ihres Hauses ist ein fachgerechtes Fundament von großer Wichtigkeit. Eine einwandfreie Montage der Blockbohlen wird nur durch Gründung unbedingt erforderlich. Wenn das Haus ganzjährig genutzt werden soll empfiehlt sich, schon beim Erstellen des Fundaments eine Isolierung vorzunehmen.

1

Spessart 92-E

Beim Kauf unserer Produkte bekommen Sie eine Aufbauanleitung sowie einen Fundamentplan mit Tipps und Tricks zur problemlosen Montage.

2

Schritt für Schritt werden alle notwendigen Vorbereitungen, angefangen von der Erstellung des Fundamentes, das Legen der Lagerhölzer, der Aufbau der Blockbohlen, das Einsetzen von Türen und Fenstern bis zur Eindeckung des Daches, erklärt und skizziert.

3

TIPP: Schützen Sie das Holz vor und während der Montage vor „langer“ direkter Sonneneinwirkung oder Feuchtigkeit, um das Verziehen der Hölzer zu vermeiden. Nach der Montage sollten Sie das Holz umgehend mit einer Grundierung und einer Holzschutzlasur behandeln.

4

Empfehlung:
Montage der Ferienhäuser durch unsere Montageteams
- fach- und termingerechter Aufbau

5

6

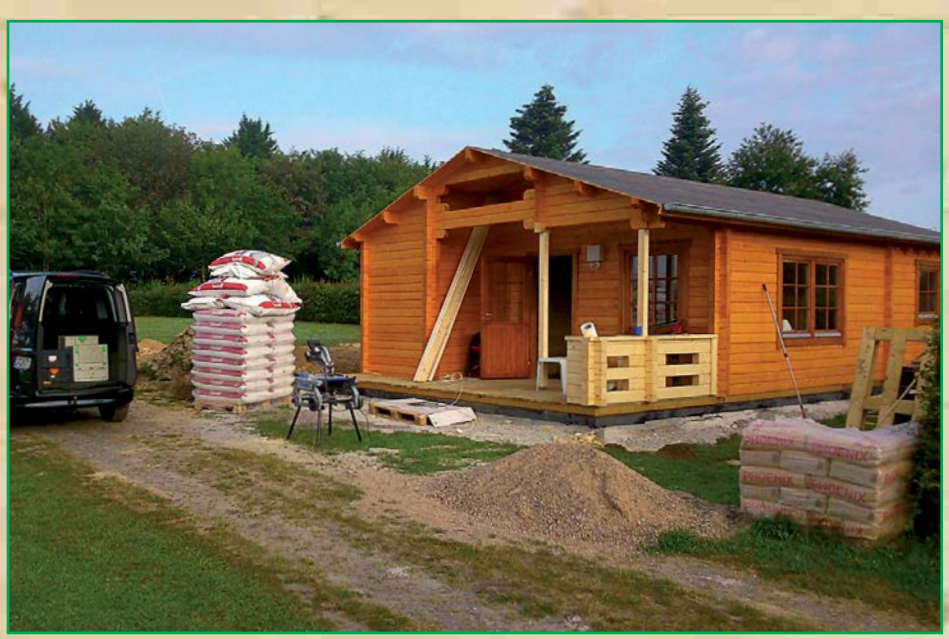

7

8

9

10

ein absolut waagerechtes und tragfähiges Fundament gewährleistet. Für die Passgenauigkeit von Fenstern und Türen und auch die Stabilität des Hauses ist eine gute
Bitte setzen Sie sich mit einem örtlichen Fachmann in Verbindung, der das für Ihre Anforderungen und bodenspezifischen Eigenschaften geeignete Fundament bauen kann.

92 mm Sonderhaus mit Sparrendach

fertig nach ca. 4 Tagen.

1

2

3

4

5

6

7

8

9

10

11

Montage eines Ferienhauses

Qualitätsmerkmale und Zubehör der Pavillons Korsika, Palma, Ibiza und Lugano.

Fenster und Türen aus gezinktem Leimholz mit Echtglas

Eingelassene Tür- und Fensterfeststeller

Innenansicht Dach

Imprägnierte Lagerhölzer gewähren eine lange Lebensdauer

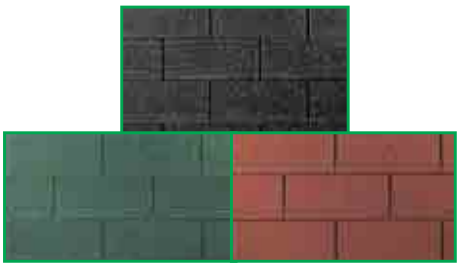

Dachschindeln Rechteck in den Farben: Schwarz, Rot, Grün auf Seite 134

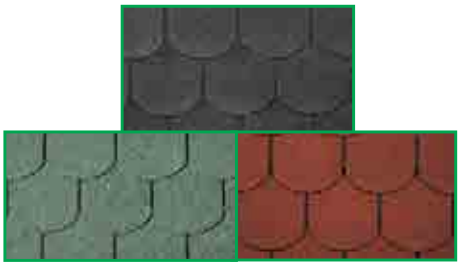

Dachschindeln Biberschwanz in den Farben: Schwarz, Rot, Grün auf Seite 134

Haube mit Edelstahlkugel für Pavillon de luxe und hochwertige Dachschindeln in 3 Wunschfarben

Dachhaube 8-eckig in Schwarz auf Seite 135

Dachhaube 8-eckig in Kupfer auf Seite 135

Dachrinnen-Set in Kupfer ab Seite 132

Dachrinnen-Set in Kunststoff ab Seite 132

Sauber verarbeitete Wand- und Dachelemente aus hochwertiger Kieferpaneele für eine problemlose Montage

Weitere Zusammenstellungen der Fenster und Doppeltür für Palma, Ibiza und Lugano auf Anfrage möglich

Bänke und Tisch für Palma und Ibiza Ø 170 cm

Blumenkasten 60, 90 und 120 cm auf Seite 137

Das Zubehör dieser Seite ist nicht im Lieferumfang enthalten, sondern gegen Mehrpreis erhältlich!

Palma

Art.-Nr. 660005

1.999,00 €

287 x 287 cm | 21 mm | 18,5 m³ | 216 cm | 315 cm | 11,9 m² | 34° | Dach 19 mm Fußb. 21 mm

1080 x 1805 mm Doppeltür | 1080 x 1045 mm Leimholz-Ausstell-Doppelfenster | Endkunden-anlieferung 279,- €

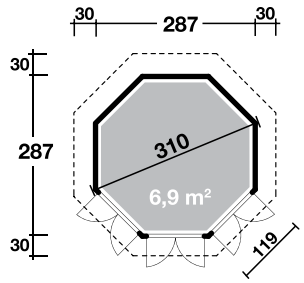

PALMA

PASSENDES ZUBEHÖR ab Seite 130:

Dacheindeckung:

7 VE Dachschindeln Rechteck, Biberschwanz	Art.-Nr. siehe S. 134	294,- €
Dachhaube 8-eckig	Art.-Nr. 780020	79,- €

Dachrinnen:

Kunststoff 492B anthrazit	Art.-Nr. 802646	429,- €
Kupferdachrinne Palma mit 1 Fallrohr	Art.-Nr. 800401	899,- €

Sonstiges Zubehör:

Blumenkasten	Art.-Nr. siehe S. 137	ab 45,- €
Austausch Fenster - gegen Wandelement	Art.-Nr. 661013	300,- €
Palma: Satz Bänke	Art.-Nr. 660700	329,- €
Runder Tisch ø 170 cm	Art.-Nr. 675080	349,- €
Anstrichkosten Palma	Art.-Nr. 900500	ab 990,- €

*Dieser Pavillon wurde vom Kunden mit Koralan Schiefer und Koralan Weiß farblich endbehandelt.

Ibiza 42-A* mit zwei Zusatzfenstern

Ibiza 42-A

Art.-Nr. 660110

3.499,00 €

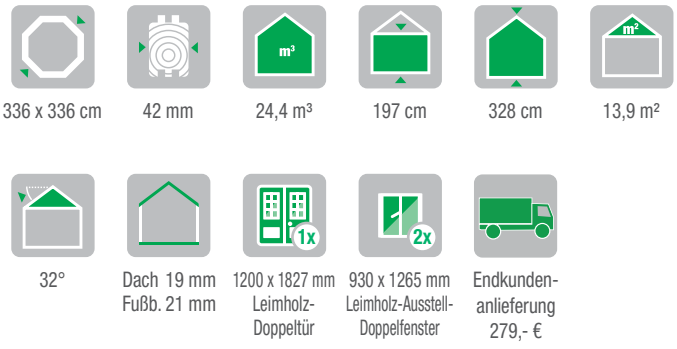

PASSENDES ZUBEHÖR ab Seite 130:

Dacheindeckung:		
▸ Dachhaube 8-eckig	Art.-Nr. 780020	79,- €
▸ 9 VE Dachschindeln Rechteck, Biberschwanz	Art.-Nr. s. S. 134	378,- €
Dachrinnen:		
▸ Kunststoff 492B anthrazit	Art.-Nr. 802646	429,- €
▸ Kupferdachrinne Ibiza 42-A	Art.-Nr. 800562	1.099,- €
Sonstiges Zubehör:		
▸ Austausch Fenster - gegen Wandelement	Art.-Nr. 701300	300,- €
▸ Blumenkasten 90 cm	Art.-Nr. 700031	59,- €
▸ Ibiza 42-A: Satz Bänke	Art.-Nr. 660710	289,- €
▸ Runder Tisch ø 170 cm	Art.-Nr. 675080	349,- €
▸ Anstrichkosten Ibiza 42-A	Art.-Nr. 900530 ab	1.150,- €

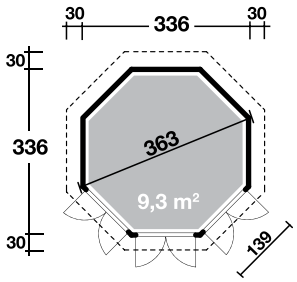

IBIZA 42-A

Ibiza 42-B

Art.-Nr. 660120

4.599,00 €

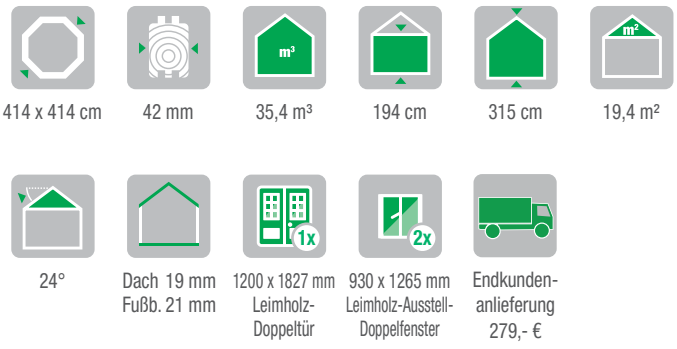

PASSENDES ZUBEHÖR ab Seite 130:

Dacheindeckung:		
▸ Dachhaube 8-eckig	Art.-Nr. 780020	79,- €
▸ 11 VE Dachschindeln Rechteck, Biberschwanz	Art.-Nr. s. S. 134	462,- €
Dachrinnen:		
▸ Kunststoff 494B anthrazit	Art.-Nr. 802676	499,- €
▸ Kupferdachrinne Ibiza 42-B	Art.-Nr. 800792	1.299,- €
Sonstiges Zubehör:		
▸ Austausch Fenster - gegen Wandelement	Art.-Nr. 701300	300,- €
▸ Blumenkasten 90 cm	Art.-Nr. 700031	59,- €
▸ Ibiza 42-B: Satz Bänke	Art.-Nr. 660720	379,- €
▸ Anstrichkosten Ibiza 42-B	Art.-Nr. 900540 ab	1.250,- €

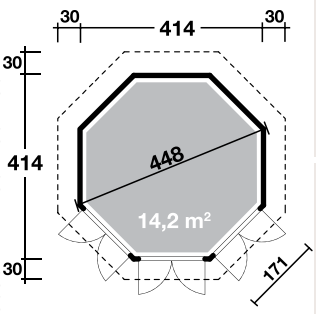

IBIZA 42-B

*Dieser Pavillon wurde vom Kunden mit Koralan Schwedenrot und Koralan Weiß farblich endbehandelt.

Lugano 42-B*

Anstrichkosten und Farben finden Sie auf Seite 98/99.

Durch Abnehmen der mitgelieferten Sprossen erhalten Sie ein individuelles Design.

Lugano 42-A

Art.-Nr. 660141

3.999,00 €

336 x 336 cm	42 mm	24,3 m³	197 cm	327 cm	13,6 m²
32°	Dach 19 mm Fußb. 21 mm	1230 x 1842 mm Leimholz-Doppeltür	1230 x 1570 mm Leimholz-Ausstell-Doppelfenster	Endkunden-anlieferung 279,- €	

PASSENDES ZUBEHÖR ab Seite 130:

LUGANO 42-A:

Dacheindeckung:		
▸ Dachhaube 8-eckig	Art.-Nr. 780020	79,- €
▸ 9 VE Dachschindeln Rechteck, Biberschwanz	Art.-Nr. s. S. 134	378,- €
Dachrinnen:		
▸ Kunststoff 492B anthrazit	Art.-Nr. 802646	429,- €
▸ Kupferdachrinne Lugano 42-A	Art.-Nr. 800562	1.099,- €
Sonstiges Zubehör:		
▸ Anstrichkosten Lugano 42-A	Art.-Nr. 900630	ab 1.150,- €
▸ Austausch Fensterelement gegen Wandelement zum Öffnen	Art.-Nr. 776860	579,- €
▸ Austausch Fensterelement feststehend gegen Wandelement	Art.-Nr. 776870	479,- €

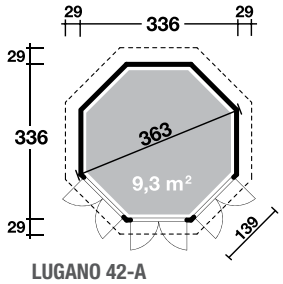

LUGANO 42-A

Lugano 42-B

Art.-Nr. 660151

4.999,00 €

414 x 414 cm	42 mm	35,4 m³	194 cm	315 cm	19,4 m²
24°	Dach 19 mm Fußb. 21 mm	1230 x 1842 mm	1230 x 1570 mm	Endkunden-anlieferung 279,- €	

PASSENDES ZUBEHÖR ab Seite 130:

LUGANO 42-B:

Dacheindeckung:		
▸ Dachhaube 8-eckig	Art.-Nr. 780020	79,- €
▸ 11 VE Dachschindeln Rechteck, Biberschwanz	Art.-Nr. s. S. 134	462,- €
Dachrinnen:		
▸ Kunststoff 494B anthrazit	Art.-Nr. 802676	499,- €
▸ Kupferdachrinne Lugano 42-B	Art.-Nr. 800792	1.299,- €
Sonstiges Zubehör:		
▸ Anstrichkosten Lugano 42-B	Art.-Nr. 900700	ab 1.250,- €
▸ Austausch Fensterelement gegen Wandelement zum Öffnen	Art.-Nr. 776860	579,- €
▸ Austausch Fensterelement feststehend gegen Wandelement	Art.-Nr. 776870	479,- €

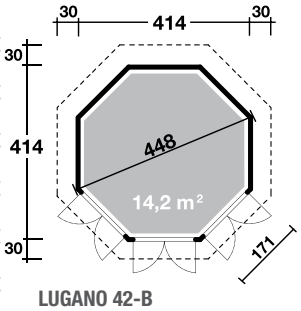

LUGANO 42-B

*Dieser Pavillon wurde vom Kunden farblich endbehandelt und mit zwei Zusatzfenstern ausgestattet.

Korsika 2 Fensteröffnungen Art.-Nr. 340250 **2.599,00 €**

Korsika 4 Fensteröffnungen Art.-Nr. 340240 **2.399,00 €**

336 x 336 cm | 42 mm | 24,4 m³ | 197 cm | 328 cm

13,9 m² | 32° | 19 mm | Endkunden-anlieferung 279,- €

PASSENDES ZUBEHÖR ab Seite 130:

Dacheindeckung:		
▸ Dachhaube 8-eckig	Art.-Nr. 780020	79,- €
▸ 9 VE Dachschindeln Rechteck, Biberschwanz	Art.-Nr. siehe Seite 134	378,- €
Dachrinnen:		
▸ Kunststoff 492B anthrazit	Art.-Nr. 802646	429,- €
▸ Kupferdachrinne Korsika	Art.-Nr. 800562	1.099,- €
Sonstiges Zubehör:		
▸ Anstrichkosten Korsika	Art.-Nr. 900870	850,- €

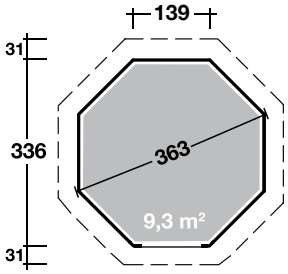

KORSIKA

*Dieser Pavillion wurde vom Kunden mit Koralan Schwedenrot und Koralan Weiß farblich endbehandelt.

Grundbauset Kreta 8-XL*
Hier mit Zubehör

Kreta 6: Grundbauset

Art.-Nr. 675120 **1.299,00 €**

296 x 257 cm | 14,4 m³ | 215 cm | 309 cm
8,7 m² | 25° | 17 mm | Endkundenanlieferung 139,- €

ZUBEHÖR Seite 93:

Dacheindeckung:

▸ Dachhaube 6-eckig	Art.-Nr. 780060	79,- €
▸ 7 VE Dachschindeln Rechteck, Biberschwanz	Art.-Nr. s. S. 134	294,- €

Dachrinnen:

▸ Kunststoff 281B braun	Art.-Nr. 802250	329,- €
▸ Kupferdachrinne Kreta 6	Art.-Nr. 800782	1.079,- €

Weiteres Zubehör:

▸ Fußboden kesseldruckimprägniert	Art.-Nr. 675015	389,- €
▸ Satz Bänke (5-teilig)	Art.-Nr. 675030	249,- €
▸ Wandelement geschlossen groß	Art.-Nr. 675020	169,- €
▸ Wandelement X klein	Art.-Nr. 675025	169,- €
▸ Wandelement Staketen klein	Art.-Nr. 675035	169,- €
▸ Runder Tisch ø 170 cm	Art.-Nr. 675080	349,- €

Kreta 8: Grundbauset

Art.-Nr. 675170 **1.999,00 €**

327 x 327 cm | 23,3 m³ | 202 cm | 302 cm
14,1 m² | 25° | 17 mm | Endkundenanlieferung 179,- €

ZUBEHÖR Seite 93:

Dacheindeckung:

▸ Dachhaube 8-eckig	Art.-Nr. 780070	79,- €
▸ 10 VE Dachschindeln Rechteck, Biberschwanz	Art.-Nr. s. S. 134	420,- €

Dachrinnen:

▸ Kunststoff 492B anthrazit	Art.-Nr. 802646	429,- €
▸ Kupferdachrinne Kreta 8	Art.-Nr. 800787	1.129,- €

Weiteres Zubehör:

▸ Fußboden kesseldruckimprägniert	Art.-Nr. 675065	489,- €
▸ Satz Bänke (7-teilig)	Art.-Nr. 675040	329,- €
▸ Wandelement geschlossen groß	Art.-Nr. 675070	169,- €
▸ Wandelement X klein	Art.-Nr. 675075	169,- €
▸ Wandelement Staketen klein	Art.-Nr. 675055	169,- €
▸ Runder Tisch ø 170 cm	Art.-Nr. 675080	349,- €

Kreta 8-XL : Grundbauset

Art.-Nr. 675200 **2.599,00 €**

406 x 406 cm | 38,1 m³ | 217 cm | 332 cm
20,3 m² | 24° | 17 mm | Endkundenanlieferung 279,- €

ZUBEHÖR Seite 93:

Dacheindeckung:

▸ Dachhaube 8-eckig	Art.-Nr. 780070	79,- €
▸ 14 VE Dachschindeln Rechteck, Biberschwanz	Art.-Nr. s. S. 134	588,- €

Dachrinnen:

▸ Kunststoff 494B anthrazit	Art.-Nr. 802676	499,- €
▸ Kupferdachrinne Kreta 8 XL	Art.-Nr. 800792	1.299,- €

Weiteres Zubehör:

▸ Fußboden kesseldruckimprägniert	Art.-Nr. 675220	599,- €
▸ Satz Bänke (7-teilig)	Art.-Nr. 675240	399,- €
▸ Wandelement geschlossen groß	Art.-Nr. 675250	199,- €
▸ Wandelement X klein	Art.-Nr. 675270	199,- €
▸ Wandelement Staketen klein	Art.-Nr. 675260	199,- €

*Dieser Pavillon wurde vom Kunden mit Koralan Weiß farblich endbehandelt.

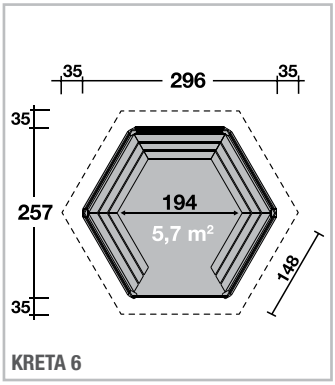

KRETA 6

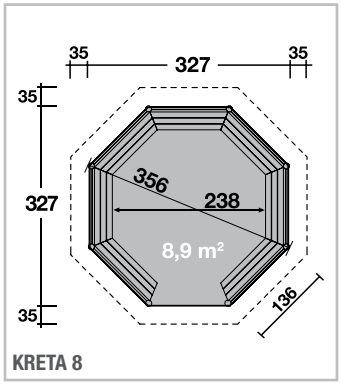

KRETA 8

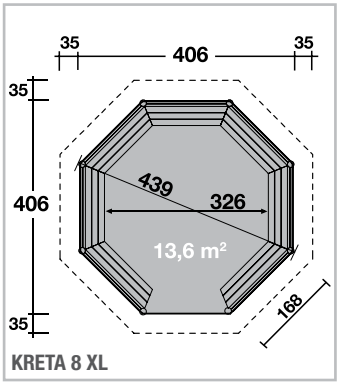

KRETA 8 XL

Ein Pavillon, viele Möglichkeiten!

Zubehör für Ihren ganz individuellen Pavillon Kreta:

Das Zubehör dieser Seite ist nicht im Lieferumfang der Kreta Pavillons 6, 8 und 8-XL enthalten, sondern gegen Mehrpreis erhältlich!

Sitzbänke 5-teilig für Kreta 6 und
7-teilig für Kreta 8 bzw. 8-XL

Runder Tisch für Kreta 6 und Kreta 8
Ø 170 cm (außer Kreta 8-XL)

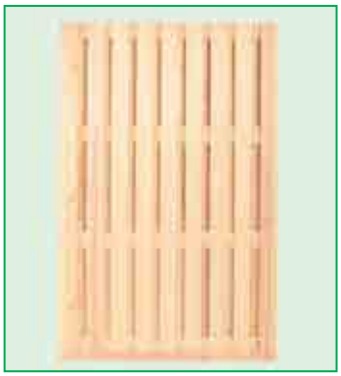
Wandelement geschlossen, groß

Fußboden im Detail, 28 mm Stärke,
kesseldruckimprägniert

Fußbodenelement (6 bzw. 8 Teile)
fertig montiert

Wandelement Staketen klein

Wandelement X klein

Hochwertige runde Leimholz-Pfosten
Ø 125 mm (im Grundbauset)

Gestaltungsbeispiele:

Kreta 6 Grundbauset mit Zubehör wie Wandelementen, Bänken, Tisch usw.

Kreta 8* Grundbauset mit Dachschindeln und Dachhaube

*Dieser Pavillon wurde vom Kunden mit Koralan Weiß farblich endbehandelt.

Capri 3.5 mit gerader Optik und Sprossen

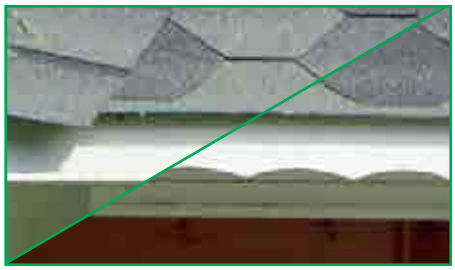

Blenden in gerader oder gewellter (Standard) Ausführung bitte bei der Bestellung angeben

Isolierverglasung zum Schutz vor Kälte

Edelstahl-Türbeschlag mit Profilzylinder

Isoverglaste Leimholz-Fenster mit Dichtung

Isolierverglaste Leimholz-Türen mit Edelstahlschwelle und Dichtung

Fenster gerade oder mit Bogen (Standard) bitte bei der Bestellung angeben

Einstellbare Scharniere für die schweren Leimholz-Türen

Innenecke mit schönen Abdeckleisten

Haube mit Edelstahlkugel

Clips zum einfachen Lösen der Sprossen und Bögen

Fußbodendielen in 28 mm Stärke, kesseldruckimprägnierte Lagerhölzer

Massive 45 mm Wandelemente aus Lapplandkiefer auf Rahmenhölzer geschraubt

Große, stabile Auflage für den Dachkranz

Innenansicht Dachelemente

Dachrinnen-Set in Kupfer und Kunststoff*

ab Seite 132

Blumenkasten Modell 90 und 120 cm* ab Seite 136

Anstrichkosten und Farben* Seite 98/99

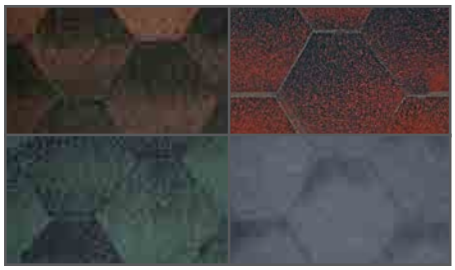

Finnische Dachschindeln Katepal in kupfer-schwarz, grün-schwarz, rot-schwarz* und schwarz (inkl.)

***Das Zubehör dieser Seite ist nicht im Lieferumfang enthalten, sondern gegen Mehrpreis erhältlich!**

Milano 3.0* mit gerader Optik.

Milano 3.0 mit schwarzen Dachschindeln Art.-Nr. 660030 **6.499,00 €**

Milano 3.0 mit farbigen Dachschindeln Art.-Nr. 660031 / 660032 / 660035 (Rote DS / Grüne DS / Kupfer DS) **6.674,00 €**

300 x 300 cm	45 mm	20,3 m³	222 cm	330 cm	32°	Dach 19 mm Fußb. 28 mm

905 x 1860 mm Leimholz- Doppeltür	708 x 1177 mm Doppelfenster **zum Öffnen**	708 x 1177 mm Doppelfenster **feststehend**	Endkunden- anlieferung 279,- €

Andere Fenster- und Türkombinationen auf Wunsch möglich.

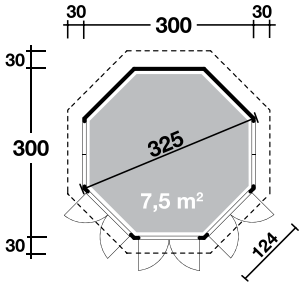

MILANO

Milano 3.0 de luxe mit runden Fensterbögen und rot-schwarzen Dachschindeln

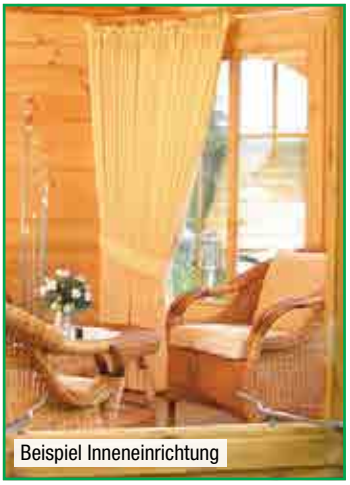
Beispiel Inneneinrichtung

PASSENDES ZUBEHÖR ab Seite 130:

Dachrinnen:
- Kunststoff 492B anthrazit
  Art.-Nr. 802646 429,- €
- Kupferdachrinne de luxe 3 m
  Art.-Nr. 800407 949,- €

Sonstiges Zubehör:
- Anstrichkosten Milano 3.0
  Art.-Nr. 900610 ab 1.350,- €

Inklusive Dachschindeln, Dachhaube und Edelstahlkugel.

*Dieser Pavillon wurde vom Kunden mit Koralan Opal Weiß farblich endbehandelt.

Capri 3.5* mit Rundbogen

Capri 3.5 mit schwarzen Dachschindeln Art.-Nr. 660040 **6.999,00 €**

Capri 3.5 mit farbigen Dachschindeln Art.-Nr. Rote DS / Grüne DS / Kupfer DS 660041 / 660042 / 660045 **7.224,00 €**

350 x 350 cm | 45 mm | 29,4 m³ | 222 cm | 346 cm | 32° | Dach 19 mm Fußb. 28 mm

985 x 1790 mm Leimholz-Doppeltür | 975 x 1255 mm Doppelfenster **zum Öffnen** | 975 x 1255 mm Doppelfenster **feststehend** | Endkunden-anlieferung 279,- €

Capri 3.5** mit gerader Optik und schwarzen Dachschindeln

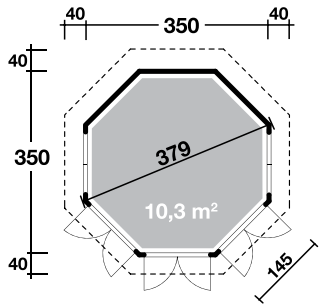

CAPRI

ZUBEHÖR:

Dachrinnen:
- Kunststoff 492B anthrazit
  Art.-Nr. 802646 429,- €
- Kupferdachrinne de luxe 3,5 m
  Art.-Nr. 800412 1.129,- €

Sonstiges Zubehör:
- Anstrichkosten Capri 3.5
  Art.-Nr. 900650 ab 1.490,- €

Inklusive Dachschindeln, Dachhaube und Edelstahlkugel.

*Dieser Pavillon wurde vom Kunden mit Koralan Hellgrau und Weiß farblich endbehandelt.
**Dieser Pavillon wurde vom Kunden mit Koralan Weiß und Rot farblich endbehandelt.

Roma 4.0* mit Rundbogen, rot-schwarzen Dachschindeln

Roma 4.0 ist auch mit geraden Fenstern erhältlich

Roma 4.0 mit schwarzen Dachschindeln Art.-Nr. 660090 **7.799,00 €**

Roma 4.0 mit farbigen Dachschindeln Art.-Nr. 660091 / 660092 / 660095 (Rote DS / Grüne DS / Kupfer DS) **8.074,00 €**

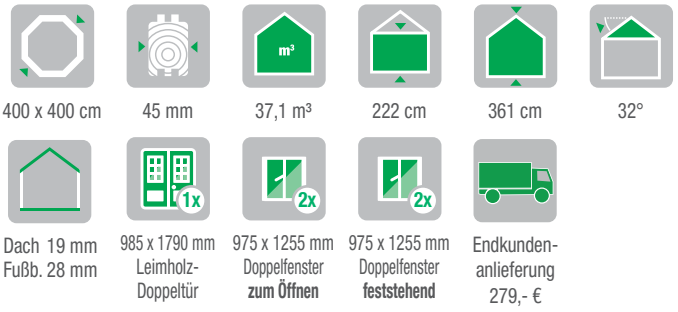

ZUBEHÖR:

Dachrinnen:
- Kunststoff 492B anthrazit
  Art.-Nr. 802646 429,- €
- Kupferdachrinne de luxe 4 m
  Art.-Nr. 800417 1.199,- €

Sonstiges Zubehör:
- Anstrichkosten Roma 4.0
  Art.-Nr. 900730 ab 1.590,- €

Inklusive Dachschindeln, Dachhaube und Edelstahlkugel.

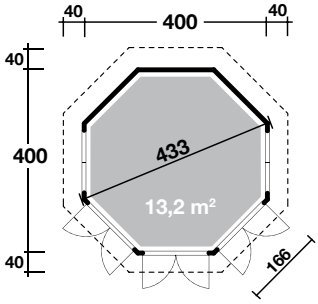

ROMA

Anstrichkosten für einen 3-fachen Außenanstrich und einen farblosen Innenanstrich, inklusive Material

Modelle	3 facher Außenanstrich und einfache Innengrundierung (Wände)	alternativ als Zusatz:	
		Hartwachsöl[1] (Naturfarben) für Innenwände und Dach	3 facher farblicher Anstrich Innenwände und Dach
Capri 3.5	1.490,00 €	199,00 €	449,00 €
Grillkota 9	1.290,00 €	159,00 €	369,00 €
Grillkota mit Anbau/ Saunaanbau	1.550,00 €	–	–
Grillkota 12	1.390,00 €	169,00 €	389,00 €
Grillkota 17	1.490,00 €	179,00 €	419,00 €
Grillkota 25	1.890,00 €	249,00 €	499,00 €
Ibiza 42-A	1.150,00 €	159,00 €	369,00 €
Ibiza 42-B	1.250,00 €	149,00 €	349,00 €

Modelle	3 facher Außenanstrich und einfache Innengrundierung (Wände)	alternativ als Zusatz:	
		Hartwachsöl[1] (Naturfarben) für Innenwände und Dach	3 facher farblicher Anstrich Innenwände und Dach
Korsika	850,00 €	–	–
Lugano 42-A	1.150,00 €	–	299,00 €
Lugano 42-B	1.250,00 €	149,00 €	349,00 €
Milano 3.0	1.350,00 €	159,00 €	369,00 €
Palermo 4.5	1.790,00 €	199,00 €	479,00 €
Palma	990,00 €	199,00 €	449,00 €
Roma 4.0	1.590,00 €	139,00 €	339,00 €
Sylt B	640,00 €	–	–

*Dieser Pavillon wurde vom Kunden mit Koranol Imprägnierlasur Pinie/Kiefer farblich endbehandelt.

[1]dann keine einfache Innengrundierung!

Palermo 4.5* mit Rundbogen und rot-schwarzen Dachschindeln

*Dieser Pavillon wurde vom Kunden mit Koranol Imprägnierlasur Eiche hell und Kastanie farblich endbehandelt.

Palermo 4.5 mit schwarzen Dachschindeln Art.-Nr. 661070 **9.299,00 €**

Palermo 4.5 mit farbigen Dachschindeln Art.-Nr. 660071 / 660072 / 660075 (Rote DS / Grüne DS / Kupfer DS) **9.599,00 €**

453,9 x 453,9 cm	45 mm	50,8 m³	222 cm	376 cm	32°
Dach 19 mm Fußb. 28 mm	985 x 1790 mm Leimholz-Doppeltür	975 x 1255 mm Doppelfenster **zum Öffnen**	975 x 1255 mm Doppelfenster **feststehend**	Endkunden-anlieferung 279,- €	

ZUBEHÖR:

Dachrinnen:
- Kunststoff 494B anthrazit
  Art.-Nr. 802676 499,- €
- Kupferdachrinne de luxe 4,5 m
  Art.-Nr. 800567 1.299,- €

Sonstiges Zubehör:
- Anstrichkosten Palermo 4.5
  Art.-Nr. 900750 ab 1.790,- €

Inklusive Dachschindeln, Dachhaube und Edelstahlkugel.

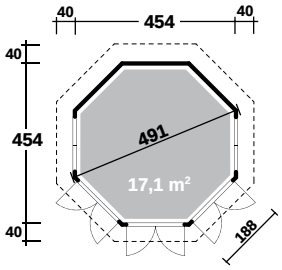

PALERMO 4.5

Auf Naturöl-Basis:
Schützt Holzoberflächen vor Witterungseinflüssen (Sonne, Regen) sowie vor Bläue, holzzerstörenden Pilzen (Fäulnis) und Schimmel. Sehr guter Schutz des Holzes vor Vergrauung.

Transparenter Holzanstrich:

Wir fertigen unsere Pavillons aus hochwertiger **Lapplandkiefer**. Der höhere Harzgehalt dieser Holzart führt unter anderem zu einer längeren Haltbarkeit des Holzes. Koralan Holzöl Spezial ist transparent und betont die Holzstruktur. Ein Farbanstrich mit einer deckenden Lasur wird nicht empfohlen, da ein Durchschlagen von Ästen und Harzen sich nicht verhindern lässt (Fleckenbildung).
Wir empfehlen eine Beschichtung mit dem offenporigen Koralan Holzöl Spezial.

Folgende Farbtöne stehen zur Verfügung:

- **Eiche hell** transparent
- **Tabakbraun** transparent
- **Silbergrau** transparent
- **Schwedenrot** transparent
- **Kiefer** transparent
- **Opalweiß*** transparent
- **Schiefer*** transparent

Holzflächen sind Wartungsflächen und müssen regelmäßig (mindestens 1 x jährlich) kontrolliert werden, um Schäden des Holzbauteils oder des Anstrichs zu vermeiden. Fehlstellen sind unmittelbar auszubessern. Wir empfehlen eine regelmäßige Nachpflege (Anstrich) der Flächen, die spätestens alle 2 Jahre stattfinden sollte. Somit ist Ihr Holz dauerhaft geschützt.

*In KORA® Holzschutz-Qualität

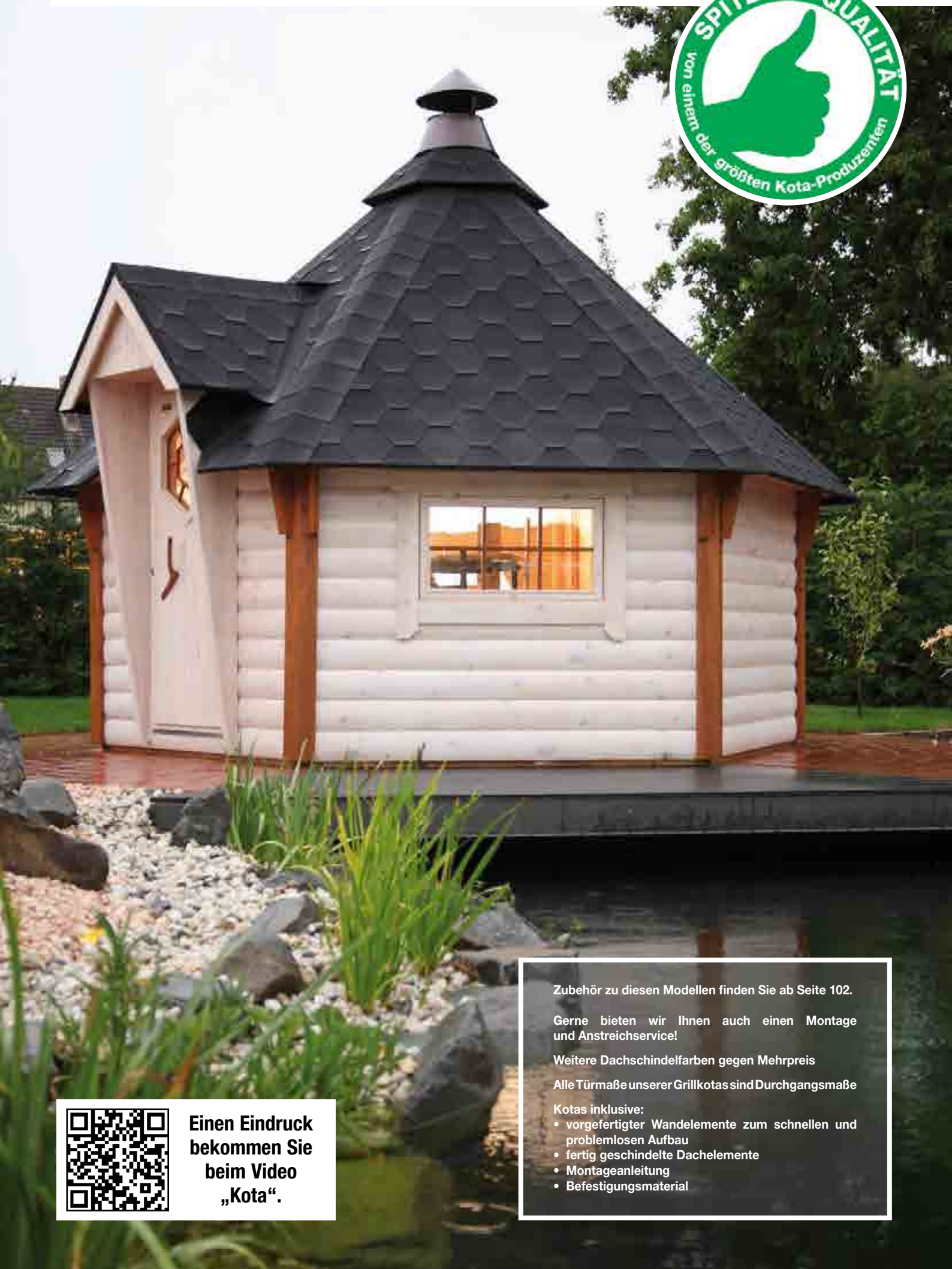

Einen Eindruck bekommen Sie beim Video „Kota“.

Zubehör zu diesen Modellen finden Sie ab Seite 102.

Gerne bieten wir Ihnen auch einen Montage und Anstreichservice!

Weitere Dachschindelfarben gegen Mehrpreis

Alle Türmaße unserer Grillkotas sind Durchgangsmaße

Kotas inklusive:
- vorgefertigter Wandelemente zum schnellen und problemlosen Aufbau
- fertig geschindelte Dachelemente
- Montageanleitung
- Befestigungsmaterial

QUALITÄTSMERKMALE KOTA DE LUXE | 101

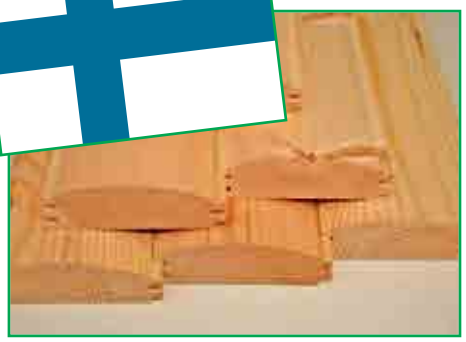

Gerundete Holzbohle aus Lappland Kiefer, 45 mm mit Doppelnut

Klapp-Bank und Felle

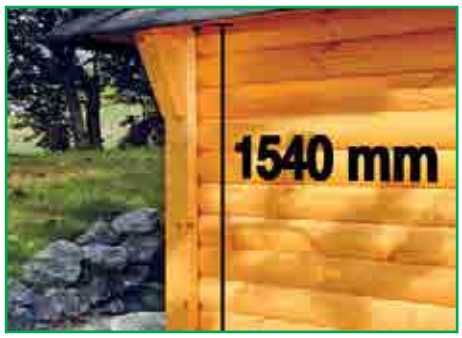

Extra hohe Seitenwände beim Kota 9 für mehr Kopffreiheit

Dachhaube kupferfarbig

Dachschindeln rot-schwarz und grün-schwarz zum Mehrpreis

Vorgefertigte und fertig geschindelte Dachelemente für eine passgenaue Montage

Rauchabzugshaube kupferfarbig

Hochwertiger Grill und Grillanlage mit lackierten Grilltischen

Stabiler Dachkranz / Dachauflage

Isolierverglaste Fenster halten die Wärme, alle Fenster zum Öffnen

Clips zum einfachen Lösen der Sprossen

Wandelement auf imprägniertem Rahmen, schützt die Hölzer der Kota vor Witterungseinflüssen

Leimholztür, daher kein Verziehen

Fußbodenroste aus 6 vorgefertigten Elementen (Kota 9)

Jeder Türgriff aus Wurzelholz ein Unikat

1. Tischplatte 6-eckig aus Leimholz		Art.-Nr. 600100	119,00 €
2. Blumenkasten Modell 80 cm Kota aus 45 mm gerundeten Bohlen, fertig zusammengebaut		Art.-Nr. 700033	95,00 €
3. De luxe-Utensilienbox		Art.-Nr. 600115	179,00 €
4. Dachschindeln rot oder grün			gegen Mehrpreis
5. Sitzauflagen	Kota basic 9	Art.-Nr. 600120	169,00 €
	Kota de luxe (nicht bei Anbauten)	Art.-Nr. 600125	179,00 €

6. Kurbel-Set zur Höhenverstellung der Rauchabzugshaube		Art.-Nr. 600930	99,00 €
7. Rentierfell		Art.-Nr. 780200	139,00 €
8. Grilltischelement, lackiert, zum Ausklappen, Stück		Art.-Nr. 600920	39,00 €
9. Lapplandpaket	mit 5 Rentierfellen	Art.-Nr. 779000	899,00 €
	ohne Rentierfelle	Art.-Nr. 779010	429,00 €

Lapplandpaket bestehend aus: Essgarnitur für 6 Personen, 6 Teller, 6 grosse und kleine Holztassen, 6 Gabeln und Messer, 1 Gästebuch, 1 Fernglas-Schnapsbehälter, 1 Kupferkaffeekanne mit Untersatz, 1 Serviettenständer, 1 Paar Grillhandschuhe, 1 Paar Topflappen, 1 Uhr aus Kelo-Holz und Holzhandy (Flaschenöffner).

1. Kota-Tischplatte 6-eckig aus Leimholz

2. Blumenkasten Modell 80 cm Kota aus 45 mm gerundeten Bohlen

3. De luxe-Utensilienbox unter den Bänken für mehr Stauraum

4a. Dachschindeln, grün-schwarz

4b. Dachschindeln, rot-schwarz

5. Sitzauflagen

6. Höhenverstellung Rauchabzug

7. Rentierfell (100 % Naturprodukt, Haaren des Fells möglich)

8. Lackierte Grilltischelemente aus Leimholz, ausklappbar

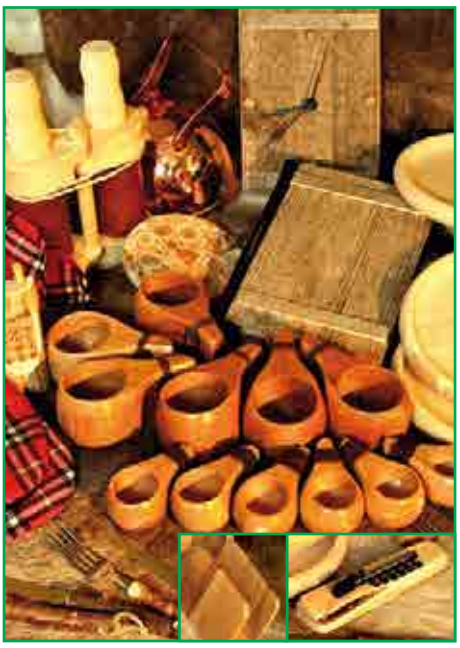

9. Lapplandpaket

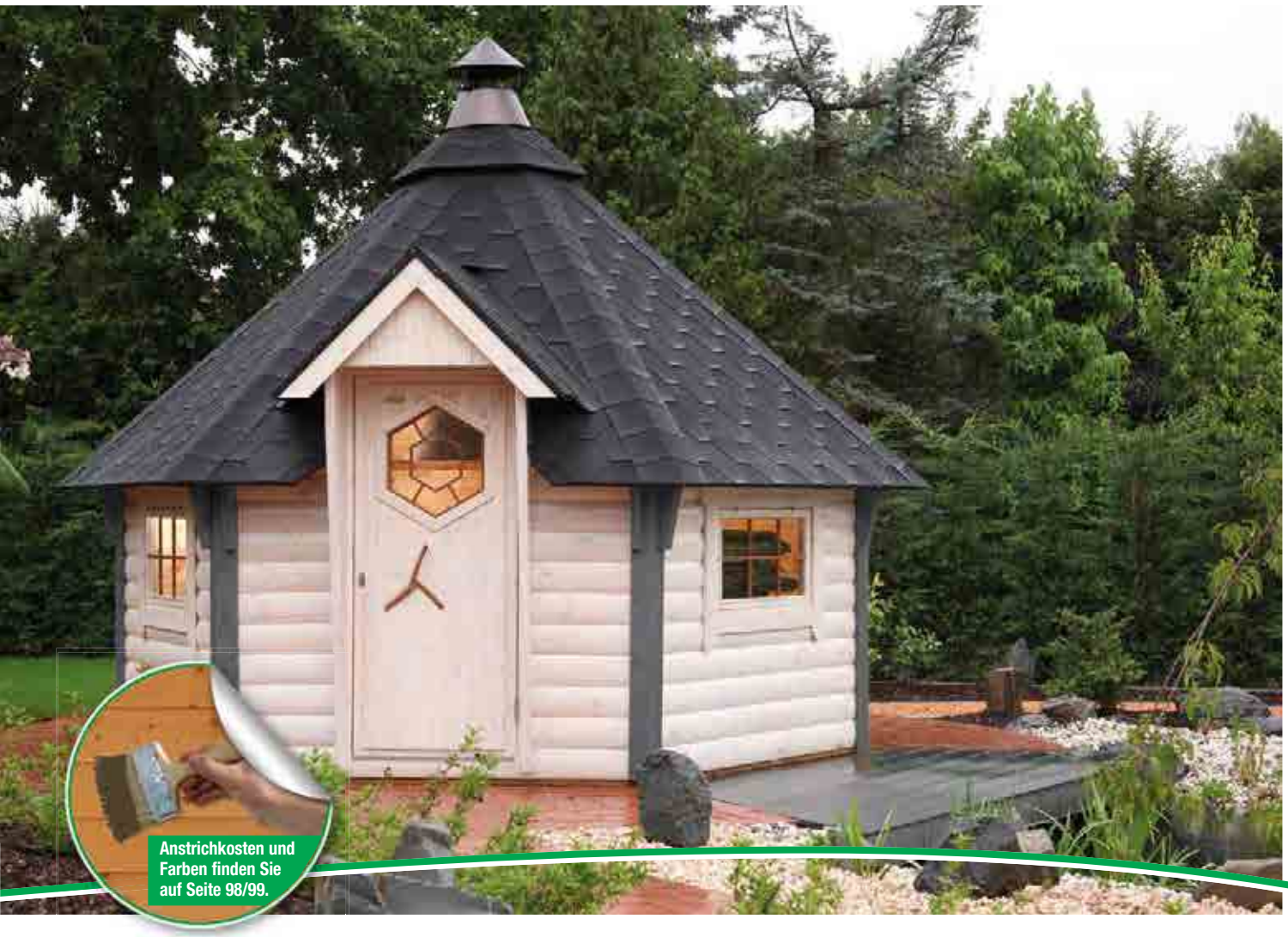

Grillkota 9 de luxe mit schwarzen Dachschindeln, Grillanlage	Art.-Nr. 779120	**5.699,00 €**
Grillkota 9 de luxe mit rot-schw. / grün-schw. Dachschindeln, Grillanlage	Art.-Nr. 779121 / 779122	**5.849,00 €**
Grillkota 9 de luxe zusätzlich mit Lapplandpaket und 5 Rentierfellen	Art.-Nr. 779200	**6.598,00 €**
Grillkota 9 de luxe mit rot-schw. / grün-schw. Dachschindeln, Grillanlage zusätzlich mit Lapplandpaket und 5 Rentierfellen	Art.-Nr. 779201 / 779202	**6.748,00 €**

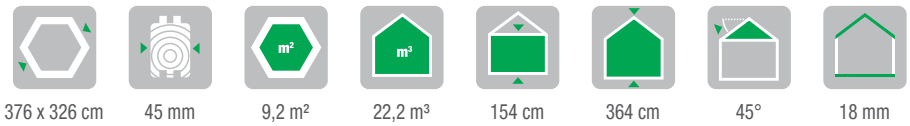

376 x 326 cm | 45 mm | 9,2 m² | 22,2 m³ | 154 cm | 364 cm | 45° | 18 mm

710 x 1650 mm Einzeltür | 820 x 440 mm Schwing-Einzelfenster iso | Endkunden-anlieferung 279,- €

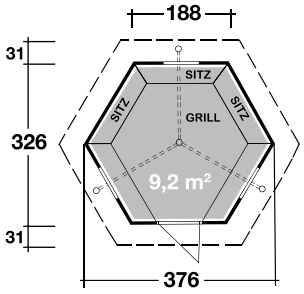

GRILLKOTA 9 DE LUXE

Innenansicht Grillkota 9 de luxe:
mit Lapplandpaket, Rentierfelle und ausklappbaren Grilltischen.

ZUBEHÖR Seite 102:

Dachrinne:
- Kunststoff 482K braun
  Art.-Nr. 802606 469,- €
- Kupfer Grillkota 9
  Art.-Nr. 800426 1.149,- €

Sonstiges Zubehör:
- Anstrichkosten Grillkota 9
  Art.-Nr. 900800 ab 1.290.- €

104 | GRILLKOTA 9 DE LUXE

mit Anbau

Anstrichkosten und Farben finden Sie auf Seite 98/99.

Grillkota 9 de luxe inkl. Anbau mit schwarzen Dachschindeln und Grillanlage Art.-Nr. 779140 **7.499,00 €**

Grillkota 9 de luxe inkl. Anbau mit farbigen Dachschindeln und Grillanlage rot-schw. DS / grün-schw. DS Art.-Nr. 779141 / 779142 **7.699,00 €**

376 x 520 cm | 45 mm | 13,2 m² | 31,2 m³ | 154 cm | 364 cm | 45° | 18 mm

710 x 1650 mm Einzeltür (1x) | 820 x 440 mm Schwingfenster isolierverglast (2x) | 974 x 487 mm Dreieckfenster zum Öffnen (1x) | Endkunden-anlieferung 279,- €

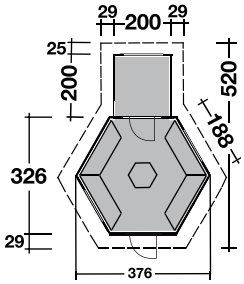

GRILLKOTA 9 DE LUXE MIT ANBAU

Dreieckfenster

Grilltisch Grillkota 9 de luxe mit Anbau

ZUBEHÖR Seite 102:

Dachrinne:
- Kunststoff 482KA braun
  Art.-Nr. 802666 529,- €

Sonstiges Zubehör:
- Anstrichkosten Grillkota 9 de luxe mit Anbau
  Art.-Nr. 900840 ab 1.550.- €

Kota wurde vom Kunden farblich ednbehandelt

GRILLKOTA 9 DE LUXE | 105

mit Saunaanbau

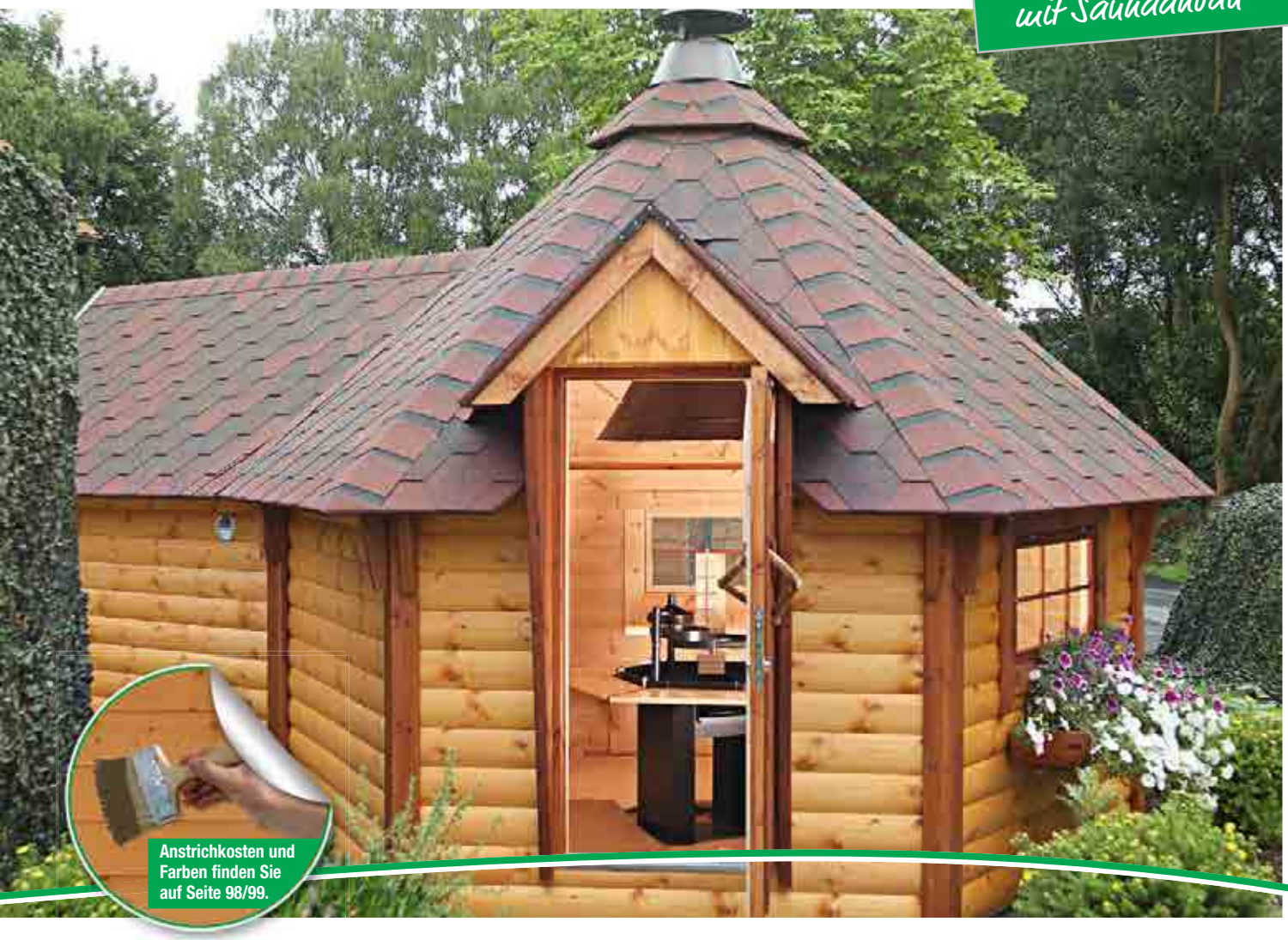

Anstrichkosten und Farben finden Sie auf Seite 98/99.

Grillkota 9 de luxe inkl. Saunaanbau mit schwarzen Dachschindeln und Grillanlage Art.-Nr. 779160 **8.799,00 €**

Grillkota 9 de luxe inkl. Saunaanbau mit farbigen Dachschindeln und Grillanlage rot-schw. DS / grün-schw. DS Art.-Nr. 779161 / 779162 **9.049,00 €**

376 x 576 cm	45 mm	14,2 m²	33,2 m³	154 cm	364 cm	45°	18 mm

710 x 1650 mm Einzeltür	820 x 440 mm Schwingfenster isolierverglast	974 x 487 mm Dreieckfenster zum Öffnen	690 x 1890 mm Sauna-Glastür	Endkunden-anlieferung 279,- €

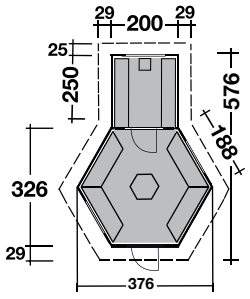

GRILLKOTA 9 DE LUXE MIT SAUNAANBAU

Saunabänke

Innenansicht Saunaanbau

Elektroofen mit externer Premium Steuerung

ZUBEHÖR Seite 102:

Dachrinne:

- Kunststoff 482KA braun
  Art.-Nr. 802666 529,- €

Sonstiges Zubehör:

- Anstrichkosten Grillkota 9 de luxe mit Saunaanbau
  Art.-Nr. 900840 ab 1.550.- €
- Elektroofen 9 Kw mit integrierter Steuerung
  Art.-Nr. 315200 299.- €
- Elektroofen 9 Kw mit externer Steuerung
  Art.-Nr. 315210 499.- €
- Bioofen 9 Kw mit externer Steuerung
  Art.-Nr. 315220 799.- €

NEU
IM SORTIMENT

Grillkota 12-A mit schwarzen Dachschindeln

Art.-Nr. 600240 **7.299,00 €**

Grillkota 12-C zusätzlich mit Grillanlage und Lapplandpaket mit 5 Rentierfellen

Art.-Nr. 600080 **9.590,00 €**

379 x 379 cm | 45 mm | 30,3 m³ | 133 cm | 404 cm

45° | 18 mm | 710 x 1510 mm Einzeltür (1x) | 820 x 440 mm Schwingfenster isolierverglast (4x) | Endkunden-anlieferung 279,- €

ZUBEHÖR Seite 102:

Dacheindeckung:
- Farbige Dachschindeln statt schwarz zum Mehrpreis 225,- €

Dachrinne:
- Kunststoff 492K anthrazit Art.-Nr. 802656 579,- €
- Kupfer Grillkota 12 Art.-Nr. 800441 1.249,- €

Sonstiges Zubehör:
- Anstrichkosten Grillkota 12 Art.-Nr. 900810 ab 1.390.- €

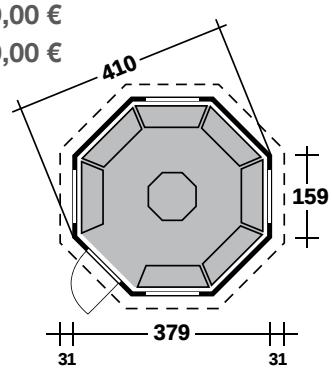

GRILLKOTA 12

Grillkota 17-A mit schwarzen Dachschindeln

Art.-Nr. 600030 **7.899,00 €**

Grillkota 17-C zusätzlich mit Grillanlage und Lapplandpaket mit 5 Rentierfellen

Art.-Nr. 600210 **10.190,00 €**

454 x 454 cm | 45 mm | 30,3 m³ | 133 cm | 420 cm

45° | 18 mm | 710 x 1510 mm Einzeltür (1x) | 820 x 440 mm Schwingfenster isolierverglast (4x) | Endkunden-anlieferung 279,- €

ZUBEHÖR Seite 102:

Dacheindeckung:
- Farbige Dachschindeln statt schwarz zum Mehrpreis 275,- €

Dachrinne:
- Kunststoff 494K anthrazit Art.-Nr. 802686 579,- €
- Kupfer Grillkota 17 Art.-Nr. 800431 1.299,- €

Sonstiges Zubehör:
- Anstrichkosten Grillkota 17 Art.-Nr. 900820 ab 1.490.- €

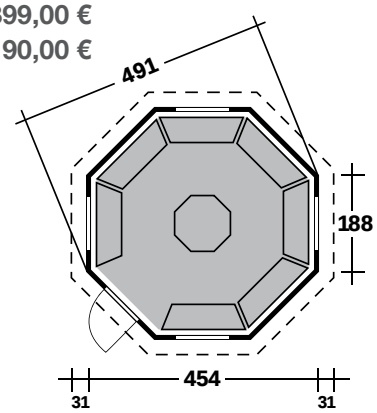

GRILLKOTA 17

Grillkota 25-A mit schwarzen Dachschindeln — Art.-Nr. 600260 — **10.490,00 €**

Grillkota 25-C zusätzlich mit Grillanlage und Lapplandpaket mit 5 Rentierfellen — Art.-Nr. 600280 — **12.790,00 €**

584 x 555 cm 10-Eck	45 mm	87 m³	133 cm	495,5 cm	47°	18 mm

710 x 1510 mm Einzeltür	820 x 440 mm Schwingfenster isolierverglast	Endkunden-anlieferung 279,- €

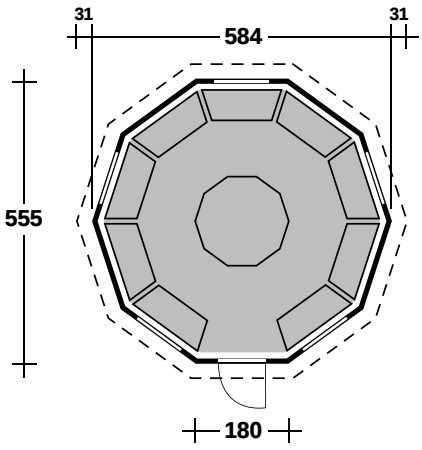

Tür

Schwingfenster isolierverglast

ZUBEHÖR Seite 102:

Dacheindeckung:
- Farbige Dachschindeln statt schwarz zum Mehrpreis 325,- €

Dachrinne:
- Kupfer Grillkota 25 Art.-Nr. 800445 1.599,- €

Sonstiges Zubehör:
- Anstrichkosten Grillkota 25 Art.-Nr. 900830 ab 1.890.- €

Hier finden Sie alle Informationen zu den Modellen.

Entfliehen Sie dem Alltagsstress und entspannen Sie in unseren Saunafässern.

Die Saunafässer sind auch als Sondermaß bis 580 cm Länge erhältlich.

Holen Sie sich den Wellness-Urlaub in den eigenen Garten.

1. Dachschindeln rot zum Mehrpreis		ab 100,00 €
2. Holzbeheizter Ofen de luxe ca. 18 KW mit Schornstein nach CE-Norm für Saunafässer de luxe	Art.-Nr. 315070	1.499,00 €
3. Holzbeheizter Ofen ca. 21 KW mit Schornstein nach CE-Norm für alle Saunafässer basic + de luxe	Art.-Nr. 315080	1.899,00 €
4. Saunaofen-Set 6-teilig 9 KW mit integrierter Steuerung für alle Saunafässer basic + de luxe	Art.-Nr. 315040	899,00 €
5. LED beleuchteter Saunaeimer für Saunafass de luxe	Art.-Nr. 315110	249,00 €
6. Farbliche Erstbehandlung für fertig montierte Saunafässer (außer Thermoholz)		ab 249,00 €
7. Saunaset 6-teilig mit Sanduhr, Eimer, KS-Einsatz, Schöpfkelle, Klimamesser, Saunaregeltafel	Art.-Nr. 315620	59,00 €
8. LED Beleuchtung für Saunafass de luxe	Art.-Nr. 315100	169,00 €
9. Halbrundglas im Tausch für Saunafass de luxe statt Standardrückwand	Art.-Nr. 315850	590,00 €
10. Rundglas im Tausch für Saunafass de luxe statt Standardrückwand*	Art.-Nr. 315860	1.199,00 €

Für die Fässer Ø 205 ist als holzbeheizter Ofen ausschließlich der Saunaofen (Nr. 3) inkl. 200 kg Steine nach neuer BImSchV 2-Verordnung zugelassen. Aufgrund des geringen Deckenabstands ist der holzbeheizte Ofen (Nr. 2) nicht zulässig.

1. Farbige Dachschindeln Rot-Schwarz

2. Holzbeheizter Saunaofen de luxe mit BImSchV 2 ca. 18 KW mit CE Schornstein und 40 kg Steine

3. Holzbeheizter Saunaofen mit BImSchV 2 ca. 21 KW mit CE Schornstein und 200 kg Steine

4. Saunaofen-Set inkl. 80 kg Steine, Sicherungskasten, Starkstromsteckdose und Verkabelung

5. LED beleuchteter Sauna Eimer für Saunafass de luxe

6. Farbskala

7. Saunaset Sanduhr, Eimer mit Kunststoffeinsatz, Schöpfkelle, Klimamesser, Saunaregeltafel

8. LED Beleuchtung für Saunafass de luxe

9. Halbrundglas im Tausch - Saunafass de luxe

10. Rundglas im Tausch - Saunafass de luxe*

*Aufgrund der Montage ist das Rundglas nur fertig montiert und nicht als Bausatz lieferbar. Saunaofen-Set 9 KW ist mit der Leistung bei dem Rundglas grenzwertig, besser Ofen mit mehr Leistung.

110 | SAUNAFASS 220 UND 250

- ✓ Wir liefern unsere Saunafässer als Bausatz oder fertig montiert.
- ✓ Keine Glasaußentür, somit bessere Isolation und kein Einblick von außen.
- ✓ Inklusive hochwertiger Sechseck-Dachschindeln.
- ✓ Fenster gehören zum Lieferumfang
- ✓ wahlweise Elektro- oder holzbeheizter Saunaofen erhältlich.

Wie es geht zeigt die Aufbauanleitung „Saunafass 250“.

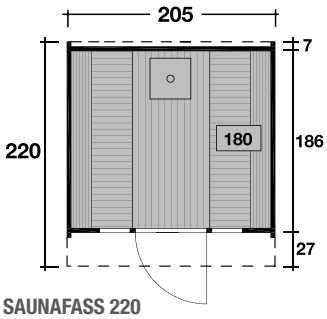

SAUNAFASS 220

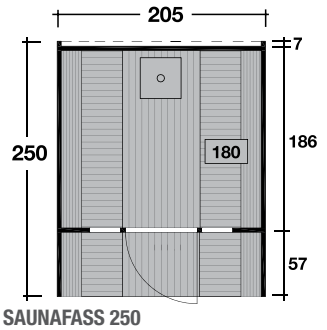

SAUNAFASS 250

Saunafass 220 Bausatz

Preis komplett montiert

Art.-Nr. 310225
Art.-Nr. 310220

2.799,00 €
3.399,00 €

Ø 205 x 220 cm	Front-/Rückwand: 28 mm Korpus: 42 mm	6,9 m³	502 x 1560 mm Leimholz-Einzeltür	205 x 579 mm Einzelfenster feststehend	Bausatz: Endkundenanlieferung 139,- €	montiert: Endkundenanlieferung 279,- €

Saunafass 250 Bausatz

Preis komplett montiert

Art.-Nr. 310255
Art.-Nr. 310250

2.999,00 €
3.699,00 €

Ø 205 x 250 cm	Front-/Rückwand: 28 mm Korpus: 42 mm	57 cm	7,9 m³	502 x 1560 mm Leimholz-Einzeltür	205 x 579 mm Einzelfenster feststehend	Bausatz: Endkundenanlieferung 139,- €	montiert: Endkundenanlieferung 279,- €

ZUBEHÖR Seite 109
für Saunafass 220 und 250:
Dacheindeckung:

- Farbige Dachschindeln in rot zum Mehrpreis von 100,- €
  Art.-Nr. 310226/310221 BS/mont. (Saunafass 220)
  Art.-Nr. 310256/310251 BS/mont. (Saunafass 250)
- Farbliche Erstbehandlung bei montierten Saunafässern
  Art.-Nr. 310820 249,- €

Alle Saunafässer inkl. Ofenschutzgitter und schwarzen Dachschindeln.

Saunafass 280 Bausatz

Preis komplett montiert

Art.-Nr. 310285
Art.-Nr. 310280

3.299,00 €
3.999,00 €

Ø 205 x 280 cm	Front-/Rückwand: 28 mm Korpus: 42 mm	57 cm	8,8 m³	502 x 1560 mm Leimholz-Einzeltür	205 x 579 mm Einzelfenster feststehend	Bausatz: Endkundenanlieferung 139,- €	montiert: Endkundenanlieferung 279,- €

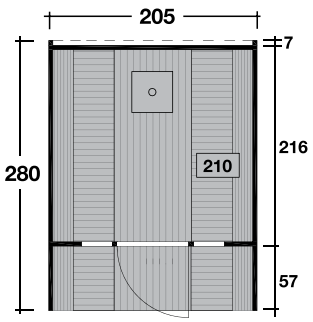

SAUNAFASS 280

Innenansicht Saunafass

ZUBEHÖR Seite 109 für Saunafass 280:

Dacheindeckung:

- Farbige Dachschindeln in rot zum Mehrpreis 100,- €
  Art.-Nr. 310286/310281 BS/mont.
- Farbliche Erstbehandlung bei montierten Saunafässern
  Art.-Nr. 310820 249,- €

Edelstahltürschwelle

Saunafass 330 Bausatz

Preis komplett montiert

Art.-Nr. 310335 **3.899,00 €**
Art.-Nr. 310330 **4.499,00 €**

Ø 205 x 330 cm	Front-/Rückwand: 28 mm Korpus: 42 mm	10,4 m³	502 x 1560 mm Leimholz-Einzeltür	520 x 1618 mm Sauna-Glastür	205 x 579 mm Einzelfenster feststehend
			1x	1x	4x

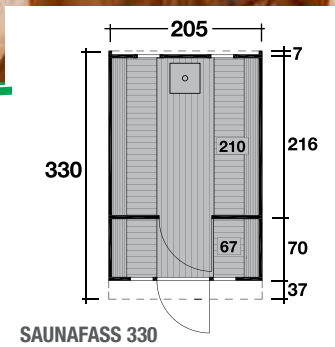

SAUNAFASS 330

Saunafass 400 Bausatz

Preis komplett montiert

Art.-Nr. 310405 **3.999,00 €**
Art.-Nr. 310400 **4.999,00 €**

							Bausatz 330/400	montiert 330/400
Ø 205 x 400 cm	Front-/Rückwand: 28 mm Korpus: 42 mm	57 cm	12,6 m³	502 x 1560 mm Leimholz-Einzeltür	520 x 1618 mm Sauna-Glastür	205 x 579 mm Einzelfenster feststehend	Endkundenanlieferung 179,- €	Endkundenanlieferung 279,- €
				1x	1x	4x		

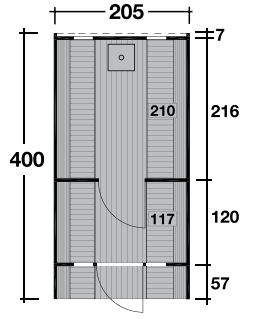

SAUNAFASS 400

ZUBEHÖR Seite 109
für Saunafass 330 und 400:
Dacheindeckung:

- Farbige Dachschindeln in rot zum Mehrpreis 150,- €
  Art.-Nr. 310336/310331 BS/mont. (Saunafass 330)
  Art.-Nr. 310406/310401 BS/mont. (Saunafass 400)
- Farbliche Erstbehandlung bei montierten Saunafässern
  Art.-Nr. 310840 299,- €

Saunafass 280 de luxe Bausatz

Preis komplett montiert	Art.-Nr. 310640	**3.999,00 €**
Preis Thermoholz Bausatz	Art.-Nr. 310645	**4.699,00 €**
Preis Thermoholz montiert	Art.-Nr. 310670	**5.299,00 €**
	Art.-Nr. 310675	**5.999,00 €**

Ø 235 x 280 cm	42 mm	57 cm	12,1 m³	605 x 1728 mm Leimholz-Einzeltür	238 x 872 mm Einzelfenster feststehend

Bausatz	montiert
Endkunden-anlieferung 139,- €	Endkunden-anlieferung 279,- €

ALLE DE LUXE SAUNAFÄSSER MIT 210 CM LIEGEFLÄCHE!

Saunafass 280 de luxe mit Halbrundglas

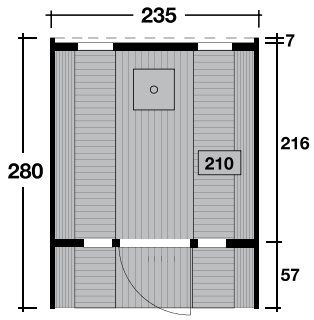

SAUNAFASS 280 DE LUXE

Saunafass 280 de luxe mit Halbrundglas

Innenansicht mit Rundglas (8 mm Sicherheitsglas)

ZUBEHÖR Seite 109 für Saunafass 280 de luxe:
Dacheindeckung:
- Farbige Dachschindeln in rot zum Mehrpreis 100,- €
- Farbliche Erstbehandlung bei montierten Saunafässern (außer Thermoholz) Art.-Nr. 310820 249,- €

Saunafass 400 de luxe Thermoholz

Saunatür Saunafass 400 de luxe

indirekte LED-Beleuchtung

LED beleuchteter Eimer

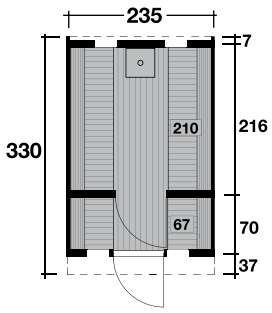

SAUNAFASS 330 DE LUXE

Saunafass 330 de luxe Bausatz

Saunafass 330 de luxe Bausatz	Art.-Nr. 310655	**4.699,00 €**
Preis komplett montiert	Art.-Nr. 310650	**5.499,00 €**
Preis Thermoholz Bausatz	Art.-Nr. 310680	**5.499,00 €**
Preis Thermoholz montiert	Art.-Nr. 310685	**6.399,00 €**

Ø 235 x 330 cm	42 mm	14,3 m³	605 x 1728 mm Leimholz-Einzeltür	238 x 872 mm Einzelfenster feststehend	625 x 1835 mm Sauna-Glastür
			1x	4x	1x

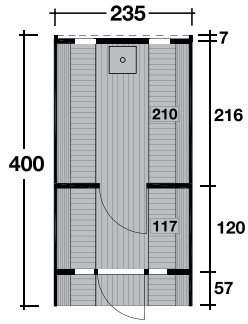

SAUNAFASS 400 DE LUXE

Saunafass 400 de luxe Bausatz

Saunafass 400 de luxe Bausatz	Art.-Nr. 310660	**4.899,00 €**
Preis komplett montiert	Art.-Nr. 310665	**5.899,00 €**
Preis Thermoholz Bausatz	Art.-Nr. 310690	**5.799,00 €**
Preis Thermoholz montiert	Art.-Nr. 310695	**6.699,00 €**

Ø 235 x 400 cm	42 mm	57 cm	17,3 m³	605 x 1728 mm Leimholz-Einzeltür	238 x 872 mm Einzelfenster feststehend	625 x 1835 mm Sauna-Glastür	Bausatz 330/400 Endkunden-anlieferung 179,- €	montiert 330/400 Endkunden-anlieferung 279,- €
				1x	4x	1x		

THERMOHOLZ

Durch das langsame mehrstündige Erhitzen des Holzes von 160° C bis max. 230° C in sauerstoffarmer Atmosphäre werden die Inhaltsstoffe des Holzes umgewandelt. Für unsere Saunafässer und Gartenhäuser aus thermisch behandeltem Holz ergeben sich durch diese Veränderung einige Vorteile:

- Die natürliche Resistenz gegen Pilzbefall und tierische Schädlinge erhöht sich dadurch, dass bestimmte Holzbestandteile an denen Mikroorganismen sich gütlich tun, merklich durch den Erhitzungsprozess abgebaut werden.
- Die Wasseraufnahmefähigkeit des Holzes verringert sich. Das Quellen, Reißen oder Schwinden des Holzes nimmt ab. Der Pflegeaufwand bei unseren Thermo-Saunafässern und Gartenhäusern wird geringer.
- Durch das stundenlange Erhitzen des Holzes verdampft die darin gefangene Feuchtigkeit.
- Kiefer und Fichte sind damit witterungsfest: statt (unbehandelt) weniger Monate überdauern sie jetzt Jahre.

Durch den Umwandlungsprozess erhält das Holz einen rauchigen Geruch, der mit der Zeit nachlässt. Die Farbe des behandelten Holzes ist dunkel bis Kaffeebraun. Wer die durch die Witterung entstehende graue Farbe des Holzes liebt, kann bei thermisch behandeltem Holz auf weitere Pflegebehandlungen verzichten.

ZUBEHÖR Seite 109
für Saunafass 330 und 400 de luxe:

Dacheindeckung:

- Farbige Dachschindeln in rot zum Mehrpreis 150,- € **(330)** bzw. 200,- € **(400)**
- Farbliche Erstbehandlung bei montierten Saunafässern (außer Thermoholz) Art.-Nr. 310820 299,- €

DAS SCHLAFERLEBNIS DER BESONDEREN ART

Campingfass 446/2-Raum Bausatz

Preis komplett montiert

Art.-Nr. 319255
Art.-Nr. 319250

5.499,00 €
6.499,00 €

Ø 235 x 446 cm	42 mm	19,3 m³	605 x 1728 mm Leimholz-Einzeltür	905 x 514 mm Einzelfenster feststehend	280 x 829 mm Einzelfenster zum öffnen	Bausatz: Endkunden-anlieferung 179,- €	montiert: Endkunden-anlieferung 279,- €
			1x	1x	2x		

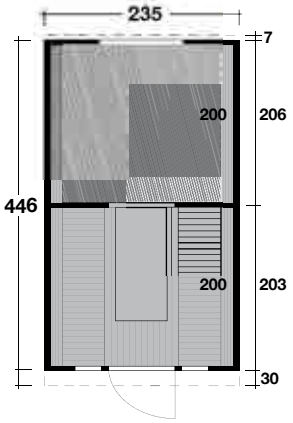

CAMPINGFASS 446

Beispiel Inneneinrichtung Campingfass

Sicherungskasten

Infrarotheizung

ZUBEHÖR:

Dacheindeckung:
- Farbige Dachschindeln in rot zum Mehrpreis 200,- €

Sonstiges:
- Infrarotheizung Art.-Nr. 319930 479,- €
- LED-Beleuchtung und Sicherungskasten Art.-Nr. 319940 399,- €
- 2 Matratzen für Schlafraum Art.-Nr. 319900 á 149,- €
- 2 Matratzen für Vorraum Art.-Nr. 319910 á 99,- €

Badebottich Hot Tub Ø180

Art.-Nr. 310180 **1.899,00 €**

mit Innenofen

Ø 180 cm | 42 mm | 100 cm | Endkunden-anlieferung 89,- €

- holzbeheizter Innenofen
- Hitzeschutz
- Füllmenge ca. 2.300 Liter
- Bänke
- Wasserablauf
- Abdeckplane
- Leiter zum komfortablen Einstieg
- Lieferung fertig montiert

Badebottich Hot Tub Ø200

blau / weiß / grau
Art.-Nr. 310210 / 310212 / 310214

aus Thermoholz mit Fiberglas-Einsatz (blau / weiß / grau) und Innenofen **2.799,00 €**

Ø 200 cm | 28 mm | 100 cm | Endkunden-anlieferung 89,- €

- Einsatz aus Fiberglas
- 25 KW holzbeheizter Innenofen aus Edelstahl mit Edelstahl-Ofenrohr (Länge 270 cm)
- Hitzeschutz
- Innenpodest zum Sitzen
- Füllmenge ca. 2.200 Liter
- Wasserablauf
- Thermoholz-Außenverkleidung
- Leiter zum komfortablen Einstieg
- Lieferung fertig montiert
- Innen-/Außendurchmesser Ø 190/207 cm

Badebottich Hot Tub Ø200 de luxe mit blauem KS-Einsatz / Deckel Art.-Nr. 310110 **2.999,00 €**
Badebottich Hot Tub Ø200 de luxe mit weißem KS-Einsatz / Deckel Art.-Nr. 310112 **2.999,00 €**
Badebottich Hot Tub Ø200 de luxe mit grauem KS-Einsatz / Deckel Art.-Nr. 310114 **2.999,00 €**

aus Thermoholz mit Fiberglas-Einsatz und integriertem Ofen und Ofenrohr

Ø 200 cm	19 mm	95 cm	Endkunden-anlieferung 89,- €

- Einsatz und Abdeckung aus Fiberglas
- 35 KW holzbeheizter Außenofen aus Edelstahl mit Edelstahl-Ofenrohr (Länge 270 cm)
- Hitzeschutz
- Innenpodest zum Sitzen
- Füllmenge ca. 2.000 Liter
- Wasserablauf
- Thermoholz-Außenverkleidung
- Podeste zum komfortablen Einstieg
- Lieferung fertig montiert
- Innendurchmesser Ø 180 cm

NEU
ZUM SETPREIS

inkl. Ofen und integrierter Steuerung

Saunahaus Lenja 40 Art.-Nr. 838010 **1.799,00 €**

Saunahaus Lenja 40 inkl. Ofen und integrierter Steuerung **Setpreis:** Art.-Nr. 838700 ~~2.089,- €~~ → **1.999,-** Sie sparen 90,- €

196 x 196 cm | 40 mm | 7,6 m³ | 226 / 210 cm | 5,0 m² | 2° | 19 mm

780 x 1750 mm Leimholz-Einzeltür | ✓ | Endkunden-anlieferung 139,- €

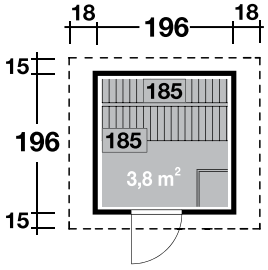

SAUNAHAUS LENJA 40

1. Elektroofen 9 KW mit integrierter Steuerung und 18 kg Steine

3. Bioofen 9 KW mit externer Premium-Steuerung 18 kg Steine

ZUBEHÖR Seite 121:

Dacheindeckung:
- 2 Rollen Dichtungsbahnen Art.-Nr. 902010 144,- €

Dachrinne:
- Kunststoff 201Ax braun Art.-Nr. 800320 139,- €
- Alu bis 300 cm mit 1 Fallrohr Art.-Nr. 312300 209,- €

inkl. isolierter Zwischendecke in der Sauna. Saunabänke aus astfreiem Espenholz

Für das Saunahaus Lenja 40 gelten nicht die Qualitätsmerkmale von Seite 121.

Saunahaus Melina 40-A

Art.-Nr. 838050 **2.699,00 €**

Saunahaus Melina 40-A inkl. Bioofen + Saunaset Setpreis: Art.-Nr. 838100 ~~3.557,- €~~ → **3.399,-** Sie sparen 158,- €

337 x 231 cm | 40 mm | 16,2 m³ | 239 / 209 cm | 9,6 m² | 2° | 19 mm

780 x 1750 mm Leimholz-Einzeltür | 640 x 1730 mm Sauna-Glastür | 1220 x 420 mm Einzelfenster feststehend | ✓ | Endkunden-anlieferung 179,- €

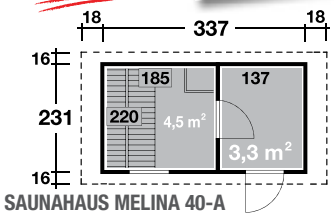

SAUNAHAUS MELINA 40-A

Saunahaus Melina 40-B

Art.-Nr. 838060 **2.999,00 €**

Saunahaus Melina 40-B inkl. Bioofen + Saunaset Setpreis: Art.-Nr. 838110 ~~3.857,- €~~ → **3.699,-** Sie sparen 158,- €

393 x 231 cm | 40 mm | 19 m³ | 239 / 209 cm | 9,6 m² | 2° | 19 mm

780 x 1750 mm Leimholz-Einzeltür | 640 x 1730 mm Sauna-Glastür | 1220 x 420 mm Einzelfenster feststehend | ✓ | Endkunden-anlieferung 179,- €

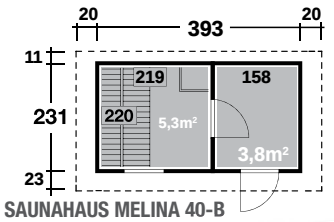

SAUNAHAUS MELINA 40-B

ZUBEHÖR Seite 121:

Dacheindeckung:
- 3 Rollen Dichtungsbahnen Art.-Nr. 902010 216,- €

Dachrinne:
- Kunststoff 203A braun Art.-Nr. 800330 169,- €
- Alu bis 400 cm mit 1 Fallrohr (Melina A) Art.-Nr. 812310 229,- €
- Alu bis 600 cm mit 1 Fallrohr (Melina B) Art.-Nr. 812330 289,- €

Für das Saunahaus Melina 40 gelten nicht die Qualitätsmerkmale der Seite 121.

Saunahäuser in 70 mm erhältlich

Zwischendachelemente inklusive Dämmung

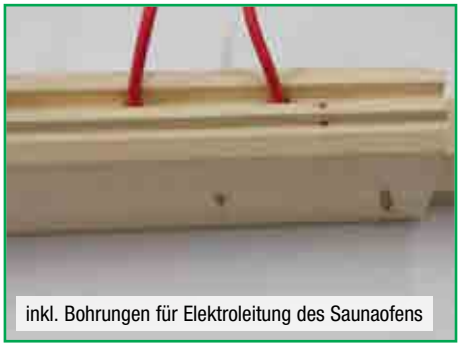
inkl. Bohrungen für Elektroleitung des Saunaofens

Bänke u. Rückenlehnen aus astfreiem Espenholz sowie isolierverglaste Fenster zum Öffnen.

1. Elektroofen mit integrierter Steuerung 9 KW (ohne Verkabelung) Art.-Nr. 315200	**299,00 €**
2. Elektroofen mit externer Premium-Steuerung 9 KW (ohne Verkabelung) Art.-Nr. 315210	**499,00 €**
3. Bioofen mit externer Premium-Steuerung Steuerung 9 KW (ohne Verkabelung) Art.-Nr. 315220	**799,00 €**
4. Saunaset 6-teilig mit Sanduhr, Eimer mit KS-Einsatz, Schöpfkelle, Klimamesser, Saunaregeltafel Art.-Nr. 315620	**59,00 €**
5. Sauna-Ecklampe mit Abschirmung und Keramikfassung Art.-Nr. 350610	**39,00 €**

1. Elektroofen 9 KW mit integrierter Steuerung und 18 kg Steine

2. Elektroofen 9 KW mit externer Premium-Steuerung und 18 kg Steine

3. Bioofen 9 KW mit externer Premium-Steuerung und 18 kg Steine

4. Saunaset Sanduhr, Eimer, Kunststoffeinsatz, Schöpfkelle, Klimamesser, Saunaregeltafel

5. Sauna-Ecklampe mit Abschirmung

Öfen lassen sich auch für Saunafässer verwenden, sind jedoch ohne Verkabelung & Sicherungskasten!

122 | SAUNAHAUS MIKKO

Saunahaus Mikko 70 isolierverglast

Art.-Nr. 350310 **5.499,00 €**

413 x 210 cm | 70 mm | 21,4 m³ | 254 / 240 cm | 13,8 m² | 3° | Dach 18 mm Fußb. 28 mm

752 x 1867 mm Leimholz-Einzeltür | 712 x 1908 mm Sauna-Glastür | 801 x 284 mm Kipp-Einzelfenster | ✓ | Endkunden-anlieferung 179,- €

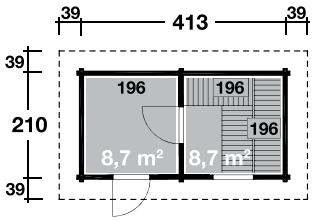

SAUNAHAUS MIKKO 70

ZUBEHÖR:

Dacheindeckung:
- 4 Rollen Dichtungsbahnen
  Art.-Nr. 902010 288,- €

Dachrinne:
- Kunststoff 203A braun
  Art.-Nr. 800330 169,- €
- Alu bis 600 cm mit 1 Fallrohr
  Art.-Nr. 812330 289,- €

WEITERES ZUBEHÖR auf Seite 121

*Dieses Haus wurde vom Kunden mit Koralan Schwedenrot und Weiß farblich endbehandelt.

Saunahaus Keijo 70 isolierverglast

Art.-Nr. 350190 **6.999,00 €**

395 x 366 cm	70 mm	34,0 m³	257 / 215 cm	20,2 m²	2°	Dach 28 mm Fußb. 42 mm
752 x 1908 mm Leimholz- Einzeltür	602 x 1864 mm Sauna-Glastür	686 x 744 mm Dreh-/Kipp- Einzelfenster	801 x 284 mm Kipp- Einzelfenster		✓	Endkunden- anlieferung 179,- €

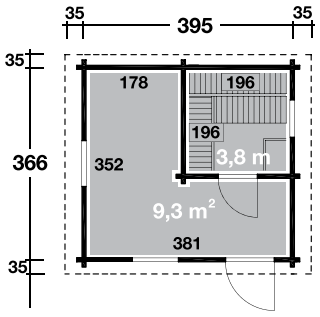

SAUNAHAUS KEIJO 70

Saunabänke und Rückenlehne aus astfreiem Espenholz

Bioofen mit externer Premium Steuerung als Zubehör erhältlich, s. S. 121

ZUBEHÖR:

Dacheindeckung:
- 5 Rollen Dichtungsbahnen
  Art.-Nr. 902010 360,- €

Dachrinne:
- Kunststoff 203A anthrazit
  Art.-Nr. 800330 169,- €
- Alu bis 600 cm mit 1 Fallrohr
  Art.-Nr. 812330 289,- €

WEITERES ZUBEHÖR auf Seite 121

124 | SAUNAHAUS SANNA

Saunahaus Sanna*

Saunahaus Sanna 70 isolierverglast

Art.-Nr. 350140 **5.799,00 €**

396 x 210 cm + 80 cm | 70 mm | 80 cm | 18,7 m³ | 221 cm | 280 cm | 16,0 m² | 17°

Dach 19 mm
Fußb. 28 mm

752 x 1908 mm Leimholz-Einzeltür

712 x 1908 mm Sauna-Glastür

686 x 744 mm Dreh-/Kipp-Einzelfenster

Endkunden-anlieferung 179,- €

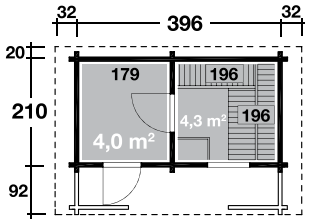

SAUNAHAUS SANNA 70

Beispiel: Haus wurde vom Kunden mit Dusche ausgestattet

ZUBEHÖR:

Dacheindeckung:
- 1 Rolle Dachpappe zu 10 m und 1 Rolle Dachpappe zu 15 m
  Art.-Nr. 701000/701500 47,- €
- 7 VE Dachschindeln
  Art.-Nr. siehe S. 134 294,- €

Dachrinne:
- Kunststoff 322B anthrazit
  Art.-Nr. 802326 279,- €
- Alu bis 400 cm m. 2 Fallrohren
  Art.-Nr. 812210 379,- €
- Kupfer
  Art.-Nr. 800725 899,- €

WEITERES ZUBEHÖR auf Seite 121

*Dieses Haus wurde vom Kunden mit Koranol Imprägnierlasur Eiche hell farblich endbehandelt.

Türen und Fenster der Saunahäuser sind isolierverglast!
Saunatüren im Innenbereich sind aus Sicherheitsglas.

Saunahaus Ella*

Saunahaus Ella 70 isolierverglast

Art.-Nr. 350180

6.999,00 €

395 x 366 cm	70 mm	32,2 m³	221 cm	260 cm	22,5 m²	12°	Dach 19 mm Fußb. 28 mm

752 x 1908 mm Leimholz-Einzeltür	712 x 1908 mm Sauna-Glastür	686 x 744 mm Dreh-/Kipp-Einzelfenster	801 x 284 mm Kipp-Einzelfenster		Endkunden-anlieferung 179,- €

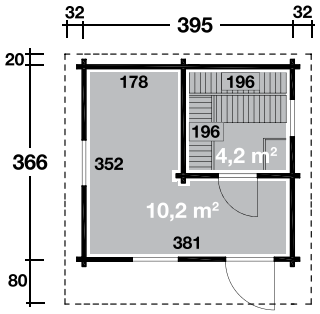

SAUNAHAUS ELLA 70

Saunaset als Zubehör

ZUBEHÖR:

Dacheindeckung:

- 2 Rollen Dachpappe zu 10 m und 1 Rolle Dachpappe zu 15 m
  Art.-Nr. 701000/701500 — 65,- €
- 9 VE Dachschindeln
  Art.-Nr. siehe S. 134 — 378,- €

Dachrinne:

- Kunststoff 322B mit KS-Ergänzungsset K4B, anthrazit
  Art.-Nr. 802326/802846 — 368,- €
- Alu bis 500 cm mit 2 Fallrohren
  Art.-Nr. 812220 — 429,- €
- Kupfer
  Art.-Nr. 800745 — 999,- €

WEITERES ZUBEHÖR auf Seite 121

*Dieses Haus wurde vom Kunden mit Koranol Imprägnierlasur Kastanie farblich endbehandelt.

Garage 44-B mit Schwingtor*
Die Tür und das Fenster lassen sich beliebig in die rechte oder linke Seitenwand einbauen.

Garagen sind auch als Sonderanfertigung erhältlich! Gewindestangen als Windsicherung, Befestigungsmaterial und Montageanleitung im Lieferumfang enthalten!

Garage 44-B isolierverglast mit Doppeltor

Art.-Nr. 844900 **3.799,00 €**

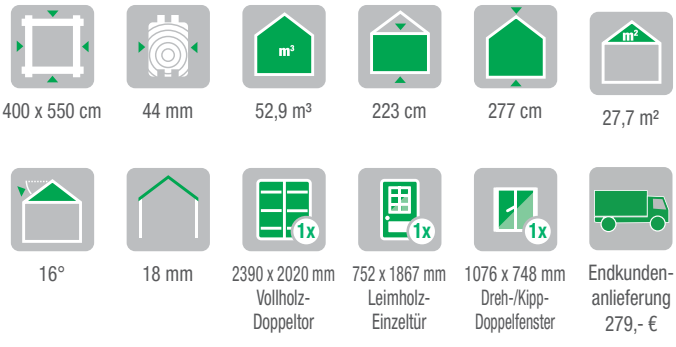

Garage 44-B isolierverglast ohne Tor

Art.-Nr. 844902 **3.250,00 €**

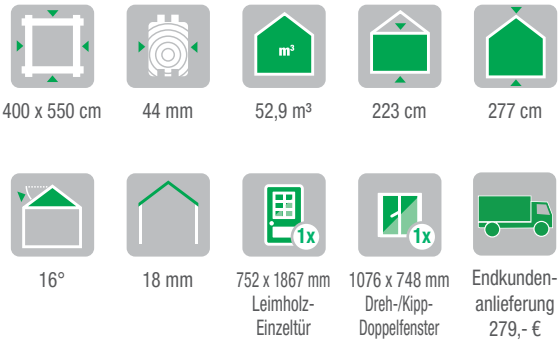

ZUBEHÖR:

Dacheindeckung:		
▸ 6 Rollen Dachpappe zu 6 m	Art.-Nr. 700600	72,- €
▸ 11 VE Dachschindeln	Art.-Nr. s. S. 134	462,- €
Dachrinnen:		
▸ Kunststoff 322B mit KS-Ergänzungsset K4B, anthrazit	Art.-Nr. 802326/ Art.-Nr. 802846	368,- €
▸ Alu bis 600 cm mit 2 Fallrohren	Art.-Nr. 812230	459,- €
▸ Kupfer bis 600 cm	Art.-Nr. 800765	1.129,- €
Sonstiges Zubehör:		
▸ Blumenkasten	Art.-Nr. s. S. 137	ab 45,- €
▸ Schwingtor, Metallrahmen mit Holzfüllung	Art.-Nr. 772150	1.249,- €

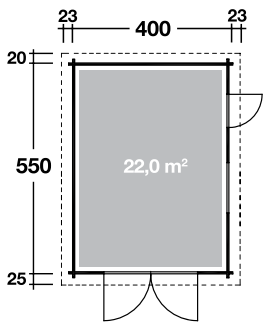

GARAGE 44-B MIT DOPPELTOR

*Dieses Haus wurde vom Kunden mit Koralan Imprägnierlasur Pinie/Kiefer farblich endbehandelt.

Garage 44 Moderna mit Doppeltor

Art.-Nr. 844955

3.999,00 €

400 x 540 cm | 44 mm | 53,2 m³ | 250 / 243 cm | 25,8 m² | 2°

18 mm | 2390 x 2020 mm Vollholz-Doppeltor | 752 x 1883 mm Leimholz-Einzeltür, Milchglas | 836 x 447 mm Kipp-Einzelfenster Milchglas | Endkundenanlieferung 279,- €

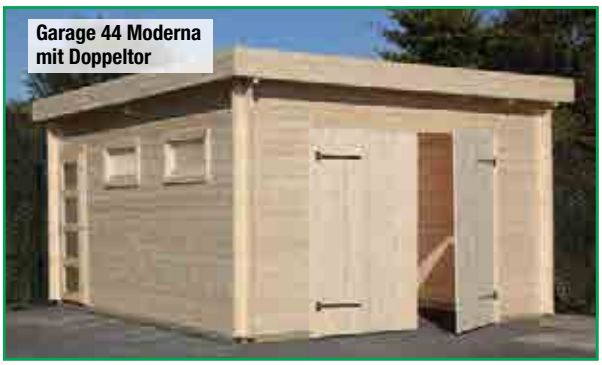

Garage 44 Moderna ohne Tor

Art.-Nr. 844982

3.450,00 €

400 x 540 cm | 44 mm | 53,2 m³ | 250 / 243 cm | 25,8 m² | 2°

18 mm | 752 x 1883 mm Leimholz-Einzeltür, Milchglas | 836 x 447 mm Kipp-Einzelfenster Milchglas | Endkundenanlieferung 279,- €

ZUBEHÖR:

Dacheindeckung:
- 6 Rollen Dichtungsbahnen
  Art.-Nr. 802010 — 432,- €

Dachrinnen:
- Kunststoff 204Ax braun
  Art.-Nr. 800345 — 189,- €
- Alu bis 600 cm mit 1 Fallrohr
  Art.-Nr. 812330 — 289,- €

Sonstiges Zubehör:
- Schwingtor, Metallrahmen mit Holzfüllung
  Art.-Nr. 772150 — 1.249,- €

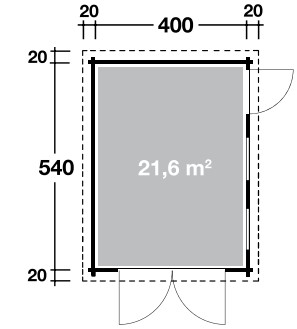

GARAGE 44 MODERNA MIT DOPPELTOR

Die Garage ist auch als Sonderanfertigung und in anderen Wandstärken erhältlich. Im Lieferumfang sind Gewindestangen, Befestigungsmaterial und die Montageanleitung enthalten. Seitentür und Fenster lassen sich beliebig in die rechte oder linke Seitenwand einbauen.

Doppelgarage 44 isolierverglast mit Doppeltore Art.-Nr. 844980 4.899,00 €

575 x 510 cm | 44 mm | 76,6 m³ | 230 cm | 310 cm | 36,6 m²

16° | 18 mm | 2390 x 2020 mm Vollholz-Doppeltor | 752 x 1867 mm Leimholz-Einzeltür | 1076 x 748 mm Dreh-/Kipp-Doppelfenster | Endkunden-anlieferung 279,- €

ZUBEHÖR:

Dacheindeckung:

▸ 9 Rollen Dachpappe zu 6 m	Art.-Nr. 700600	108,- €
▸ 16 VE Dachschindeln	Art.-Nr. s. S. 134	672,- €

Dachrinnen:

▸ Kunststoff 322B mit KS-Ergänzungsset K4B, anthrazit	Art.-Nr. 802326/ Art.-Nr. 802846	368,- €
▸ Kupfer bis 600 cm	Art.-Nr. 800765	1.129,- €
▸ Alu bis 600 cm mit 2 Fallrohren	Art.-Nr. 812230	459,- €

Sonstiges Zubehör:

▸ Blumenkasten	Art.-Nr. s. S. 137	ab 45,- €
▸ 2 Schwingtore, Metallrahmen mit Holzfüllung, Foto Seite 127	Art.-Nr. 772150	2.498,- €

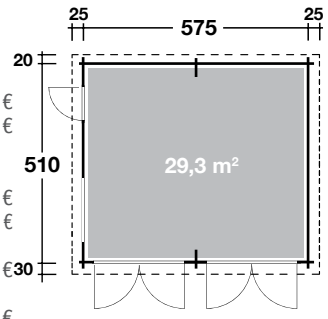

DOPPELGARAGE 44 MIT DOPPELTORE

Doppelgarage 44 isolierverglast ohne Tore Art.-Nr. 844985 3.999,00 €

575 x 510 cm | 44 mm | 76,6 m³ | 230 cm | 310 cm | 36,6 m²

16° | 18 mm | 752 x 1867 mm Leimholz-Einzeltür | 1076 x 748 mm Dreh-/Kipp-Doppelfenster | Endkunden-anlieferung 279,- €

Schäferwagen Paul*

Der Schlafplatz im Sommer für abenteuerlustige Kids!

Schäferwagen Paul*

Camping Bauwagen*

Schäferwagen Paul

Art.-Nr. 932110 **899,00 €**

198 x 183 cm	16 mm	3,6 m²	209 cm	241 cm	4,4 m²

		Schäferwagen	Bauwagen
740 x 1384 mm Vollholz-Einzeltür	565 x 480 mm Einzel-Holzfenster Klappe zum Öffnen	Endkunden-anlieferung 89,- €	Endkunden-anlieferung 139,- €

Inklusive Fußboden, Treppchen und Schornstein aus Holz!

Camping Bauwagen

Art.-Nr. 410700 **1.649,00 €**

261 x 183 cm	16 mm	4,80 m²	209 cm	240 cm	5,6 m²

650 x 1384 mm Vollholz-Einzeltür	565 x 480 mm Ausstell-Einzelfenster	565 x 490 mm Einzelfenster feststehend

Inklusive Fußboden, Klappläden, 2 Betten (ohne Matratzen), Lattenroste, 2 offene Aufbewahrungsschränke, Treppchen und Schornstein aus Holz.

*Die Schäfer- und der Bauwagen wurden vom Kunden farblich gestaltet.

ZUBEHÖR
für das Modell Schäferwagen Paul:

Dacheindeckung:
- 1 Rolle Dachpappe zu 6 m
  Art.-Nr. 700600 12,- €
- 2 VE Dachschindeln
  Art.-Nr. siehe S. 134 84,- €

ZUBEHÖR
Camping Bauwagen:

Dacheindeckung:
- 1 Rollen Dachpappe zu 10 m
  Art.-Nr. 701000 18,- €
- 3 VE Dachschindeln
  Art.-Nr. siehe S. 134 126,- €

Der Camping Bauwagen mit zwei Betten

PASSENDES ZUBEHÖR ab Seite 132:

Anbauschuppen 28-XS
Dacheindeckung:

▸ 1 Rolle Dachpappe zu 8 m	Art.-Nr. 700800	15,- €
▸ 2 VE Dachschindeln	Art.-Nr. s. S. 134	84,- €

Anbauschuppen 28-A
Dacheindeckung:

▸ 1 Rolle Dachpappe zu 10 m	Art.-Nr. 701000	18,- €
▸ 2 VE Dachschindeln	Art.-Nr. s. S. 134	84,- €

Anbauschuppen 40-A
Dacheindeckung:

▸ 1 Rolle Dachpappe zu 10 m	Art.-Nr. 701000	18,- €
▸ 2 VE Dachschindeln	Art.-Nr. s. S. 134	84,- €

Anbauschuppen 40-B
Dacheindeckung:

▸ 1 Rolle Dachpappe zu 6 m und	Art.-Nr. 700600	
1 Rolle Dachpappe zu 8 m	Art.-Nr. 700800	27,- €
▸ 3 VE Dachschindeln	Art.-Nr. s. S. 134	126,- €

Dachrinnen für alle Anbauschuppen:

▸ Kunststoff 410B anthrazit	Art.-Nr. 802426	99,- €
▸ Kunststoff 310B anthrazit	Art.-Nr. 802306	119,- €

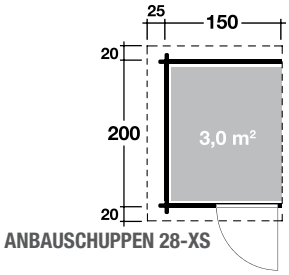

ANBAUSCHUPPEN 28-XS

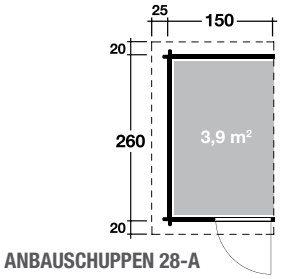

ANBAUSCHUPPEN 28-A

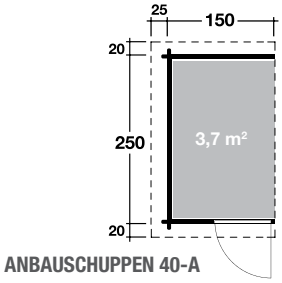

ANBAUSCHUPPEN 40-A

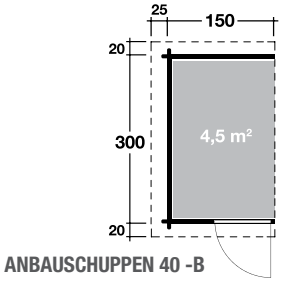

ANBAUSCHUPPEN 40 -B

Anbauschuppen 28-XS

Art.-Nr. 700065 — **829,00 €**

150 x 200 cm	28 mm	148 cm	188 cm	4,5 m²	14°	18 mm	752 x 1458 mm Leimholz-Einzeltür

Anbauschuppen 28-A

Art.-Nr. 700075 — **899,00 €**

150 x 260 cm	28 mm	148 cm	188 cm	5,7 m²	15°	18 mm	752 x 1458 mm Leimholz-Einzeltür

Anbauschuppen 40-A

Art.-Nr. 700300 — **949,00 €**

150 x 250 cm	40 mm	148 cm	199 cm	5,5 m²	15°	18 mm	752 x 1442 mm Leimholz-Einzeltür

Anbauschuppen 40-B

Art.-Nr. 700310 — **999,00 €**

150 x 300 cm	40 mm	148 cm	199 cm	6,4 m²	15°	18 mm	752 x 1442 mm Leimholz-Einzeltür

TIPP: Die Schleppdächer lassen sich links oder rechts anbauen sowie individuell kürzen und sind somit für fast alle Gartenhäuser zu verwenden!

Schleppdach A — 249,00 €

Art.-Nr. 700020

150 x 270 cm | 4,5 m²

PASSENDES ZUBEHÖR ab Seite 132:

Dacheindeckung:

- 2 VE Dachschindeln
  Art.-Nr. s. S. 134 — 84,- €

Schleppdach B — 299,00 €

Art.-Nr. 700021

150 x 320 cm | 5,8 m²

PASSENDES ZUBEHÖR ab Seite 132:

Dacheindeckung:

- 2 VE Dachschindeln
  Art.-Nr. s. S. 134 — 84,- €

Schleppdach C — 329,00 €

Art.-Nr. 700022

150 x 400 cm | 7,2 m²

PASSENDES ZUBEHÖR ab Seite 132:

Dacheindeckung:

- 3 VE Dachschindeln
  Art.-Nr. s. S. 134 — 126,- €

Dachrinnen für Schleppdach A/B/C:

- Kunststoff 410B anthrazit
  Art.-Nr. 802426 — 99,- €
- Kunststoff 310B anthrazit
  Art.-Nr. 802306 — 119,- €

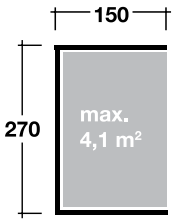

SCHLEPPDACH A

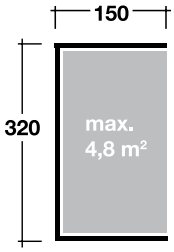

SCHLEPPDACH B

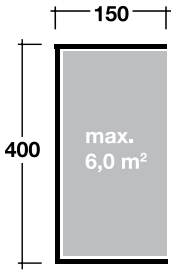

SCHLEPPDACH C

Traufenlänge	Kastenrinne Typ 200 braun, 1-seitig mit Fallrohr			Alukastenrinne mit 1 FR		Halbrundrinne Typ 250 anthrazit, 2-seitig mit 2 Fallrohren		
	Bezeichnung	Art.-Nr.	Preis	Art.-Nr.	Preis	Bezeichnung	Art.-Nr.	Preis
250	201Ax	800320	139,- €	812300	209,- €	420B	802416	179,- €
300						421Bx	802486	209,- €
350				812310	229,- €			
400	203A	800330	169,- €			420B + 1 x K1B		258,- €
450				812330	289,- €			
500						421Bx + 1 x K1B		288,- €
550	204Ax	800345	189,- €					
600						420B + 2 x K1B		337,- €
650				812340	349,- €			
700	205A	800350	199,- €			421Bx + 2 x K1B		367,- €
750								
800						420B + 3 x K1B		416,- €
850				812350	489,- €			
900						421Bx + 3 x K1B		446,- €
950								
1000						420B + 4 x K1B		495,- €
1050								
Ergänzungs-Sets:								
Erweiterungs-Set: 2x2 m						K1B	802856	79,- €
Anbau/ Schleppdach						410B	802426	99,- €

SPITZDACH-HÄUSER	Halbrundrinne Typ 250 anthrazit, 4-seitig mit 2 Fallrohren			Kupferrinne 4-seitig mit 2 Fallrohren	
Traufenlänge/Name	Bezeichnung	Art.-Nr.	Preis	Art.-Nr.	Preis
250	441B	802556	319,- €		
300					
350	441B + 1 x K1B		398,- €		
400					
450	441B + 2 x K1B		477,- €		
Anna				808821	1.279,- €
Julia A	441B		319,- €	800572	1.079,- €
Julia B	441B + 1 x K1B		398,- €	800577	1.139,- €
Katrin A/Maria A/Sonja A				800582	1.179,- €
Katrin B/Maria B	441B + 2 x K1B		477,- €	800587	1.279,- €
Katrin C				800592	1.399,- €

PAVILLONS/KOTA	Halbrundrinne Typ 250 anthrazit, mit 2 Fallrohren			Kupferrinne mit 2 Fallrohren	
Traufenlänge	Bezeichnung	Art.-Nr.	Preis	Art.-Nr.	Preis
Ibiza 42-A, Korsika, Lugano 42-A	492B	802646	429,- €	800562	1.099,- €
Kota 9	482K	802606	469,- €	800426	1.149,- €
Kota 9 mit Anbau/Saunaanbau	482KA	802666	529,- €		
Kota 12	492K	802656	579,- €	800441	1.249,- €
Kota 17	494K	802686	579,- €	800431	1.299,- €
Kota 25				800445	1.599,- €
Kreta 6	281B*	802250	329,- €	800782	1.079,- €
Kreta 8				800787	1.129,- €
Palma				800401**	899,- €
Pavillon de luxe Ø 300	492B	802646	429,- €	800407	949,- €
Pavillon de luxe Ø 350				800412	1.129,- €
Pavillon de luxe Ø 400				800417	1.199,- €
Pavillon de luxe Ø 450				800567	1.299,- €
Pavillon Ibiza 42-B, Kreta 8XL, Lugano 42-B	494B	802676	499,- €	800792	1.299,- €

* Kastenrinne Typ 200, braun **Mit 1 Fallrohr

Traufenlänge	Halbrundrinne Typ 300 anthrazit, 2-seitig mit 2 Fallrohren			Alurundrinne mit 2 FR		Kupferrinne mit 2 FR	
	Bezeichnung	Art.-Nr.	Preis	Art.-Nr.	Preis	Art.-Nr.	Preis
250	320B	802296	199,- €	812200	349,- €	800705	749,- €
300	322B	802326	279,- €			800710	829,- €
350				812210	379,- €	800715	849,- €
400						800725	899,- €
450	320B + 1 x K4B		288,- €	812220	429,- €	800735	949,- €
500	322B + 1 x K4B		368,- €			800745	999,- €
550				812230	459,- €	800755	1.079,- €
600						800765	1.129,- €
650	320B + 2 x K4B		377,- €	812240	519,- €	800775	1.179,- €
700	322B + 2 x K4B		457,- €			800785	1.279,- €
750							
800							
850	320B + 3 x K4B		466,- €	812250	589,- €		
900	322B + 3 x K4B		546,- €				
950							
1000							
1050	320B + 4 x K4B		555,- €				
Ergänzungs-Sets:							
Erweiterungs-Set: 2x2 m	K4B	802856	89,- €				
Anbau/ Schleppdach	310B	802306	119,- €				

Wie es geht zeigt das Montagevideo „Dachrinnen“.

KUNSTSTOFFDACHRINNEN

-A / -Ax	Metallrinnenhalter
-B / -Bx	Kunststoffrinnenhalter
-K / -KA	Metallrinnenhalter (Kota)

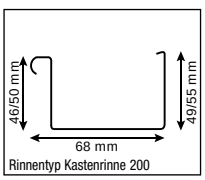

Rinnentyp Kastenrinne 200

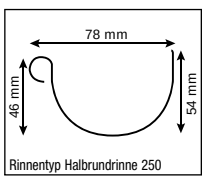

Rinnentyp Halbrundrinne 250

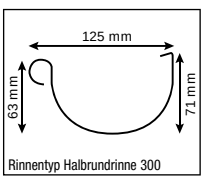

Rinnentyp Halbrundrinne 300

DACHSCHINDELN 1 VE = 3m² á 42,- €

Dachschindeln Rechteck Schwarz
Art.-Nr. 700115

Dachschindeln Rechteck Grün
Art.-Nr. 700110

Dachschindeln Rechteck Rot
Art.-Nr. 700120

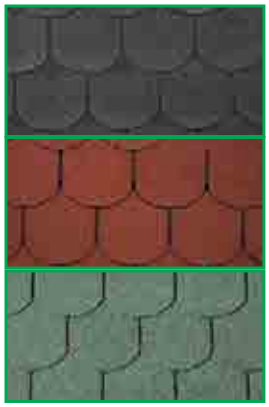

Dachschindeln Biberschwanz Schwarz
Art.-Nr. 700150

Dachschindeln Biberschwanz Grün
Art.-Nr. 700155

Dachschindeln Biberschwanz Rot
Art.-Nr. 700160

Dachschindeln 6-Eck de luxe Schwarz
Art.-Nr. 700040

Dachschindeln 6-Eck de luxe Grün
Art.-Nr. 700160

Dachschindeln 6-Eck de luxe Rot
Art.-Nr. 700155

Farbabweichungen drucktechnisch bedingt.

BITUMEN-DACHPAPPE besandet

1 m Breite

Dachpapprolle zu 6 m	**Stückpreis 12,- €** Art.-Nr. 700600
Dachpapprolle zu 8 m	**Stückpreis 15,- €** Art.-Nr. 700800
Dachpapprolle zu 10 m	**Stückpreis 18,- €** Art.-Nr. 701000
Dachpapprolle zu 15 m	**Stückpreis 29,- €** Art.-Nr. 701500

SELBSTKLEBENDE DICHTUNGSBAHN für Pult- und Flachdachhäuser

selbstklebende Dichtungsbahn Pult- und Flachdachhäuser	**Rolle 5m²** Art.-Nr. 902010 **72,- €**

1 m x 5 m = 5 m²

Empfehlung: Dichtungsbahnen nur auf die rohen Dachbretter bzw. unbesandete Dachpappe kleben!

DACHHAUBEN

Dachhaube Schwarz mit Messingkugel	Art.-Nr.	Preis
4-eckig	780000	79,- €
6-eckig	780010	79,- €
8-eckig	780020	79,- €

Dachhaube Kupfer mit Kupferkugel	Art.-Nr.	Preis
4-eckig	800553	249,- €
6-eckig	800555	249,- €
8-eckig	800550	249,- €

Dachhaube 4-eckig in schwarz mit Messingkugel (8 cm)

Dachhaube 6-eckig in schwarz mit Messingkugel (8 cm)

Dachhaube 8-eckig in schwarz mit Messingkugel (8 cm)

Dachhaube 4-eckig in Kupfer mit Kupferkugel (10 cm)

Dachhaube 6-eckig in Kupfer mit Kupferkugel (10 cm)

Dachhaube 8-eckig in Kupfer mit Kupferkugel (10 cm)

TERRASSEN

Terrasse asymmetrisch; Eingang seitlich

Terrasse symmetrisch; Eingang mittig

Terrasse 28.2 symm. 399,00 €
Art.-Nr. 290120
Wandaußenmaß B x T 360 x 200 cm
Bohlenstärke 28 mm

Terrasse 44.2 symm. 479,00 €
Art.-Nr. 290040
Wandaußenmaß B x T 360 x 200 cm
Bohlenstärke 44 mm

Terrasse 44.5 asymm. 599,00 €
Art.-Nr. 290070
Wandaußenmaß B x T 480 x 200 cm
Bohlenstärke 44 mm

Terrasse 70.2 asymm. 729,00 €
Art.-Nr. 590020
Wandaußenmaß B x T 390 x 200 cm
Bohlenstärke 70 mm

Terrasse 70.5 asymm. 899,00 €
Art.-Nr. 590050
Wandaußenmaß B x T 500 x 200 cm
Bohlenstärke 70 mm

Alle Terrassen zum nachträglichen Anbau! Inklusive kesseldruckimprägnierten Terrassendielen und Fundamenthölzern.

Terrasse asymmetrisch; Eingang seitlich

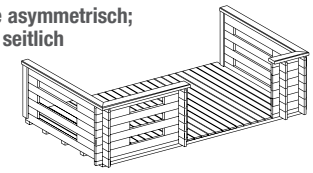

Terrasse symmetrisch; Eingang mittig

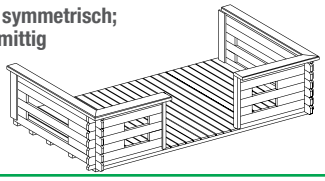

BLUMENKÄSTEN

Blumenkasten 90 cm

Blumenkasten Modell 60 Art.-Nr. 700030 **45,00 €**
Nutzbare Breite 60 cm
Bohlenstärke 28 mm

Blumenkasten Modell 90 Art.-Nr. 700031 **59,00 €**
Nutzbare Breite 90 cm
Bohlenstärke 28 mm

Blumenkasten Modell 120 Art.-Nr. 700032 **69,00 €**
Nutzbare Breite 120 cm
Bohlenstärke 28 mm

Blumenkasten Modell 80 Kota (siehe S. 102) Art.-Nr. 700033 **95,00 €**
Nutzbare Breite 80 cm
Bohlenstärke 45 mm

ZUSATZBOHLEN

Zusatzbohlen	Art.-Nr.	Bohlenstärke	Preis per Meter
Zusatzbohle 28	752820	28 mm	**6,90 €**
Zusatzbohle 34	753430	34 mm	**8,50 €**
Zusatzbohle 40	754020	40 mm	**9,50 €**
Zusatzbohle 44	754420	44 mm	**9,90 €**
Zusatzbohle 58	755830	58 mm	**13,90 €**
Zusatzbohle 70	757010	70 mm	**14,90 €**
Zusatzbohle 92	759220	92 mm	**21,50 €**

Die Zusatzbohlen dienen zur Erhöhung Ihres Gartenhauses. Sie werden nur in Verbindung mit einem Gartenhaus geliefert.
Die maximale Länge der Bohlen beträgt 600 cm. Die Preise gelten per lfd. Meter.

28 mm Bohlenstärke

34 mm Bohlenstärke

40 mm Bohlenstärke

58 und 70 mm Bohlenstärke

Zusätzlich zu den Türen und Fenstern, die sich im Gartenhaus-Bausatz befinden, bieten wir weitere hochwertig gearbeitete Modelle an, die auf den folgenden Seiten abgebildet sind.

QUALITÄTSMERKMALE DER NACHFOLGEND ABGEBILDETEN TÜREN:

- Qualitativ hochwertige in Handarbeit gearbeitete Leimholz-Türen in 42 mm Blattstärke
- Schwere Türbänder
- Edelstahldrückergarnitur mit Zylinderschloss
- Echtglas, ab 44 mm Wandstärke mit Isolierverglasung
- Inkl. Dichtungen
- Abgerundete Softlinekanten
- In Silikon eingefasste Glasscheiben
- Edelstahl-Türschwelle
- Alle Türen in DIN rechts und auch in XL mit besonders hohem Durchgangsmaß

Edelstahltürbeschlag

Schwere Leimholztüren mit Softlinekanten

Abdeckleiste Türfüllung

Nils 28 / 34

Einzel-Tür 379,00 €
Art.-Nr. 774800 / 774810

Einzel-Tür XL* 459,00 €
Art.-Nr. 771150 / 771160

Bohlenstärke	28 / 34 mm
Lochmaß B x H	835 x 1965 mm
Lochmaß B x H*	835 x 2080 mm
Durchgangsmaß B x H	695 x 1865 mm
Durchgangsmaß B x H*	695 x 1980 mm

Nils isoverglast 44 / 58 / 70

Einzel-Tür 439,00 €
Art.-Nr. 774820 / 774830 / 774840

Einzel-Tür XL* 519,00 €
Art.-Nr. 771170 / 771180 / 771190

Bohlenstärke	44 / 58 / 70 mm
Lochmaß B x H	835 x 1965 mm
Lochmaß B x H*	835 x 2080 mm
Durchgangsmaß B x H	695 x 1865 mm
Durchgangsmaß B x H*	695 x 1980 mm

Lars 28 / 34

Doppel-Tür 579,00 €
Art.-Nr. 774080 / 774090

Doppel-Tür XL* 699,00 €
Art.-Nr. 771050 / 771060

Bohlenstärke	28 / 34 mm
Lochmaß B x H	1588 x 1965 mm
Lochmaß B x H*	1588 x 2080 mm
Durchgangsmaß B x H	1448 x 1865 mm
Durchgangsmaß B x H*	1448 x 1980 mm

Lars isoverglast 44 / 58 / 70

Doppel-Tür 599,00 €
Art.-Nr. 774100 / 774110 / 774130

Doppel-Tür XL* 719,00 €
Art.-Nr. 771070 / 771080 / 771090

Bohlenstärke	44 / 58 / 70 mm
Lochmaß B x H	1588 x 1965 mm
Lochmaß B x H*	1588 x 2080 mm
Durchgangsmaß B x H	1448 x 1865 mm
Durchgangsmaß B x H*	1448 x 1980 mm

für alle Modelle dieser Seite gilt:
Endkundenanlieferung bei Einzelversand 49,- €

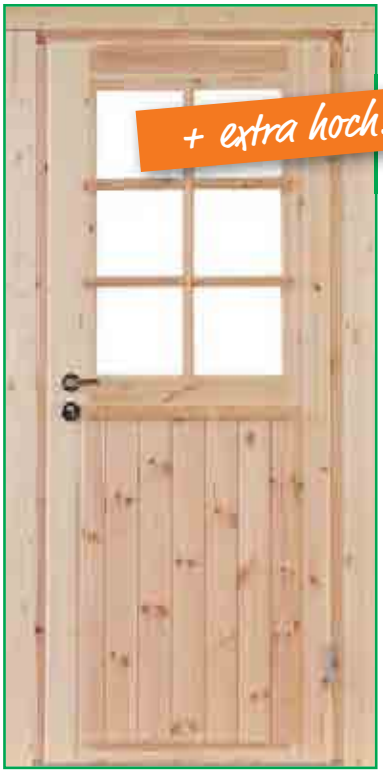

Finn 28 / 34

Einzel-Tür 359,00 €
Art.-Nr. 773615 / 773620

Einzel-Tür XL* 429,00 €
Art.-Nr. 771100 / 771110

Bohlenstärke	28 / 34 mm
Lochmaß B x H	835 x 1965 mm
Lochmaß B x H*	835 x 2080 mm
Durchgangsmaß B x H	695 x 1865 mm
Durchgangsmaß B x H*	695 x 1980 mm

Finn isoverglast 44 / 58 / 70

Einzel-Tür 399,00 €
Art.-Nr. 710025 / 773660 / 773670

Einzel-Tür XL* 479,00 €
Art.-Nr. 771120 / 771130 / 771140

Bohlenstärke	44 / 58 / 70 mm
Lochmaß B x H	835 x 1965 mm
Lochmaß B x H*	835 x 2080 mm
Durchgangsmaß B x H	695 x 1865 mm
Durchgangsmaß B x H*	695 x 1980 mm

Wie es geht zeigt das Montagevideo „Doppeltür“.

Hero 28 / 34

Doppel-Tür 519,00 €
Art.-Nr. 774015 / 774020

Doppel-Tür XL* 619,00 €
Art.-Nr. 771000 / 771010

Bohlenstärke	28 / 34 mm
Lochmaß B x H	1588 x 1965 mm
Lochmaß B x H*	1588 x 2080 mm
Durchgangsmaß B x H	1448 x 1865 mm
Durchgangsmaß B x H*	1448 x 1980 mm

Hero isoverglast 44 / 58 / 70

Doppel-Tür 569,00 €
Art.-Nr. 720035 / 774060 / 774070

Doppel-Tür XL* 669,00 €
Art.-Nr. 771020/ 771030 / 771040

Bohlenstärke	44 / 58 / 70 mm
Lochmaß B x H	1588 x 1965 mm
Lochmaß B x H*	1588 x 2080 mm
Durchgangsmaß B x H	1448 x 1865 mm
Durchgangsmaß B x H*	1448 x 1980 mm

Wie es geht zeigt das Montagevideo „Einzeltür“.

Erik 28 / 34

Einzel-Tür 359,00 €
Art.-Nr. 773515 / 773520

Einzel-Tür XL* 429,00 €
Art.-Nr. 777860 / 777870

Bohlenstärke	28 / 34 mm
Lochmaß B x H	835 x 1965 mm
Lochmaß B x H*	835 x 2080 mm
Durchgangsmaß B x H	695 x 1865 mm
Durchgangsmaß B x H*	695 x 1980 mm

Erik 44 / 58 / 70

Einzel-Tür 399,00 €
Art.-Nr. 773540 / 773560 / 773570

Einzel-Tür XL* 479,00 €
Art.-Nr. 777880 / 777890 / 777900

Bohlenstärke	44 / 58 / 70 mm
Lochmaß B x H	835 x 1965 mm
Lochmaß B x H*	835 x 2080 mm
Durchgangsmaß B x H	695 x 1865 mm
Durchgangsmaß B x H*	695 x 1980 mm

für alle Modelle dieser Doppelseite gilt:
Endkundenanlieferung
bei Einzelversand 49,- €

Knut 28 / 34

Doppel-Tür 519,00 €
Art.-Nr. 773815 / 773820

Doppel-Tür XL* 619,00 €
Art.-Nr. 777910 / 777920

Bohlenstärke	28 / 34 / 44 mm
Lochmaß B x H	1588 x 1965 mm
Lochmaß B x H*	1588 x 2080 mm
Durchgangsmaß B x H	1448 x 1865 mm
Durchgangsmaß B x H*	1448 x 1980 mm

Knut 44 / 58 / 70

Doppel-Tür 569,00 €
Art.-Nr. 773840 / 773860 / 773870

Doppel-Tür XL* 669,00 €
Art.-Nr. 777930 / 777940 / 777950

Bohlenstärke	58 / 70 mm
Lochmaß B x H	1588 x 1965 mm
Lochmaß B x H*	1588 x 2080 mm
Durchgangsmaß B x H	1448 x 1865 mm
Durchgangsmaß B x H*	1448 x 1980 mm

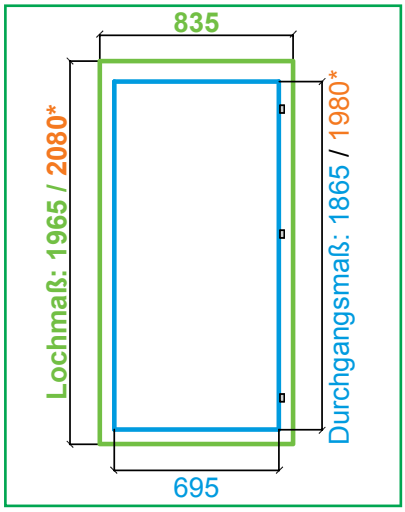

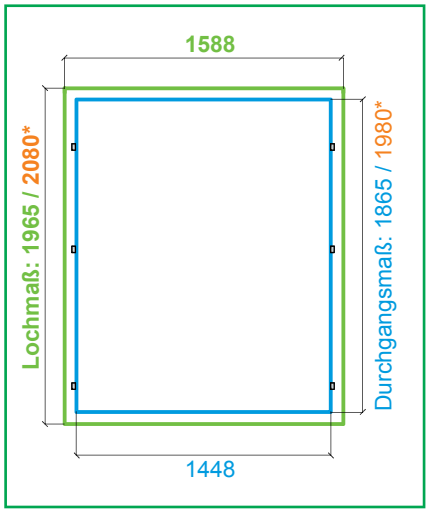

Für die Bewegungsfreiheit auf das Lochmaß ca. 10 mm auf der linken und rechten Seite, bzw. 30 mm oben addieren.

Marit 28 / 34
Art.-Nr. 773115 / 773120

Einzelfenster **219,00 €**

Bohlenstärke	28 / 34 mm
Lochmaß B x H	765 x 996 mm
Durchgangsmaß B x H	625 x 816 mm

Marit isoverglast 44 / 58 / 70
Art.-Nr. 773039 / 773160 / 773170

Einzelfenster **279,00 €**

Bohlenstärke	44 / 58 / 70 mm
Lochmaß B x H	765 x 996 mm
Durchgangsmaß B x H	625 x 816 mm

Helena 28
Art.-Nr. 775210

Einzelfenster **189,00 €**

Bohlenstärke	28 mm
Lochmaß B x H	770 x 990 mm
Durchgangsmaß B x H	670 x 890 mm

Helena 40
Art.-Nr. 775215

Einzelfenster **209,00 €**

Bohlenstärke	40 mm
Lochmaß B x H	770 x 990 mm
Durchgangsmaß B x H	670 x 890 mm

Tanja 28 / 44
Art.-Nr. 776315 / 776310

Einzelfenster **149,00 €**

Bohlenstärke	28 / 44 mm
Lochmaß B x H	540 x 540 mm
Durchgangsmaß B x H	440 x 440 mm

Kipp-Fenster
Art.-Nr. 730200 / 730065

Klarglas / Milchglas **139,00 €**

Bohlenstärke	28 mm
Lochmaß B x H	925 x 450 mm
Durchgangsmaß B x H	801 x 297 mm

Kipp-Fenster
Art.-Nr. 730205 / 730075

Klarglas / Milchglas **189,00 €**

Bohlenstärke	40 mm
Lochmaß B x H	925 x 450 mm
Durchgangsmaß B x H	801 x 297 mm

Langeoog / Helgoland isoverglast 40
Art.-Nr. 776020

Einzelfenster **299,00 €**

Bohlenstärke	40 mm
Lochmaß B x H	525 x 1930 mm
Durchgangsmaß B x H	427 x 1802 mm

Langeoog isoverglast 58
Art.-Nr. 776810

Einzelfenster **489,00 €**

Bohlenstärke	58 mm
Lochmaß B x H	555 x 1824 mm
Durchgangsmaß B x H	414 x 1699 mm

Lina 44 / 58 / 70 isolierverglast
Art.-Nr. 772445 / 772820 / 772830

Einzelfenster **289,00 €**

Bohlenstärke	44 / 58 / 70 mm
Lochmaß B x H	860 x 1230 mm
Durchgangsmaß B x H	644 x 969 mm

für alle Modelle dieser Seite gilt:
Endkundenanlieferung bei
Einzelversand 49,- €

Einzelfenster Marit / Lina

Einzelfenster Helena

Kipp-Fenster

Fensterdetail

Zusatzfenster Langeoog / Helgoland

Einzelfenster Tanja

Alle Fenster auch zum nachträglichen Einbau. Alle Fenster sind Dreh-/Kippfenster, außer Kipp-Fenster! Ab 44 mm isoverglast (außer Tanja)!

Alina 28 / 34

Art.-Nr. 773315 / 773320

Doppelfenster **349,00 €**

Bohlenstärke	28 / 34 mm
Lochmaß B x H	1290 x 996 mm
Durchgangsmaß B x H	1150 x 816 mm

Alina isoverglast 44 / 58 / 70

Art.-Nr. 730050 / 773360 / 773370

Doppelfenster **399,00 €**

Bohlenstärke	44 / 58 / 70 mm
Lochmaß B x H	1290 x 996 mm
Durchgangsmaß B x H	1150 x 816 mm

für alle Modelle dieser Seite gilt:
Endkundenanlieferung bei
Einzelversand 49,- €

QUALITÄTSMERKMALE DER FENSTER MARIT UND ALINA:

- Qualitativ hochwertige in Handarbeit gearbeitete Dreh-Kipp Leimholz-Fenster
- Echtglas, ab 44 mm Wandstärke mit Isoverglasung
- In Silikon eingefasste Glasscheiben
- Inkl. Dichtungen
- Abgerundete Softlinekanten
- Aluminium-Wasserschenkel
- 68 mm Rahmenstärke

Doppelfenster Alina

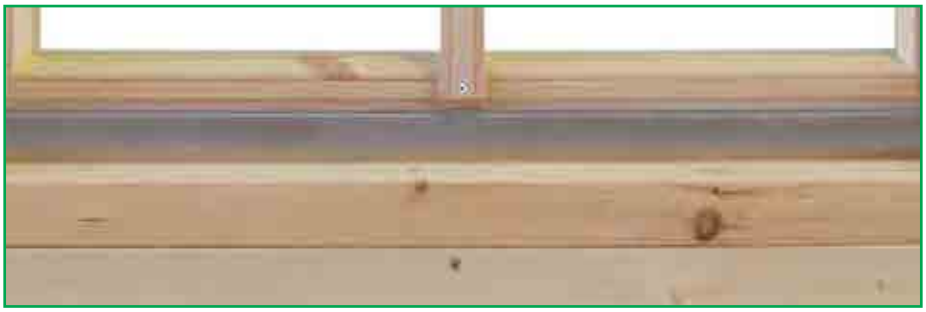

Alu-Wasserschenkel

Isolierverglasung zum Schutz vor Kälte

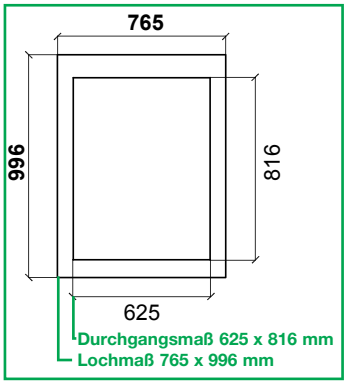

Beispiel: Detail-Zeichnung Einzelfenster Marit

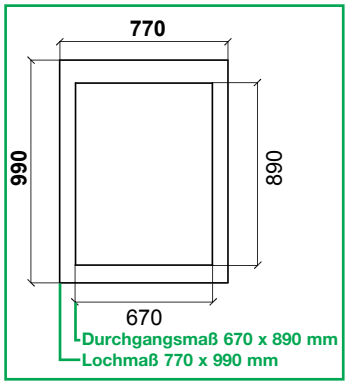

Beispiel: Detail-Zeichnung Einzelfenster Helena

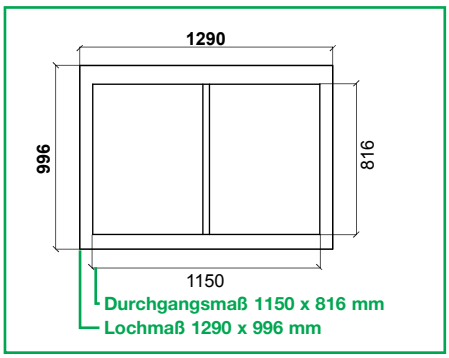

Beispiel: Detail-Zeichnung Doppelfenster Alina

Wie es geht zeigt das Montagevideo „Zusatzfenster“.

Für die Bewegungsfreiheit auf das Lochmaß ca. 10 mm auf der linken und rechten Seite, bzw. 30 mm oben addieren.

Sonderhaus 92 mm,
Wandaußenmaß 800 x 450 cm

Sonderhaus in 44 mm.
Wandaußenmaß 395 x 395 cm

Bohle 92 mm

SONDERANFERTIGUNGEN

Die Gartenhäuser dieser Seiten sind individuell angefragte Häuser, die nach Kundenwunsch geplant und von uns realisiert wurden.

Nicht immer ist das gängige Katalog-Programm passend für jedes Grundstück. Wenn besondere Anforderungen an die Bauweise aufgrund eines kleinen Grundstücks oder eines ausgefallenen Standorts oder einfach Ihre individuellen Träume für eine besondere Optik oder die Raumaufteilung im Vordergrund stehen, stehen wir Ihnen mit Rat und Tat zur Seite.

Sonderhaus in 92 mm,
Wandaußenmaß 900 x 700 cm

Sonderhaus 70 mm,
Wandaußenmaß 415 x 570 cm

Sonderhaus 92 mm,
Wandaußenmaß 750 x 750 cm

Sonderhaus 44 mm,
Wandaußenmaß 360 x 360 cm

Für alle Sonderanfertigungen, egal ob mit dem **Konfigurator** geplant oder individuell bei uns angefragt, gelten unsere Premium Qualitätsbestimmungen:

- ✓ Leimholztüren ab 28 mm Blockbohlenstärke
- ✓ Schiebetüren möglich
- ✓ Leimholzfenster ab 28 mm Blockbohlenstärke
- ✓ Dreh-/Kipp- und Ausstellfenster
- ✓ Türen und Fenster ausschließlich mit Echtglas
- ✓ Türbänder und Scharniere nachjustierbar
- ✓ Türen mit Edelstahlschwelle
- ✓ Ab 44 mm Blockbohlenstärke alle Türen und Fenster isolierverglast
- ✓ Sondermaße bei Türen und Fenster möglich
- ✓ Alle Türen mit Profilzylinderschloss
- ✓ Eckversatz der Blockbohlen für Wind- und Regendichte
- ✓ Letzte Blockbohlenreihe schräg angeschnitten für hohe Winddichte
- ✓ Doppelnut ab 34 mm Blockbohlenstärke
- ✓ Isolierpakete ab 70 mm Wandstärke möglich

Häuser größer als 8 Meter, Pavillons mit Änderungswünschen (allerdings nicht in der Größe) und Flachdach 5-Eck-Häuser werden auf Ihre direkte Anfrage bearbeitet.

Mit unserem **Gartenhaus-Konfigurator** können Sie ab einem Wandmaß von 150 cm schnell und komfortabel eigene Planungen machen. Nach dem letzten Planungsschritt wird Ihnen der Preis für Ihr Traumgartenhaus direkt angezeigt. Siehe auch Hinweis auf Seite 146/147 oder direkt unter **www.finnhaus.de**

Sonderhaus Langeoog 58 mm

Ferienhaus 70 mm,
Wandaußenmaß 390 x 585 cm

Wir produzieren für Sie (fast) alles nach Ihren Wünschen und Vorstellungen...

...in den Wandstärken: 28, 40, 44, 50, 58, 70 und 92 mm!

Profitieren Sie von unserem langjährigen Wissen!

Sonderhaus Fitnessraum 58 mm,
Wandaußenmaß 600 x 400 cm

Sonderhaus 70 mm

Hunsrück 92 mm

Sonderanfertigung 44 mm

Bohlen: 28, 44, 70, 92 mm

Sonderanfertigung 44 mm

Ferienhaus 70 mm

PLANEN SIE IN KÜRZESTER ZEIT IHR TRAUM-GARTENHAUS.

Nicht immer ist das gängige Katalog-Programm passend für jedes Grundstück. In wenigen Schritten können Sie mit dem Gartenhaus Konfigurator Ihr Gartenhaus ganz individuell nach Maß gestalten. Wenn besondere Anforderungen an die Bauweise wegen eines kleinen Grundstücks oder eines ausgefallenen Standorts gestellt werden oder wenn Ihre individuellen Träume für eine besondere Optik oder die Raumaufteilung im Vordergrund stehen, können Sie mit unserem Gartenhaus-Konfigurator in kurzer Zeit eigene Planungen machen.

Folgen Sie den ausführlich erklärten Schritten im Konfigurator:

- Auswahl verschiedener Dachformen
- Ein- oder Mehrraumgartenhaus?
- Schleppdach und / oder Vordach nach Ihren Vorgaben
- viele unterschiedliche Tür- und Fensterdesigns
- und vieles mehr….

Nach dem letzten Planungsschritt wird Ihnen der Preis für Ihr Traumgartenhaus direkt angezeigt.

Das Gartenhaus wird nach Ihren Vorgaben und Wünschen in Verbindung mit unserem Wissen angefertigt. Die Produktion unserer Gartenhäuser nach Maß erfolgt in Blockbohlenweise.

Hausform wählen

Ausstattung

Türen und Fenster wählen

Wandstärke wählen

Maße eingeben

Finale Übersicht

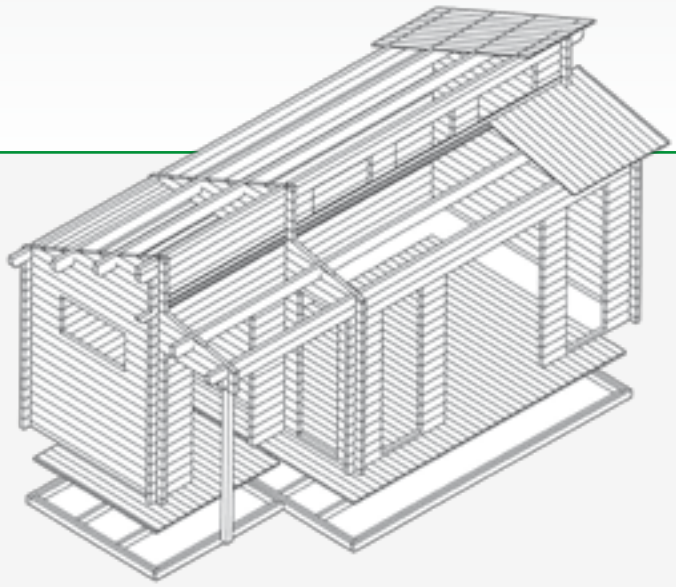

Konfigurieren Sie Ihr individuelles Traumhaus in nur wenigen Minuten.

Zum Gartenhaus-Konfigurator

www.finnhaus.de

WWW.FINNHAUS.DE

01.2017 / FHMW / Deutschland

Technische Änderungen, Druckfehler, Preisänderungen und Irrtümer vorbehalten. Alle Preise sind empfohlene Verkaufspreise inklusive der gesetzlichen Mehrwertsteuer.