Produktinformation

- 28 mm Multi Cube 1 - 2 - 3 - 4 -

	Multi Cube 1	Multi Cube 2	Multi Cube 3	Multi Cube 4
Außenmaß:	244 × 244 cm	244 × 304 cm	304 × 244 cm	304 × 304 cm
Außenmaß Wand:	240 × 240 cm	240 × 300 cm	300 × 240 cm	300 × 300 cm
Innenmaß:	235 × 235 cm	235 × 295 cm	295 × 235 cm	295 × 295 cm
Dachstand:	306 × 306 cm	306 × 370 cm	370 × 306 cm	370 × 366 cm
Seitenhöhe:	211 cm	211 cm	211 cm	211 cm
Firsthöhe:	231 cm	231 cm	231 cm	231 cm
Umbauter Raum:	12,26 m³	15,73 m³	15,73 m³	19,65 m³
Dachfläche:	8,55 m²	10,45 m²	10,45 m²	12,6 m²
Dachüberstand vorne:	30 cm	33 cm	30 cm	33 cm
Dachüberstand Seite:	30 cm	30 cm	30 cm	30 cm
Dachüberstand hinten:	30 cm	32 cm	30 cm	32 cm
Anzahl Fenster:	-	-	-	-
Bedarf Dachrinnenpakete:	-	-	-	-

Ausführung
- Nordische Fichte naturbelassen
- Nordische Fichte terragrau lackiert

Dacheindeckung
- Dachpappe

Dach
- 19 mm Massivholzdach mit Nut und Feder

Wand
- 28 mm Rundprofil mit Nut und Feder

Tür
- Tür in Front oder Seite einbaubar (Multi Cube 1 und 4)
- Doppelflügeltür
- Vormontiert
- Öffnungsrichtung DIN links
- Lichtausschnitte in den Türflügeln aus Echtglas 48,7 × 146,2 cm
- Türrahmen aus formstabilen mehrfach verleimten Bohlen gefertigt
- Lichtes Maß: 135,5 × 174,7 cm
- Türflügelmaß: 70,7 × 176,8 cm
- Buntbartschloss inkl 2 Schlüssel

Fußboden
- Als Zubehör erhältlich
- 19 mm Massivholzboden mit Nut und Feder

Unterkonstruktion
- 60 mm breite Bodenbalken
- Kesseldruckimprägniert

Erhältliches Zubehör (gegen Aufpreis)
- Fußboden
- Längliches Dreh-/Kippfenster, groß
- Schleppdach Cube 1,50 m oder 3,00 m
- Seiten- und Rückwand für Schleppdach Cube
- Weiteres Zubehör und genauere Erläuterungen finden Sie unter ***Zubehör***

Fundamenterstellung
Bitte beachten Sie dazu den Punkt ***Vorbereitung der Stellfläche bzw des Fundaments***

Fundamentplan (in mm):

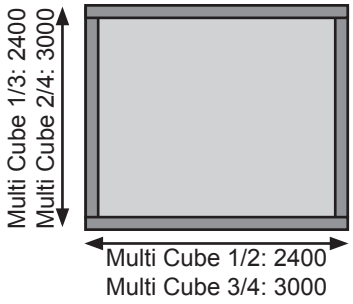
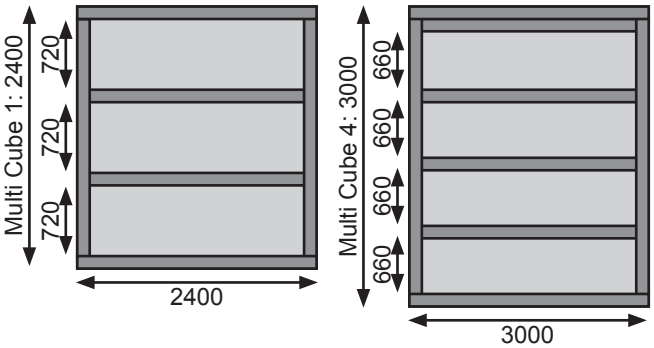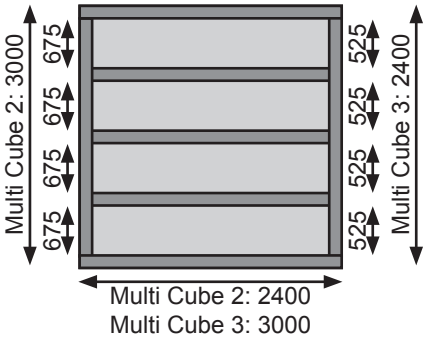
Fundamentplan (in mm) bei Aufbau mit Fußboden: