Produktinformation

- 40 mm Nordland -

Nordland

Außenmaß:	507 × 401 cm
Außenmaß Wand:	492 × 386 cm
Innenmaß:	484 × 387 cm
Dachstand:	548 × 440 cm
Seitenhöhe:	199 cm
Firsthöhe:	293 cm
Umbauter Raum:	40,6 m³
Dachfläche:	20,57 m²
Dachneigung:	27°
Schindelbedarf:	9 Pakete
Dachüberstand über Tür:	27 cm
Dachüberstand über Fenster:	42,5 cm
Dachüberstand Seite:	25,5 cm
Dachüberstand hinten:	42,5 cm
Anzahl Fenster:	2
Bedarf Dachrinnenpakete:	-

Ausführung

- Nordische Fichte naturbelassen

Dacheindeckung

- Dachpappe

Dach

- 19 mm Massivholzdach mit Nut und Feder

Wand

- 40 mm Rundprofil mit Doppel-Nut und -Feder
- 6-Plus-Eckverbindung

Fenster

- Dreh-/Kipp-Fenster in Front vormontiert
- Ca 420 × 1235 cm
- 4 mm Echtglas

Tür

- Doppelflügeltür, vormontiert
- Öffnungsrichtung DIN links
- Lichtausschnitte in den Türflügeln aus Echtglas 48,7 × 146,2 cm
- Türrahmen aus formstabilen mehrfach verleimten Bohlen
- Lichtes Maß: 135,5 × 174,7 cm
- Türflügelmaß: 70,7 × 176,8 cm
- Buntbartschloss inkl 2 Schlüssel

Fußboden

- Als Zubehör erhältlich
- 19 mm Massivholzboden mit Nut und Feder

Unterkonstruktion

- 60 mm breite Bodenbalken
- Kesseldruckimprägniert

Erhältliches Zubehör (gegen Aufpreis)

- Schindeln
- Fußboden
- Längliches Dreh-/Kippfenster, klein
- Schlafboden
- Weiteres Zubehör und genauere Erläuterungen finden Sie unter ***Zubehör***

Fundamenterstellung

Bitte beachten Sie dazu den Punkt ***Vorbereitung der Stellfläche bzw des Fundaments***

Fundamentplan (in mm):

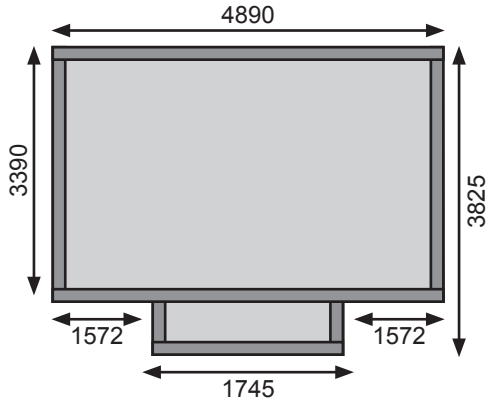
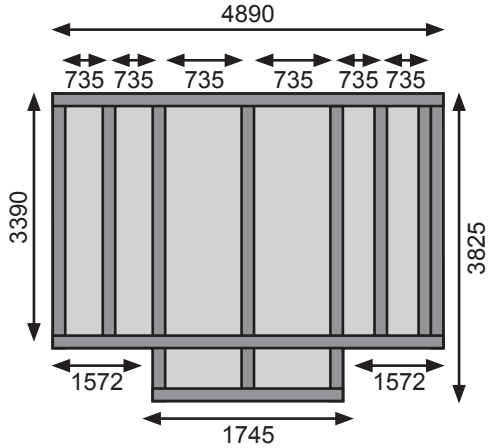
Fundamentplan (in mm) bei Aufbau mit Fußboden: