Produktinformation

- 19 mm Juist 2 - 3 - 4 - 5 -

	Juist 2	Juist 3	Juist 4	Juist 5
Außenmaß:	181 × 181 cm	181 × 268 cm	181 × 355 cm	181 × 442 cm
Außenmaß Wand:	178 × 178 cm	178 × 265 cm	178 × 352 cm	178 × 439 cm
Innenmaß:	174 × 174 cm	174 × 261 cm	174 × 348 cm	174 × 435 cm
Dachstand:	208 × 232 cm	208 × 320 cm	208 × 408 cm	208 × 496 cm
Seitenhöhe:	189 cm	189 cm	189 cm	189 cm
Firsthöhe:	230 cm	230 cm	230 cm	230 cm
Umbauter Raum:	5,81 m³	8,72 m³	11,62 m³	14,53 m³
Dachfläche:	4,95 m²	6,82 m²	8,7 m²	10,56 m²
Dachneigung:	12°	12°	20°	20°
Schindelbedarf:	3 Pakete	4 Pakete	5 Pakete	5 Pakete
Dachüberstand vorne:	27 cm	27,5 cm	28 cm	28,5 cm
Dachüberstand Seite:	30 cm	30 cm	30 cm	30 cm
Dachüberstand hinten:	27 cm	27,5 cm	28 cm	28,5 cm
Anzahl Fenster:	-	1	2	3
Bedarf Dachrinnenpakete:	-	-	-	-

Ausführung
- Nordische Fichte naturbelassen

Dacheindeckung
- Dachpappe

Dach
- 19 mm Massivholzdach mit Nut und Feder

Wand
- Vormontierte Elemente
- 19 mm Rundprofil mit Nut und Feder
- 1 Seite offen, zur Befestigung an einer Wand
- Befestigungsmaterial nicht im Bausatz enthalten

Fenster (ab Größe 3)
- Feststehendes Fenster im Seitenwandelement vormontiert, dadurch teilweise Position variabel
- Ca 50 × 50 cm
- Aus Kunstglas

Tür
- Doppelflügeltür
- Öffnungsrichtung DIN links
- Lichtausschnitte in den Türflügeln aus Kunstglas ca 48 × 38,5 cm
- Vormontiert
- Lichtes Maß: 165 × 177 cm
- Türflügelmaß: 82 × 180 cm
- Sicherheitsüberfalle

Fußboden
- Als Zubehör erhältlich
- 19 mm Massivholzboden mit Nut und Feder

Unterkonstruktion
- 60 mm breite Bodenbalken
- Kesseldruckimprägniert

Erhältliches Zubehör (gegen Aufpreis)
- Schindeln
- Fußboden
- Schleppdach Premium
- Schleppdachverlängerung Premium (ab Größe 3)
- Weiteres Zubehör und genauere Erläuterungen finden Sie unter ***Zubehör***

Fundamenterstellung
Bitte beachten Sie dazu den Punkt ***Vorbereitung der Stellfläche bzw des Fundaments***

Fundamentplan (in mm):

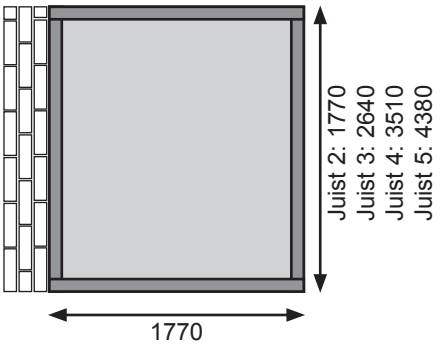
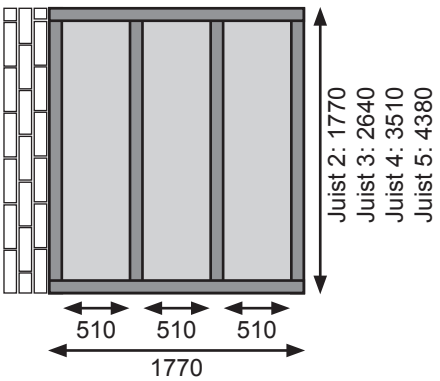
Fundamentplan (in mm) bei Aufbau mit Fußboden: