Produktinformation

- 28 mm Rodby - Garby -

	Rodby	Garby
Außenmaß:	241 × 206 cm	241 × 246 cm
Außenmaß Wand:	235 × 200 cm	235 × 240 cm
Innenmaß:	229 × 194 cm	229 × 235 cm
Dachstand:	282 × 259 cm	282 × 301 cm
Seitenhöhe:	189 cm	189 cm
Firsthöhe:	236 cm	236 cm
Umbauter Raum:	9,1 m³	11 m³
Dachfläche:	7,31 m²	8,84 m²
Dachneigung:	20°	20°
Schindelbedarf:	4 Pakete	5 Pakete
Dachüberstand vorne:	27 cm	27 cm
Dachüberstand Seite:	23,5 cm	23,5 cm
Dachüberstand hinten:	32 cm	34 cm
Anzahl Fenster:	1	1
Bedarf Dachrinnenpakete:	Set 1	Set 1 und Set 2

Ausführung
- Nordische Fichte naturbelassen
- Nordische Fichte kastanienrot lackiert

Dacheindeckung
- Dachpappe

Dach
- 16 mm Dachplatten

Wand
- 28 mm Rundprofil mit Nut und Feder

Fenster
- Kipp-/Fenster in der Front vormontiert
- Ca 69,2 × 79,5 cm
- 4 mm Echtglas

Tür
- Einflügeltür
- Vormontiert
- Öffnungsrichtung DIN rechts
- Lichtausschnitt im Türflügel aus Kunstglas 65 × 71,6 cm
- Lichtes Maß: 82 × 175 cm
- Türflügelmaß: 85 × 177 cm
- Buntbartschloss inkl 2 Schlüssel

Fußboden
- Als Zubehör erhältlich
- 19 mm Massivholzboden mit Nut und Feder

Unterkonstruktion
- 60 mm breite Bodenbalken
- Kesseldruckimprägniert

Erhältliches Zubehör (gegen Aufpreis)
- Schindeln
- Fußboden
- Dreh-/Kippfenster
- Fensterläden
- Blumenkasten
- Schleppdach Premium
- Schleppdachverlängerung Premium (nur Garby)
- Anbauschrank Premium
- Anbaukombination Premium
- Weiteres Zubehör und genauere Erläuterungen finden Sie unter ***Zubehör***

Fundamenterstellung
Bitte beachten Sie dazu den Punkt ***Vorbereitung der Stellfläche bzw des Fundaments***

Fundamentplan (in mm):

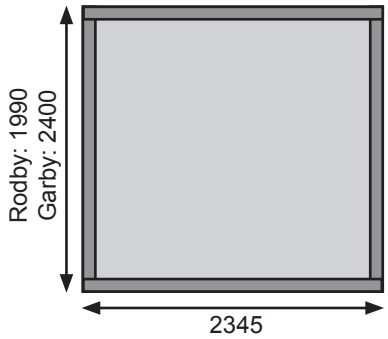
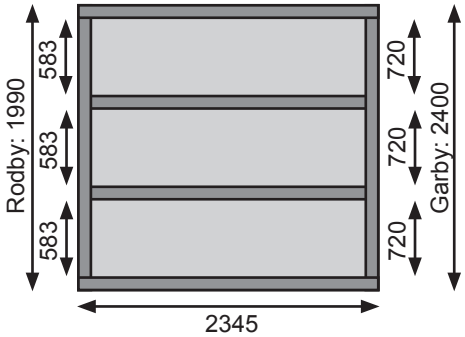
Fundamentplan (in mm) bei Aufbau mit Fußboden: