Produktinformation

- 28 mm Strömsund -

Strömsund

Außenmaß:	396 × 343 cm
Außenmaß Wand:	390 × 338 cm
Innenmaß:	385 × 332 cm
Dachstand:	447 × 392 cm
Seitenhöhe:	189 cm
Firsthöhe:	269 cm
Umbauter Raum:	27,7 m³
Dachfläche:	18,68 m²
Dachneigung:	20°
Schindelbedarf:	9 Pakete
Dachüberstand über Tür:	29,5 cm
Dachüberstand über Fenster:	27 cm
Dachüberstand Seite:	27 cm
Dachüberstand hinten:	23,5 cm
Anzahl Fenster:	2
Bedarf Dachrinnenpakete:	-

Ausführung

- Nordische Fichte naturbelassen
- Nordische Fichte kastanienrot lackiert
- Nordische Fichte terragrau lackiert

Dacheindeckung

- Dachpappe

Dach

- 19 mm Massivholzdach mit Nut und Feder

Wand

- 28 mm Rundprofil mit Nut und Feder
- Vormontiert

Fenster

- Dreh-/Kipp-Fenster in Front vormontiert
- Ca 42 × 123,5 cm
- 4 mm Echtglas

Tür

- Doppelflügeltür
- Vormontiert
- Öffnungsrichtung DIN links
- Lichtausschnitte in den Türflügeln aus Echtglas 48,7 × 146,2 cm
- Türrahmen aus formstabilen mehrfach verleimten Bohlen
- Lichtes Maß: 135,5 × 174,7 cm
- Türflügelmaß: 70,7 × 176,8 cm
- Buntbartschloss inkl 2 Schlüssel

Fußboden

- Als Zubehör erhältlich
- 19 mm Massivholzboden mit Nut und Feder

Unterkonstruktion

- 60 mm breite Bodenbalken
- Kesseldruckimprägniert

Erhältliches Zubehör (gegen Aufpreis)

- Schindeln
- Fußboden
- Längliches Dreh-/Kippfenster, klein
- Weiteres Zubehör und genauere Erläuterungen finden Sie unter ***Zubehör***

Fundamenterstellung

Bitte beachten Sie dazu den Punkt ***Vorbereitung der Stellfläche bzw des Fundaments***

Fundamentplan (in mm):

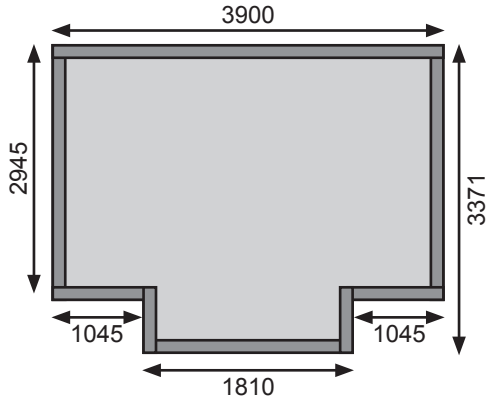
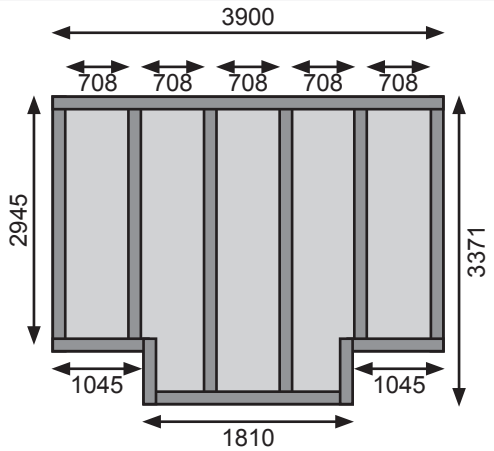
Fundamentplan (in mm) bei Aufbau mit Fußboden: